ADVERTÊNCIAS

1. Antes de utilizar, faça uma estimativa de peso da carga. Não sobrecarregue o macaco mecânico excedendo o limite.

2. Selecione o ponto onde colocá-lo de acordo com o centro de gravidade. Coloque o macaco mecânico em um terreno firme e coloque uma tábua embaixo do macaco para evitar que vibre ou caia enquanto estiver em uso.

3. Antes de operar o macaco mecânico, insira a extremidade do cabo na válvula de escape. Gire o cabo em direção aos ponteiros do relógio até que a válvula se feche. Não aperte muito a válvula.

4. Insira o cabo de operação na abertura e o carneiro hidráulico se levantará pelo movimento para cima e para baixo realizado pelo cabo. O carneiro hidráulico deixará de trabalhar quando atingir a altura desejada.

5. Abaixe o carneiro hidráulico ao girar a válvula de escape. Esta deve ser girada em direção contrária aos ponteiros do relógio. Afrouxe lentamente quando tiver uma carga sobre o macaco mecânico, caso contrário, poderão ocorrer acidentes.

AUTO STYLE®

6. Quando mais de um macaco mecânico estiver sendo usado simultaneamente, é importante operá-los todos a mesma velocidade e com o mesmo peso de carga. Caso contrário, a estrutura toda pode cair.

1. Alavanca da válvula de escape
2. Base
3. Anel 0
4. Cilindro hidráulico
5. Carneiro hidráulico
6. Óleo hidráulico
7. Tanque de óleo
8. Parafuso de extensão
9. Tampa superior
10. Braço móvel da bomba
11. Corpo da bomba
12. Anel 0

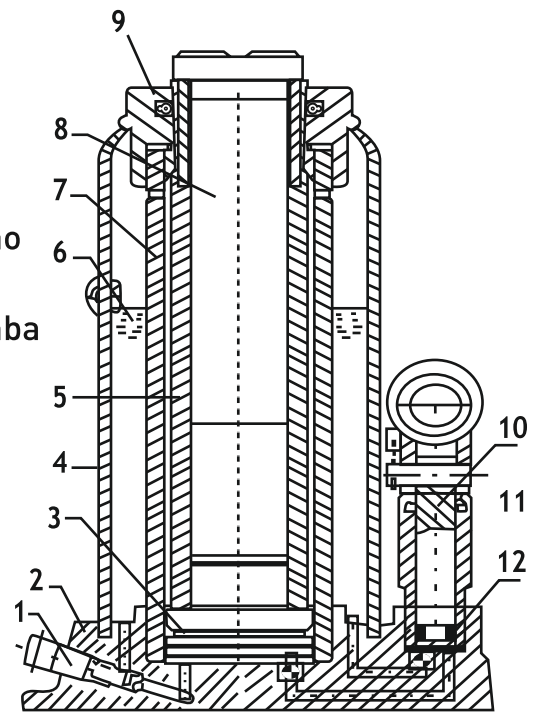

7. Em uma temperatura ambiente de 3ºC a 45ºC, utilize óleo de máquina (GB443-84) N15. Se a temperatura ambiente é de -20ºC a 3ºC, utilize óleo sintético para eixo (Spindle Oil) (GB442-64). Deve ser mantido dentro do macaco mecânico um nível suficiente de óleo, caso contrário, a altura desejada pode não ser atingida.
8. Golpes violentos devem ser evitados durante a operação.
9. O usuário deve operar o macaco mecânico corretamente, seguindo as instruções deste manual. Se o macaco mecânico apresentar algum problema de qualidade, não deve ser operado.

IMPORTANTE
A alça é uma peça de apoio para posicionar o macaco.
Não deve, em nenhuma hipótese, servir para transportá-lo

FABRICADO NA CHINA

AUTO STYLE®

Para quaisquer consultas ou reclamações, dirija-se à loja Sodimac onde adquiriu o produto, munido do comprovante de compra; nosso Serviço de Pós Vendas o atenderá com prazer.

ARGENTINA	BRASIL	CHILE	COLOMBIA
Teléfono de contacto:	Telefone para contato:	Teléfono de contacto:	Teléfono de contacto:
0810-222-7634	0300 7634622	600 600 4020	01 8000 115 150
www.sodimac.com.ar	www.sodimac.com.br	www.sodimac.cl	www.homecenter.com.co

MEXICO	PERÚ	URUGUAY
Teléfono de contacto:	Teléfono de contacto:	Teléfono de contacto:
018005225353	4192000	0800-7634
	www.sodimac.com.pe	www.sodimac.com.uy
	(Maestro) 6310300	
	www.maestro.com.pe	

Importado y/e Distribuido por: Argentina: FALABELLA S.A., C.U.I.T. 30-65572582-9 - Suipacha 1111 P. 18 (1008) - Buenos Aires. Tel.:54-11-4710-5600. **- Brasil :** CONSTRUDECOR S.A - CNPJ: 03.439.316/0038-64 – SAC: 55-11-2065-2500. **- Chile:** SODIMAC S.A., RUT 96.792.430-K. - Av. Pdte. Eduardo Frei M. 3092, Renca, Santiago, Tel.: 56-2-2738-1000 / IMPERIAL S.A., RUT 76.821.330-5, Av. Santa Rosa 7876, La Granja – Santiago - Tel.: 56-2-2399-7000 / FALABELLA RETAIL S.A., RUT 77.261.280-K - Manuel Rodriguez Norte 730, Santiago - Tel.: 600-380-5000 / HIPERMERCADOS TOTTUS S.A., RUT 78.627.210-6 - Nataniel Cox 620 Subterráneo, Santiago - Tel.: 562-827-0211 - **Colombia:** SODIMAC COLOMBIA S.A., Cód. SIC 80024706, NIT. 800.242.106-2 - Carrera 68D Nº. 80-70, Bogotá, Tel.: 57-1-5460000 / FALABELLA DE COLOMBIA S.A., NIT.900.017.447-8 - Calle 99 No 11A - 32 , No. Reg. SIC: 900017447 - Bogotá – Tel.: 57-1-5878002 Nacional: 01-8000-113252. **- México:** COMERCIALIZADORA SDMHC S.A. de C.V. Avenida Adolfo Lopez Mateos 201, Colonia Santa Cruz Acatlan, Naucalpan De Juarez, Estado de México, C.P. 53150, RFC CSD161207R2A. Tel.: +52 55 5375 9000. - **Perú:** SODIMAC PERU S.A., RUC. 20389230724, Av. Angamos Este Nº 1805 Int. 2, Surquillo - Lima - Lima, Tel.:51-1-2119500 / MAESTRO PERU S.A., RUC. 20112273922, Jr. San Lorenzo Nº 881 (Esq. Angamos con Rep. de Panamá), Surquillo - Lima - Lima , Tel.: 51-1-6111900 / SAGA FALABELLA S.A., RUC: 20100128056 , Av. Paseo de la República 3220, San Isidro, Lima - Tel.: 51-01-512-3333 / HIPERMERCADOS TOTTUS S.A., Av. Angamos Este 1805 , oficina 5 , Piso 10 , Surquillo , Lima - RUC. 20508565934 - Tel.: 51-01-513-335 **- Uruguay:** Homecenter Sodimac S.A., RUT 21.699.665 0015 - Plaza Independencia 811, Montevideo, Uruguay - Tel.: 598-2604-7105.

AUTO STYLE®

Instruções de Uso

Por favor, leia este manual de instruções antes de utilizar o produto.

MACACO HIDRÁULICO 4 TONELADAS

Máx. 350 mm / Min. 180 mm
Máx. 4 000 kg

MODELO

TO10203



ADVERTENCIAS

1. Antes de utilizar, realice un estimado del peso de la carga. No sobrecargue el gato mecánico excediendo el límite.

2- Seleccione el punto para colocarlo de acuerdo al centro de gravedad. Coloque el gato mecánico en un terreno firme y coloque una tabla debajo del gato mecánico para evitar que tambalee o se caiga mientras está en uso.

3- Antes de operar el gato mecánico, inderte extremo del mango en la válvula de escape. Gire el mango en dirección a las manecillas del reloj hasta que la válvula se cierre. No apriete demasiado la válvula.

4- Inserte el mango de operación en la abertura y el ariete hidráulico se levantará por el movimiento de arriba y abajo realizado por el mango. El ariete hidráulico detendrá su movimiento cuando alcance la altura deseada.

5- Baje el ariete hidráulico al girar la válvula de escape. Debe ser girada en dirección contraria a las manecillas del reloj. Afloje lentamente cuando tiene una carga sobre el gato hidráulico, de lo contrario, accidentes pueden ocurrir.

6- Cuando más de un gato mecánico está siendo utilizado simultáneamente, es importante operarlos todos a la misma velocidad con igual peso de carga. De lo contrario puede presentarse el peligro que la estructura completa caiga.

1. Palanca de válvula de escape
2. Base
3. Anillo O
4. Cilindro hidráulico
5. Ariete hidráulico
6. Aceite hidráulico
7. Tanque de aceite
8. Tornillo de extensión
9. Tapa superior
10. Brazo móvil de la bomba
11. Cuerpo de la bomba
12. Anillo O

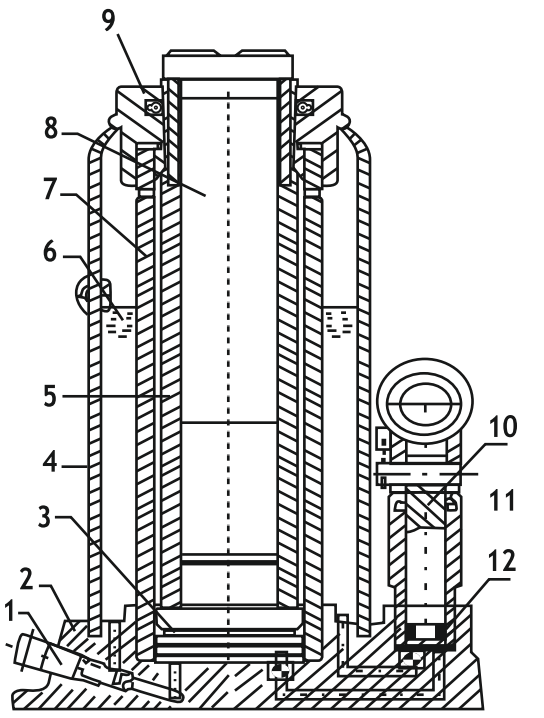

7- En una temperatura ambiente 3ºC a 45ºC,utilice aceite de máquina (GB443-84) N15. Si la temperatura ambiente es -20ºC a 3ºC,utilice aceite sintético para husillos (Spindle Oil) (GB442-64). Suficiente aceite hidráulico debe ser mantenido dentro del gato mecánico, de lo contrario la altura deseada puede no ser alcanzada.

8- Golpes violentos deben evitarse durante la operación.

9- El usuario debe operar el gato mecánico correctamente al seguir las indicaciones de este manual. Si el gato mecánico presenta algún problema de calidad, no puede ser operado.

IMPORTANTE
El asa es una pieza de ayuda para posicionar la gata.
No debe, en ningún caso, servir para transportarlo.

FABRICADO EN CHINA

Por cualquier reclamo o desperfecto diríjase a la tienda Sodimac donde adquirió el producto junto con su comprobante de compra, nuestro servicio de post venta lo asistirá con gusto.

ARGENTINA	BRASIL	CHILE	COLOMBIA
Teléfono de contacto:	Telefone para contato:	Teléfono de contacto:	Teléfono de contacto:
0810-222-7634	0300 7634622	600 600 4020	01 8000 115 150
www.sodimac.com.ar	www.sodimac.com.br	www.sodimac.cl	www.homecenter.com.co

MEXICO	PERÚ	URUGUAY
Teléfono de contacto:	Teléfono de contacto:	Teléfono de contacto:
018005225353	4192000	0800-7634
	www.sodimac.com.pe	www.sodimac.com.uy
	(Maestro) 6310300	
	www.maestro.com.pe	

Importado y/e Distribuido por: Argentina: FALABELLA S.A., C.U.I.T. 30-65572582-9 - Suipacha 1111 P. 18 (1008) - Buenos Aires, Tel.:54-11-4710-5600. **- Brasil :** CONSTRUDECOR S.A - CNPJ: 03.439.316/0038-64 – SAC: 55-11-2065-2500. **- Chile:** SODIMAC S.A., RUT 96.792.430-K - Av. Pdte. Eduardo Frei M. 3092, Renca, Santiago, Tel.: 56-2-2738-1000 / IMPERIAL S.A., RUT 76.821.330-5, Av. Santa Rosa 7876, La Granja - Santiago - Tel.: 56-2-2399-7000 / FALABELLA RETAIL S.A., RUT 77.261.280-K - Manuel Rodriguez Norte 730, Santiago - Tel.: 600-380-6000 / HIPERMERCADOS TOTTUS S.A., RUT 78.627.210-6 - Nataniel Cox 620 Subterráneo, Santiago - Tel.: 562-827-0211 - **Colombia:** SODIMAC COLOMBIA S.A., Cód. SIC 800242106, NIT. 800.242.106-2 - Carrera 68D Nº. 80-70, Bogotá, Tel.: 57-1-5460000 / FALABELLA DE COLOMBIA S.A., NIT.900.017.447-8 - Calle 99 No 11A - 32 , No. Reg. SIC: 900017447 - Bogotá - Tel.: 57-1-5878002 Nacional: 01-8000-113252. **- México:** COMERCIALIZADORA SDMHC S.A. de C.V. Avenida Adolfo Lopez Mateos 201, Colonia Santa Cruz Acatlan, Naucalpan De Juarez, Estado de México, C.P. 53150, RFC CSD161207R2A, Tel.: +52 55 5375 9000. **- Perú:** SODIMAC PERU S.A., RUC. 20389230724, Av. Angamos Este Nº 1805 Int. 2, Surquillo - Lima - Lima, Tel.:51-1-2119500 / MAESTRO PERU S.A., RUC. 20112273922, Jr. San Lorenzo Nº 881 (Esq. Angamos con Rep. de Panamá), Surquillo - Lima - Lima , Tel.: 51-1-6111900 / SAGA FALABELLA S.A., RUC: 20100128056 , Av.Paseo de la Republica 3220,San Isidro,Lima - Tel.: 51-01-512-3333 / HIPERMERCADOS TOTTUS S.A., Av. Angamos Este 1805 , oficina 5 , Piso 10 , Surquillo , Lima - RUC. 20508665934 - Tel.: 51-01-513-335 **- Uruguay:** Homecenter Sodimac S.A., RUT 21.699.665 0015 - Plaza Independencia 811, Montevideo, Uruguay - Tel.: 598-2604-7105.

Instructivo de Uso

Por favor lea este instructivo antes de usar el producto

GATA HIDRAULICA 4 TONELADAS

Máx. 350 mm / Min.180 mm
Máx. 4000 kg

MODELO

T010203

