ADOCRETO EUROPA

Descripción: Adocreto Europa

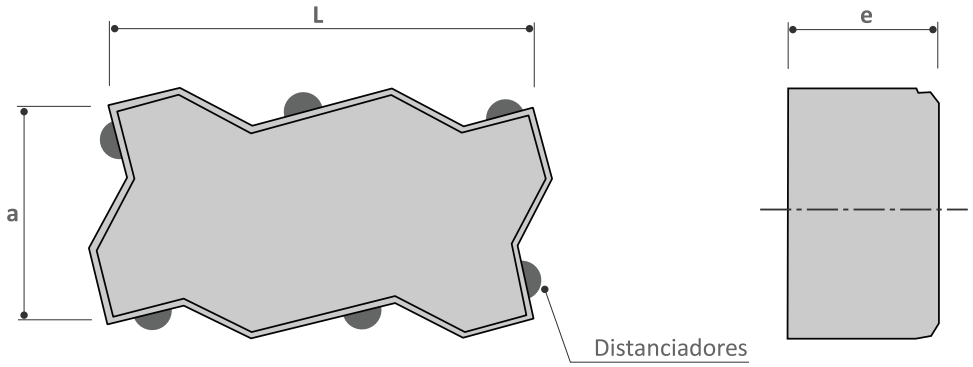

Dimensiones Nominales:

Denominación	Largo L (mm)	Ancho a (mm)	Espesor e (mm)	Peso aprox. Kg.	Rendimiento u/m2
Europa 60 mm	220	107	60	3,3	40
Europa 80 mm	220	107	80	4,2	40
Europa 100 mm	220	107	100	5,6	40

Cumple con: Código de normas y especificaciones técnicas de obras de pavimentación del MINVU.

Características:

Los Adocretos permiten una amplia diversidad de usos, que incluyen desde una simple entrada de vehículos, calles, caminos secundarios, paseos peatonales y plazas, hasta pisos de puertos y losas de aeropuertos.

Este tipo de Adocretos ofrece a arquitectos, proyectistas y diseñadores, ventajas de tipo estructural y estéticas, que permiten ampliar sus posibilidades de uso. Con excepción de los Adocretos Plaza, para los cuales no existe norma vigente, estos productos cumplen con el código de normas y especificaciones técnicas de obras de pavimentación del MINVU.

