ALBIN Trotter
Calidad de vida desde 1923

Gas Licuado
Gas Natural

Modelo: **AT-XN BREIT 2P FF**



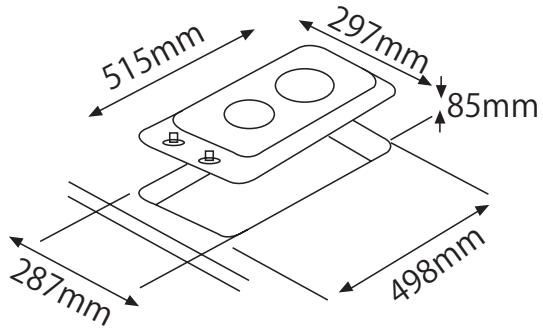

Medidas de Empotrado

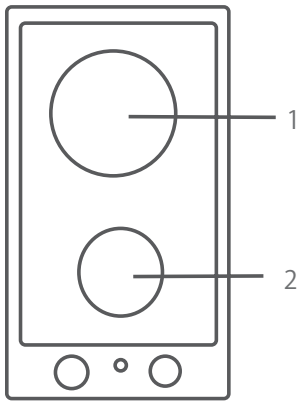

1= rápido 2= semi rápidos

Características

- Cocina encimera de empotrar a gas
- 2 quemadores de diferentes potencias.
- Comandos frontales.
- Tapillas y parrillas en fierro fundido.
- Perillas metálicas..
- Acero inoxidable de gran resistencia térmica.
- Amplia distancia entre quemadores.
- Encendido electrónico incluido en las perillas, mayor comodidad, rapidez y seguridad de operación.
- Dispositivo de seguridad en caso de ausencia de llama.
- Incluye cordón de alimentación eléctrica.
- Potencia: 4.75 kW

Quemadores

	Máx. watt
Rápido	3.000
Semi Rápido	1.750

Pesos

Neto: 3.7 Kg.	Bruto: 4.3 Kg.

Dimensiones

	Alto	Ancho	Fondo
Producto	85 mm	297 mm	515 mm

CODIGO ALBIN TROTTER	
AT-XN BREIT 2P FF GL	AT-XN BREIT 2P FF GN
P001142P0033	P001142P0034