Lavadora

Manual del usuario

WD11TA046BX / WD11TA046BE

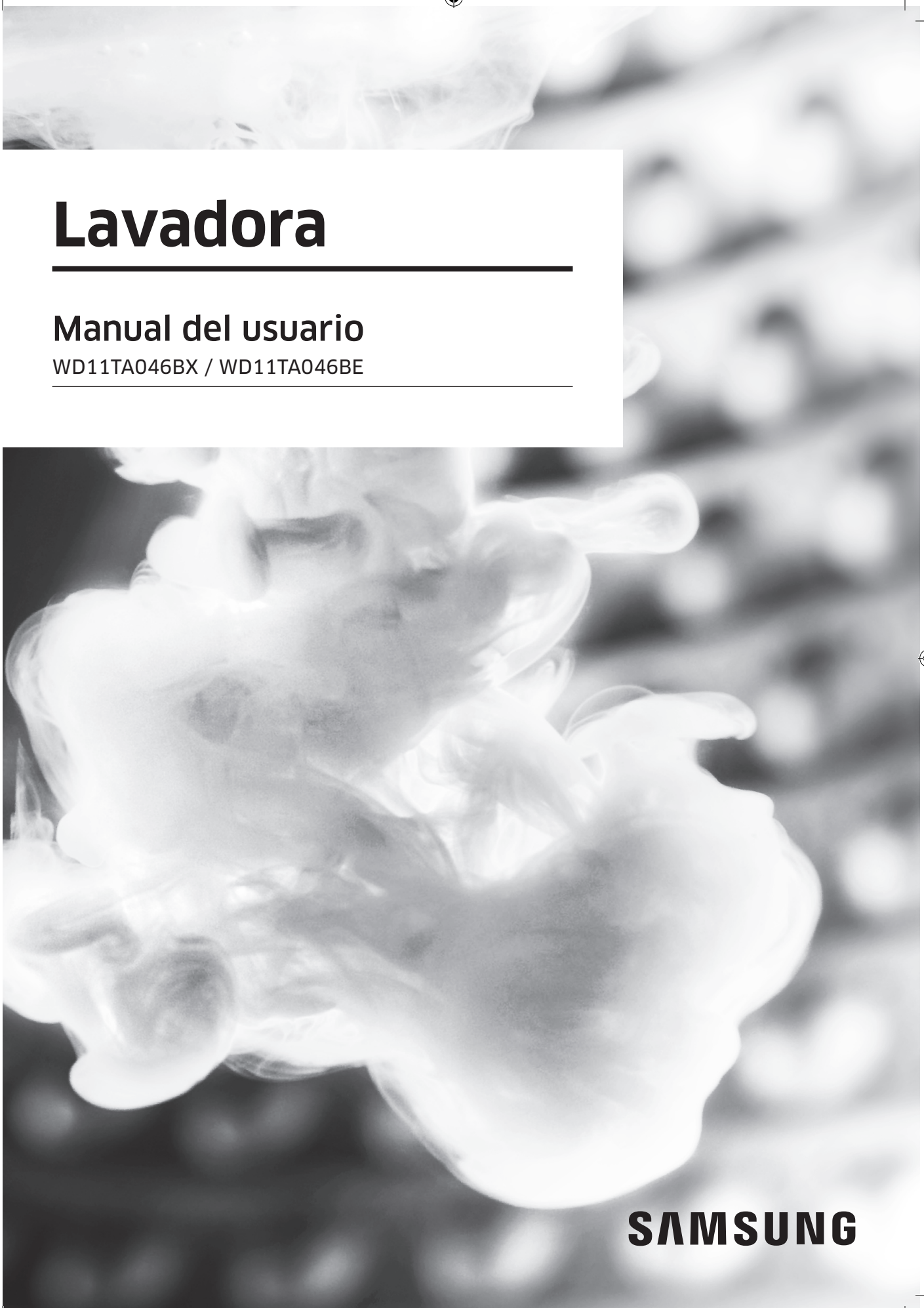

SAMSUNG

WD11TA046BX_04215P-00_MES.indd 1 2021/3/1 10:18:19

Contenido

Información sobre seguridad **4**

Lo que necesita saber sobre las instrucciones de seguridad 4
Símbolos de seguridad importantes 4
Precauciones de seguridad importantes 5
Advertencias fundamentales para la instalación 8
Precauciones para la instalación 9
Advertencias fundamentales para el uso 10
Precauciones de uso 12
Advertencias fundamentales para la limpieza 15

Instalación **16**

Componentes 16
Requisitos de instalación 18
Instalación paso a paso 20

Antes de comenzar **30**

Configuración inicial 30
Pautas de lavado 30
Indicaciones sobre el cajón del detergente 33

Funcionamiento **36**

Panel de control 36
Sencillos pasos para comenzar 37
Sólo ciclo de secado 38
Descripción del ciclo 39
Configuraciones 43

WD11TA046BX_04215P-00_MES.indd 2 2021/3/1 10:18:19

Contenido

Mantenimiento **44**

LAVADO ECO DE TAMBOR 44
Smart check 45
Desagüe de emergencia 46
Limpieza 47
Recuperación tras una congelación 50
Mantenimiento de cara a un periodo prolongado sin utilizar la lavadora 50

Solución de problemas **51**

Verificaciones 51
Códigos de información 55

Especificaciones **58**

Tabla de indicaciones sobre telas 58
Protección del medio ambiente 59
Garantía de las piezas de repuesto 59
Hoja de especificaciones 59

WD11TA046BX_04215P-00_MES.indd 3 2021/3/1 10:18:20

Información sobre seguridad

Felicitaciones por la compra de la nueva lavadora Samsung. Este manual contiene información importante acerca de la instalación, el uso y el cuidado del electrodoméstico. Lea detenidamente estas instrucciones a fin de aprovechar al máximo los múltiples beneficios y funciones de la lavadora.

Lo que necesita saber sobre las instrucciones de seguridad

Lea este manual detenidamente para aprender a utilizar con seguridad y eficacia todas las características y funciones de su nuevo electrodoméstico. Conserve el manual en un lugar seguro cerca del electrodoméstico para consultas futuras. Utilice este electrodoméstico solo para el propósito para el que fue destinado como se describe en este manual.
Las advertencias y las instrucciones de seguridad importantes de este manual no cubren todas las posibles condiciones y situaciones que pueden ocurrir. Es su responsabilidad actuar con sentido común, precaución y cuidado cuando instale, realice el mantenimiento y ponga en funcionamiento la lavadora.
Puesto que las siguientes instrucciones de funcionamiento sirven para varios modelos, las características de su lavadora pueden diferir ligeramente de las que se describen en este manual y es posible que no todos los signos de advertencia sean aplicables. Si tiene alguna consulta o duda, comuníquese con el centro de servicio más cercano o busque ayuda e información en línea en www.samsung.com.

Símbolos de seguridad importantes

Los íconos y las señales incluidas en este manual del usuario significan lo siguiente:

⚠ ADVERTENCIA

Peligros o prácticas inseguras que podrían causar lesiones físicas graves o la muerte y/o daños materiales.

⚠ PRECAUCIÓN

Peligros o prácticas inseguras que podrían causar lesiones físicas y/o daños materiales.

NOTA

Indica que existe el riesgo de lesiones físicas o daños materiales.

Lea las instrucciones

Estas señales de advertencia están aquí para evitar que usted u otras personas sufran daños.
Siga las instrucciones completamente.
Después de leer este manual, guárdelo en un lugar seguro para consultas futuras.

Lea todas las instrucciones antes de usar el electrodoméstico.

Al igual que con cualquier equipo que usa electricidad y contiene piezas movibles, existen riesgos potenciales. Para usar este electrodoméstico en forma segura, familiarícese con su funcionamiento y manéjelo con cuidado cuando lo use.

WD11TA046BX_04215P-00_MES.indd 4 2021/3/1 10:18:20

Precauciones de seguridad importantes

⚠ ADVERTENCIA

Para reducir el riesgo de incendio, descargas eléctricas o lesiones físicas cuando usa este electrodoméstico, siga las instrucciones de seguridad básicas que figuran a continuación:

1. Este aparato no está diseñado para que lo sea usado por personas (incluidos los niños) con discapacidades físicas, sensoriales o mentales o con falta de experiencia y conocimiento, a menos que estén bajo supervisión o hayan sido capacitados en el uso del aparato por una persona responsable de su seguridad.
2. Para uso en Europa: Este aparato lo pueden usar niños mayores de 8 años y personas con las capacidades físicas, sensoriales o mentales reducidas, o faltas de experiencia y conocimiento, si están bajo supervisión o recibieron instrucciones relativas al uso seguro del aparato y comprenden los posibles riesgos. Los niños no deben jugar con el aparato. Los niños no deben hacer tareas de limpieza ni de mantenimiento sin supervisión.
3. Los niños deben ser supervisados para asegurarse que no jueguen con el aparato.
4. Si está dañado el cable de suministro, debe ser remplazado por el fabricante, su agente de reparación o personas similarmente calificadas para evitar un peligro.
5. Se deben usar los nuevos juegos de mangueras suministrados con el aparato y los juegos de mangueras viejas no deben volverse a usar.
6. Para aparatos con aberturas de ventilación en la base, una alfombra no debe obstruir las aberturas.
7. Para uso en Europa: Los niños menores de 3 años deben mantenerse alejados a menos que estén continuamente supervisados.

WD11TA046BX_04215P-00_MES.indd 5 2021/3/1 10:18:20

Información sobre seguridad

8. **PRECAUCIÓN:** Para evitar un peligro debido a la reconfiguración inadvertida del interruptor de corte térmico, este aparato no debe recibir suministro eléctrico a través de un interruptor externo, como un temporizador, o ser conectado a un circuito que es conectado y desconectado en forma regular por el servicio.
9. No se debe usar el secador si se han usado químicos industriales para la limpieza.
10. Se debe limpiar el filtro de pelusas frecuentemente, si corresponde.
11. No deje que se acumule pelusa alrededor de la secadora. (no aplicable para dispositivos que se prevé que ventilen hacia el exterior del edificio)
12. Se debe proporcionar ventilación adecuada para evitar el flujo reverso de gases en la habitación de dispositivos que queman otros combustibles incluso fuegos abiertos.
13. No seque elementos no lavados en la secadora.
14. Los elementos que hayan sido ensuciados con sustancias tales como aceite de cocina, acetona, alcohol, nafta, querosén, removedores de manchas, aguarrás, ceras y removedores de cera deben lavarse con agua caliente con una cantidad extra de detergente antes de ser secados en la secadora.
15. Los elementos tales como gomaespuma (espuma látex), gorras de baño, textiles impermeables, artículos y ropa con reverso de goma, o almohadas con almohadilla de gomaespuma no deben secarse en la secadora.
16. Los suavizantes de telas o productos similares deben usarse según lo especificado por las instrucciones del suavizante de telas.

WD11TA046BX_04215P-00_MES.indd 6 2021/3/1 10:18:20

17. La parte final del ciclo de secado ocurre sin calor (ciclo de enfriamiento) para asegurar que los elementos queden a una temperatura que asegure que los elementos no sean dañados.
18. Retire todos los elementos de los bolsillos tales como encendedores y fósforos.
19. **ADVERTENCIA:** Nunca detenga una secadora antes del final del ciclo a menos que todos los elementos sean retirados rápidamente y estirados para que se disipe el calor.
20. No se debe descargar el aire de salida en un conducto que se usa para gases de escape de aparatos que queman gas u otros combustibles.
21. El aparato no debe ser instalado detrás de una puerta que se pueda cerrar o una puerta con una bisagra en el lado opuesto a esa secadora, de manera que se limite la apertura completa de la puerta de la secadora.
22. **ADVERTENCIA:** La alimentación de este electrodoméstico no se debe suministrar a través de un dispositivo de conmutación externo, como un temporizador, ni se debe conectar a un circuito que una empresa de electricidad conecte y desconecte regularmente.
23. Este electrodoméstico está destinado únicamente al uso doméstico y no debe utilizarse como:
    - en zonas de descanso de personal en tiendas, oficinas y otros entornos de trabajo
    - en casas de campo
    - para uso de clientes en hoteles, moteles y otros entornos residenciales
    - establecimientos tipo casa de huéspedes
    - zonas de uso común en bloques de departamentos o lavanderías

WD11TA046BX_04215P-00_MES.indd 7 2021/3/1 10:18:20

Información sobre seguridad

Advertencias fundamentales para la instalación

⚠ ADVERTENCIA

La instalación de este electrodoméstico la debe efectuar un técnico cualificado o una empresa de servicios.

- Si no lo hace, puede provocar una descarga eléctrica, un incendio, una explosión, problemas con el producto o lesiones.

El electrodoméstico es pesado y deberá tener cuidado al levantarlo.

Enchufe el cable de alimentación en una toma de corriente de pared de 220 - 240 V CA / 50 Hz o superior y utilice la toma solo para este aparato. Nunca utilice un cable prolongador.

- Compartir el tomacorriente de pared con otros electrodomésticos, utilizando un multicontacto o prolongando el cable de alimentación, puede provocar un incendio o una descarga eléctrica.
- Asegúrese de que el voltaje, la frecuencia y la corriente son los mismos que los especificados en el producto. Si no lo hace puede provocar un incendio o una descarga eléctrica. Enchufe el cable de alimentación firmemente en el tomacorriente de pared.

Retire regularmente todas las sustancias extrañas, como polvo o agua, de los terminales y los puntos de contacto de la alimentación con un paño seco.

- Desenchufe el cable de alimentación y límpielo con un paño seco.
- Si no lo hace puede provocar un incendio o una descarga eléctrica.
- Conecte el enchufe en el tomacorriente de pared de manera que el cable se extienda hacia el suelo.
  Si enchufa el cable de alimentación en el tomacorriente en la dirección opuesta, los cables eléctricos del interior del cable se pueden dañar y se puede provocar un incendio o una descarga eléctrica.

Mantenga los materiales del embalaje fuera del alcance de los niños ya que pueden resultar peligrosos para ellos.

- Si un niño introduce la cabeza en una bolsa, se puede asfixiar.
  Si el aparato o el cable están dañados contacte con el centro de servicio más cercano.

Este electrodoméstico debe conectarse a tierra correctamente.

La toma de tierra no se ha de conectar a una conducción de gas o de agua ni a la línea telefónica.

- Puede provocar un incendio, una descarga eléctrica, un incendio o problemas con el producto.
- Nunca enchufe el cable de alimentación a un tomacorriente que no esté conectado a tierra correctamente y asegúrese de que guarde conformidad con los códigos locales y nacionales.

WD11TA046BX_04215P-00_MES.indd 8 2021/3/1 10:18:20

No instale este electrodoméstico cerca de un calefactor o materiales inflamables.

No instale este electrodoméstico en un lugar húmedo, grasiento o cubierto de polvo, ni lo exponga a la luz directa del sol o al agua (gotas de lluvia).

No instale este aparato en un lugar en que se registren bajas temperaturas.
- La escarcha podría bloquear las tuberías.

No instale este electrodoméstico en un lugar donde pueda haber fugas de gas.
- Puede provocar un incendio o una descarga eléctrica.

No utilice un transformador eléctrico.
- Puede provocar un incendio o una descarga eléctrica.

No utilice un cable de alimentación dañado ni un tomacorriente que esté flojo.
- Puede provocar un incendio o una descarga eléctrica.

No tire del cable de alimentación ni lo doble excesivamente.

No tuerza ni ate el cable de alimentación.

No cuelgue el cable de alimentación de un objeto metálico, no coloque objetos pesados sobre él, no inserte el cable de alimentación entre objetos ni lo empuje en un espacio detrás del electrodoméstico.
- Puede provocar un incendio o una descarga eléctrica.

No tire del cable de alimentación para desenchufarlo.
- Para desenchufar el cable sujételo por el enchufe.
- Si no lo hace puede provocar un incendio o una descarga eléctrica.

Se debe colocar este aparato de manera tal que se pueda acceder al enchufe, a las canillas de suministro de agua y a los tubos de desagüe.

Si la reparación del producto la realiza un proveedor de servicios no autorizado, o la efectúa usted por su cuenta o no la realiza un profesional, Samsung no asume ninguna responsabilidad por los daños ocasionados al producto, las lesiones ni cualquier otro problema de seguridad del producto que resulten de cualquier intento de reparación que no siga estrictamente estas instrucciones de reparación y mantenimiento. La garantía no cubrirá los daños ocasionados al producto que resulten de un intento de reparación por parte de terceros ajenos a un proveedor de servicios certificado de Samsung.

Precauciones para la instalación

⚠ PRECAUCIÓN

Este aparato se debe ubicar de manera que el enchufe sea fácilmente accesible.
- Si no lo hace puede provocar un incendio o una descarga causados por fugas eléctricas.

WD11TA046BX_04215P-00_MES.indd 9 2021/3/1 10:18:20

Información sobre seguridad

Instale el electrodoméstico sobre una superficie sólida y nivelada que pueda soportar su peso.

- De lo contrario se pueden producir vibraciones, movimientos o ruidos anormales o problemas con el producto.

Advertencias fundamentales para el uso

⚠ ADVERTENCIA

Si se inunda el aparato, cierre el agua y la alimentación eléctrica inmediatamente y póngase en contacto con el centro de servicio más cercano.

- No toque el enchufe con las manos mojadas.
- Se puede provocar una descarga eléctrica.

Si el electrodoméstico genera ruidos extraños, olores a quemado o humo, desconéctelo inmediatamente y llame al centro de servicio más cercano.

- Si no lo hace puede provocar un incendio o una descarga eléctrica.

En caso de fugas de gas (como propano, LP, etc.), ventile inmediatamente sin tocar el enchufe. No toque el electrodoméstico ni el cable de alimentación.

- No utilice un ventilador.
- Una chispa puede provocar un incendio o una explosión.

No permita que los niños jueguen sobre la lavadora ni dentro de ella. Además, cuando se deshaga del aparato, quite la palanca de la puerta de la lavadora.

- Si los niños quedaran atrapados dentro del dispositivo podrían asfixiarse hasta la muerte.

Asegúrese de quitar el embalaje (goma espuma, poliestireno) del fondo de la lavadora antes de utilizar ésta.

No lave prendas contaminadas con gasolina, queroseno, benceno, disolventes de pinturas, alcohol u otras sustancias inflamables o explosivas.

- Puede provocar una descarga eléctrica, un incendio o una explosión.

No abra la puerta de la lavadora por la fuerza mientras esté en funcionamiento (lavado a alta temperatura/secado/centrifugado).

- El agua que salga de la lavadora puede causar quemaduras o convertir el suelo en resbaladizo. Esto puede provocar lesiones personales.
- Forzar la apertura de la puerta puede provocar daños en el producto o lesiones personales.

No introduzca la mano por debajo de la lavadora mientras esté funcionando.

- Esto puede provocar lesiones personales.

WD11TA046BX_04215P-00_MES.indd 10 2021/3/1 10:18:20

No toque el enchufe con las manos mojadas.
- Puede causar lesiones personales.

No apague el electrodoméstico desenchufándolo mientras esté en funcionamiento.
- Si vuelve a enchufar el electrodoméstico en el tomacorriente puede originar una chispa y causar una descarga eléctrica o un incendio.

No deje que los niños se suban al aparato o se introduzcan en él.
- Se puede producir una descarga eléctrica, quemaduras o lesiones personales.

No introduzca la mano ni objetos de metal bajo la lavadora mientras ésta esté en funcionamiento.
- Esto puede provocar lesiones personales.

No desenchufe el aparato tirando del cable de alimentación. Sujete el enchufe firmemente y tire de él en línea recta.
- Un cable de alimentación dañado puede provocar un cortocircuito, un incendio o una descarga eléctrica.

No trate de reparar, desensamblar ni modificar la lavadora usted mismo.
- No utilice un fusible (de cobre, cable de acero, etc) que no esté normalizado.
- Cuando haya que reparar o reinstalar el aparato, comuníquese con su centro de atención al cliente más cercano.
- Si no lo hace puede provocar una descarga eléctrica, un incendio, problemas con el producto o lesiones.

Si se afloja la manguera de suministro de agua de la llave de agua y se inunda el electrodoméstico, desenchufe el cable de alimentación.
- Si no lo hace puede provocar un incendio o una descarga eléctrica.

Desenchufe el electrodoméstico si no lo va a utilizar durante un período prolongado o durante una tormenta con aparato eléctrico.
- Si no lo hace puede provocar un incendio o una descarga eléctrica.

Si entra alguna sustancia extraña en la máquina, desenchufe el cable de alimentación y comuníquese con el centro de atención al cliente de Samsung más cercano.
- Puede provocar un incendio o una descarga eléctrica.

No permita que los niños (ni las mascotas) jueguen sobre la lavadora o dentro de ella. La puerta de la lavadora no se abre con facilidad desde el interior, y los niños podrían lastimarse gravemente si quedaran atrapados dentro de la misma.

WD11TA046BX_04215P-00_MES.indd 11 2021/3/1 10:18:20

Información sobre seguridad

Precauciones de uso

⚠ PRECAUCIÓN

Si la lavadora está contaminada por sustancias extrañas, tales como detergente, tierra, restos de alimentos, etc., desenchufe el cable de alimentación y limpie la lavadora con un paño suave humedecido.

- Si no lo hace se puede producir decoloración, deformación, daños u óxido.

El cristal frontal se puede romper con un impacto fuerte. Sea cuidadoso cuando utilice la lavadora.

- Si se rompe el vidrio se pueden provocar lesiones personales.

Ante una falla de suministro de agua o cuando se vuelve a conectar la manguera de suministro, abra lentamente la llave del agua.

Abra lentamente la llave del agua tras un periodo prolongado de falta de uso.

- La presión del aire de la manguera de suministro o de la conducción agua puede dañar una pieza o provocar fugas de agua.

Si se produce un fallo en el desagüe durante el funcionamiento, compruebe si hay algún problema en el sistema de desagüe.

- Si se utiliza la lavadora cuando está inundada por un fallo en el desagüe, se puede provocar una descarga eléctrica o un incendio.

Introduzca completamente la ropa en la lavadora para que no pueda quedar atrapada por la puerta.

- Si alguna prenda queda atrapada por la puerta, se puede dañar la ropa o la lavadora o producirse una fuga de agua.

Cierre el suministro de agua cuando no utilice la lavadora.

Asegúrese de que los tornillos del conector de la manguera de suministro del agua estén apretados firmemente.

- Si no lo hace puede provocar daños materiales o lesiones.

Compruebe que en el cierre de goma y en la puerta de cristal no haya sustancias extrañas (por ejemplo, residuos, hilos, cabellos, etc.).

- Si hay alguna sustancia extraña en la puerta, o la puerta no está bien cerrada, se pueden producir fugas de agua.

Antes de utilizar el producto, abra la llave del agua y compruebe si el conector de la manguera de suministro del agua está firmemente asegurado y que no haya fugas de agua.

- Si los tornillos del conector de la manguera de suministro del agua están flojos, se pueden producir fugas de agua.

El producto adquirido está diseñado exclusivamente para uso doméstico.

WD11TA046BX_04215P-00_MES.indd 12 2021/3/1 10:18:20

Su utilización con fines comerciales se considera un uso incorrecto del producto. En tal caso el producto no quedará cubierto por la garantía estándar que ofrece Samsung y no se podrá atribuir a Samsung ninguna responsabilidad por el malfuncionamiento o los daños resultantes de este uso incorrecto.

No se pare sobre el aparato ni coloque objetos (como ropa, velas encendidas, cigarros encendidos, platos, químicos, objetos metálicos, etc.) sobre este.

- Puede provocar una descarga eléctrica, un incendio, problemas con el producto o lesiones.

No rocíe materiales volátiles, como insecticidas, en la superficie del electrodoméstico.

- Además de ser perjudiciales para las personas, pueden provocar una descarga eléctrica, un incendio o problemas con el producto.

No coloque objetos que generen campos electromagnéticos cerca de la lavadora.

- Se pueden producir lesiones personales por un mal funcionamiento.

El agua desaguada durante los ciclos de lavado a alta temperatura o de secado está caliente. No toque el agua.

- Se podría quemar o lesionar.

No lave, centrifugue ni seque fundas de asiento, alfombrillas o ropa impermeable (*) a menos que la lavadora tenga un ciclo especial para lavar estas prendas.

(*): Ropa de cama de lana, protectores para la lluvia, chalecos para la pesca, pantalones de esquí, sacos de dormir, cubrepañales, sudaderas, fundas de bicicleta, moto y automóvil, etc.

- No lave alfombrillas gruesas y espesas aunque lleven la marca de lavado en la etiqueta. Se pueden causar lesiones o dañar la lavadora, las paredes, el suelo o la ropa debido a vibraciones anormales.
- No lave alfombras ni felpudos con forro de goma. El forro de goma se puede desprender y adherirse al tambor, lo que puede resultar en un funcionamiento anómalo, por ejemplo un fallo en el desagüe.

No haga funcionar la lavadora sin la cubeta para detergente.

- Se podría producir una descarga eléctrica o lesiones personales por una fuga de agua.

No toque el interior del tambor durante el secado, o nada más finalizar éste, ya que está caliente.

- Se podría quemar.

La puerta de vidrio se calienta durante el lavado y secado. Por ende, no toque la puerta de vidrio.

Además, no permita que los niños jueguen alrededor de la lavadora ni que toquen la puerta de vidrio.

- Se podría quemar.

No introduzca la mano en la cubeta para detergente.

WD11TA046BX_04215P-00_MES.indd 13 2021/3/1 10:18:21

Información sobre seguridad

- La mano podría quedar atrapada por el dispositivo de entrada del detergente.
- La guía del detergente líquido (solo modelos aplicables) no se usa para el detergente en polvo. Retire la guía si utiliza detergente en polvo.

No introduzca ningún objeto (como zapatos, restos de comida, animales) que no sea ropa en la lavadora.

- Se puede dañar la lavadora, causar lesiones o la muerte en caso de mascotas por vibraciones anormales.

No presione los botones con objetos afilados, como alfileres, cuchillos, las uñas, etc.

- Puede provocar una descarga eléctrica o lesiones personales.

No lave ropa contaminada por aceites, cremas o lociones que se utilizan normalmente en los establecimientos para el cuidado de la piel o en las clínicas de masajes.

- Se podría deformar el cierre de goma y producirse fugas de agua.

No deje objetos de metal, como imperdibles y horquillas, ni lejía en el tambor durante largos periodos de tiempo.

- Se puede oxidar el tambor.
- Si comienza a aparecer óxido en la superficie del tambor, aplique un agente limpiador (neutro) a la superficie y límpiela con una esponja. Nunca utilice un cepillo de metal.

No utilice detergentes de limpieza en seco directamente ni lave, enjuague ni centrifugue ropa contaminada por detergentes de limpieza en seco.

- Se puede producir una combustión espontánea o un incendio debido al calor de la oxidación del aceite.

No utilice el agua de los dispositivos de enfriamiento/calentamiento del agua.

- Podría tener problemas con la lavadora.

No utilice jabón natural para lavado a mano en la lavadora.

- Si se endurece y se acumula en el interior de la lavadora, puede causar problemas en el producto, tales como decoloración, óxido y malos olores.

Introduzca los calcetines y los sujetadores en una bolsa de malla y lávelos con el resto de la colada.

No lave prendas grandes como ropa de cama dentro de una red.

- De no hacerlo, se pueden producir lesiones personales debido a las vibraciones anormales.

No utilice detergente endurecido.

- Si se acumula en el interior de la lavadora, puede provocar fugas de agua.

Compruebe que los bolsillos de las prendas que va a lavar estén vacíos.

- Los objetos duros o afilados, como monedas, imperdibles, clavos, tornillos o piedras, pueden causar daños considerables en el aparato.

No lave ropa que contenga hebillas grandes, botones u otros objetos de metal pesados.

WD11TA046BX_04215P-00_MES.indd 14 2021/3/1 10:18:21

Separe la colada por colores según la solidez del color y seleccione el ciclo, la temperatura de agua y la funciones adicionales recomendadas.

- Puede producirse decoloración o daños en los tejidos.

Tenga cuidado de no atrapar los dedos de los niños al cerrar la puerta.

- Se podrían causar lesiones personales.

Para evitar malos olores y moho, deje la puerta abierta después de un ciclo de lavado para permitir que el tambor se seque.

Para evitar la acumulación de cal, deje el dispensador de detergente abierto después de un ciclo de lavado y seque su interior.

Advertencias fundamentales para la limpieza

⚠ ADVERTENCIA

No limpie el electrodoméstico rociando directamente agua dentro de él.

No utilice un agente de limpieza muy ácido.

No utilice benceno, disolventes ni alcohol para limpiar el electrodoméstico.

- Puede provocar decoloración, deformación, daños, incendio o descarga eléctrica.

Antes de la limpieza o las tareas de mantenimiento, desenchufe el electrodoméstico del tomacorriente de la pared.

- Si no lo hace puede provocar un incendio o una descarga eléctrica.

WD11TA046BX_04215P-00_MES.indd 15 2021/3/1 10:18:21

Instalación

Siga estas instrucciones cuidadosamente para asegurar la instalación apropiada de la lavadora y prevenir accidentes al usarla.

Componentes

Asegúrese de que todos los componentes estén incluidos en el paquete. Si tiene un problema con la lavadora o las partes, comuníquese con un centro de atención al cliente de Samsung o el vendedor.

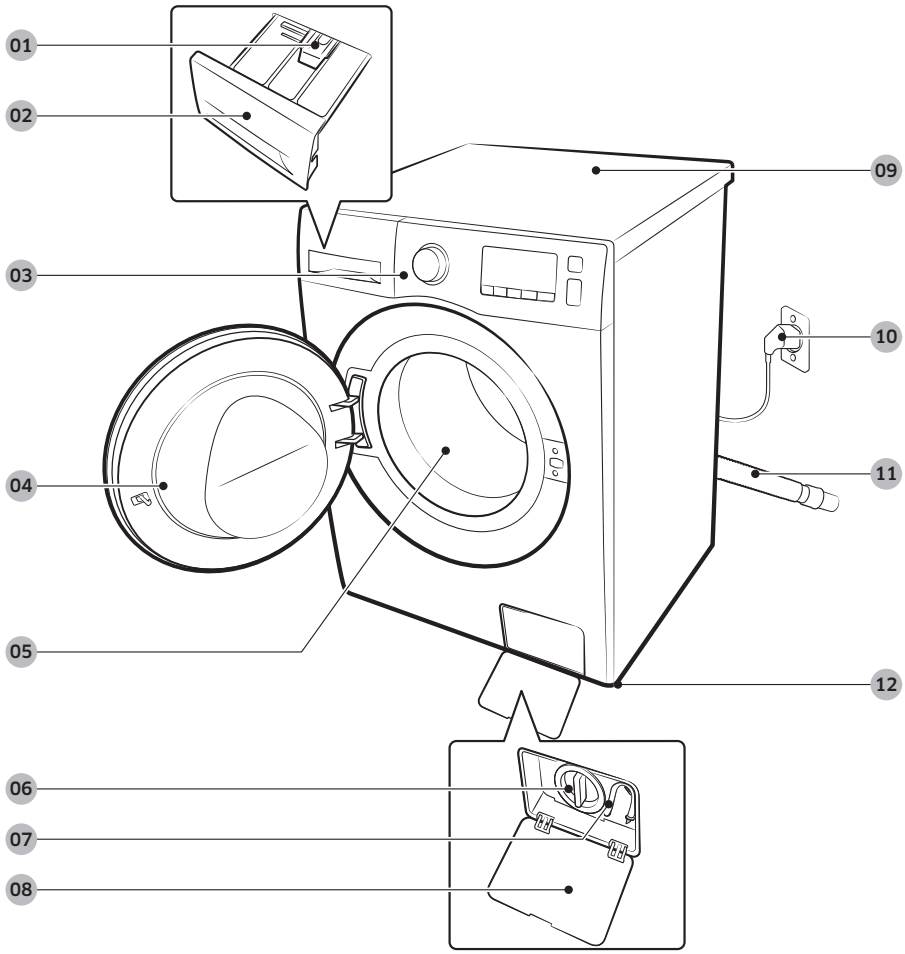

01 Palanca de seguridad
02 Cajón para detergente
03 Panel de control
04 Puerta
05 Tambor
06 Filtro de pelusa
07 Tubo de desagüe de emergencia
08 Cubierta del filtro
09 Tapa
10 Enchufe
11 Manguera de drenaje
12 Patas niveladoras

WD11TA046BX_04215P-00_MES.indd 16 2021/3/1 10:18:21



Llave inglesa



Tapas de tornillos

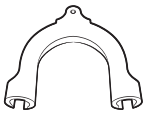

Guía de la manguera



Manguera de suministro de agua fría



Manguera de suministro de agua caliente

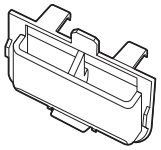

Contenedor para detergente líquido

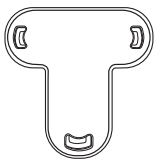

Fijador del tapón

Accesorios (no incluidos)

- Kit de apilamiento: SKK-DF
  - Se requiere un kit de apilamiento para apilar una secadora en una lavadora.

NOTA

- Llave inglesa: Para retirar los tornillos de transporte y nivelar la lavadora.
- Tapas de tornillos: Para tapar los orificios tras retirar los tornillos de transporte. El número de tapones de tornillos (3 a 6) depende del modelo.
- Guía de la manguera: Para sujetar la manguera de desagüe en el tubo de desagüe o en el lavamanos.
- Manguera de agua caliente o fría: Para suministrar agua a la lavadora. (Manguera de agua caliente solo para modelos aplicables)
- Contenedor para detergente líquido: Introdúzcalo en el dispensador de detergente para usar detergente líquido. (Modelos aplicables únicamente)

WD11TA046BX_04215P-00_MES.indd 17 2021/3/1 10:18:21

Instalación

Requisitos de instalación

Suministro eléctrico y conexión a tierra

- Se requiere un fusible o un disyuntor de 220-240 V CA / 50 Hz
- Utilice un circuito de derivación individual que se utilice solo con la lavadora

Para asegurar una conexión a tierra adecuada, la lavadora está equipada con un cable de alimentación que cuenta con un enchufe de tres pines con conexión a tierra para utilizar en un tomacorriente con conexión a tierra correctamente instalado. Si no está seguro sobre la conexión a tierra, consulte a un electricista calificado o técnico de servicio.
No modifique el enchufe provisto. Si no encaja en el tomacorriente, llame a un electricista calificado para instalar un tomacorriente adecuado.

⚠ ADVERTENCIA

- NO utilice un cable alargador.
- Utilice únicamente el cable de alimentación provisto con su lavadora.
- NO conecte el cable de puesta a tierra a cañerías plásticas, tuberías de gas o de agua caliente.
- Los conductores de puesta a tierra conectados incorrectamente pueden producir descargas eléctricas.

Suministro de agua

La presión de agua adecuada para esta lavadora es entre 50 kPa y 800 kPa. Una presión de agua inferior a 50 kPa puede ocasionar que la válvula de agua no se cierre completamente. O, puede llevar más tiempo llenar el tambor, causando el apagado de la lavadora. Los grifos de agua deben estar a no más de 120 cm de la parte trasera de la lavadora para que las mangueras de entrada provistas lleguen a la lavadora.
Para reducir el riesgo de pérdidas:

- Asegúrese de que los grifos de agua sean accesibles fácilmente.
- Cierre los grifos cuando la lavadora no esté en uso.
- Revise si hay pérdidas en las conexiones de las mangueras de entrada de agua regularmente.

⚠ PRECAUCIÓN

Antes de utilizar la lavadora por primera vez, revise todas las conexiones de la válvula y de los grifos para detectar pérdidas.

Drenaje

Samsung recomienda una tubería vertical a un altura de 60-90 cm. La manguera de desagüe debe estar conectada a través de su gancho a la tubería vertical y la tubería vertical debe cubrir totalmente la manguera de desagüe.

WD11TA046BX_04215P-00_MES.indd 18 2021/3/1 10:18:21

Suelo

Para conseguir un mejor rendimiento, la lavadora debe instalarse sobre un piso sólido. Posiblemente los pisos de madera necesiten reforzarse para minimizar la vibración y/o el desequilibrio de la carga. Las superficies alfombradas o con revestimiento sintético no presentan una buena resistencia a las vibraciones y puedan causar que la lavadora se mueva levemente durante el ciclo de centrifugado.

⚠ PRECAUCIÓN

NO instale la lavadora sobre una plataforma o sobre una estructura con soportes poco resistentes.

Temperatura del agua

No instale la lavadora en áreas donde el agua pueda congelarse, dado que la lavadora siempre retiene algo de agua en las válvulas, bombas y/o mangueras. El agua congelada que queda en las piezas de conexión puede producir daños a las correas, la bomba y demás componentes de la lavadora.

Instalación del electrodoméstico en un gabinete o en un hueco

Espacio mínimo para un funcionamiento estable:

Laterales	25 mm	Posterior	50 mm
Arriba	25 mm	Frente	550 mm

Si se instalan una lavadora y una secadora en el mismo lugar, el frente del gabinete o hueco debe tener una abertura de al menos 550 mm sin obstrucciones. Si se instala únicamente una lavadora, no se requiere una abertura específica.

WD11TA046BX_04215P-00_MES.indd 19 2021/3/1 10:18:21

Instalación

Instalación paso a paso

PASO 1 Seleccionar una ubicación

Requisitos de la ubicación:

- Una superficie sólida y nivelada sin alfombras ni revestimientos para pisos que puedan obstruir la ventilación
- Lejos de la luz directa del sol
- Espacio adecuado para ventilación y cableado
- La temperatura ambiente siempre debe ser superior al punto de congelamiento (0 ˚C)
- Alejada de una fuente de calor

PASO 2 Retirar los tornillos de transporte

Desembale el paquete del producto y quite todos los tornillos de transporte.

NOTA

La cantidad de tornillos de transporte puede variar dependiendo del modelo.

ADVERTENCIA

- Los materiales de embalaje pueden ser peligrosos para los niños. Deseche todo el material de empaque (bolsas de plástico, poliestireno, etc.) fuera del alcance de los niños.
- Para evitar lesiones tape los orificios con los tapones de tornillo tras retirar los tornillos de transporte. No mueva la lavadora sin los tornillos de transporte colocados en su sitio. Coloque los tornillos de transporte antes de trasladar la lavadora a otra ubicación. Guarde los tornillos de transporte en un lugar seguro para futuras ocasiones.

WD11TA046BX_04215P-00_MES.indd 20 2021/3/1 10:18:21

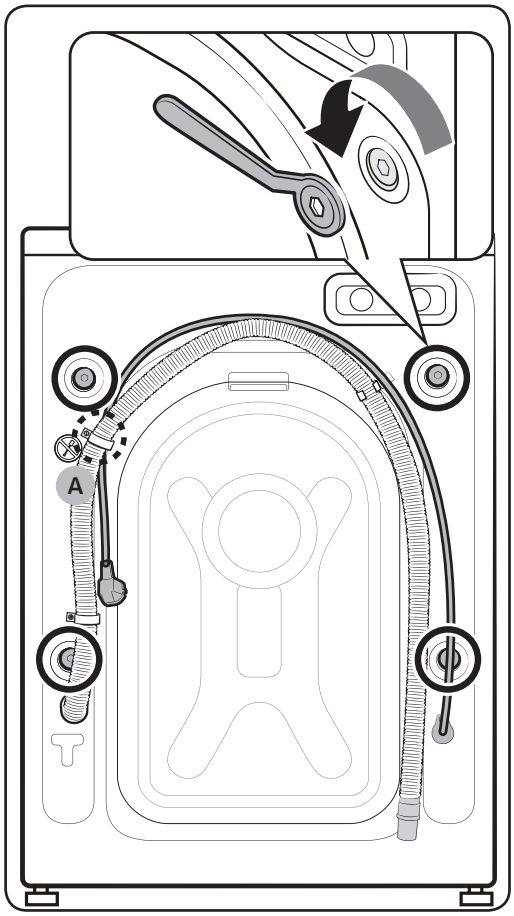

1. Localizar los tornillos de transporte (marcados con un círculo en la imagen) en la parte trasera de la lavadora.

⚠ PRECAUCIÓN

No retire el tornillo (A) que sujeta la horquilla de la manguera.

2. Usando la llave para tuercas suministrada, aflojar todos los tornillos de transporte girándolos en sentido antihorario.

NOTA

Usted debe conservar los tornillos de transporte para su posterior uso.

WD11TA046BX_04215P-00_MES.indd 21 2021/3/1 10:18:22

Instalación

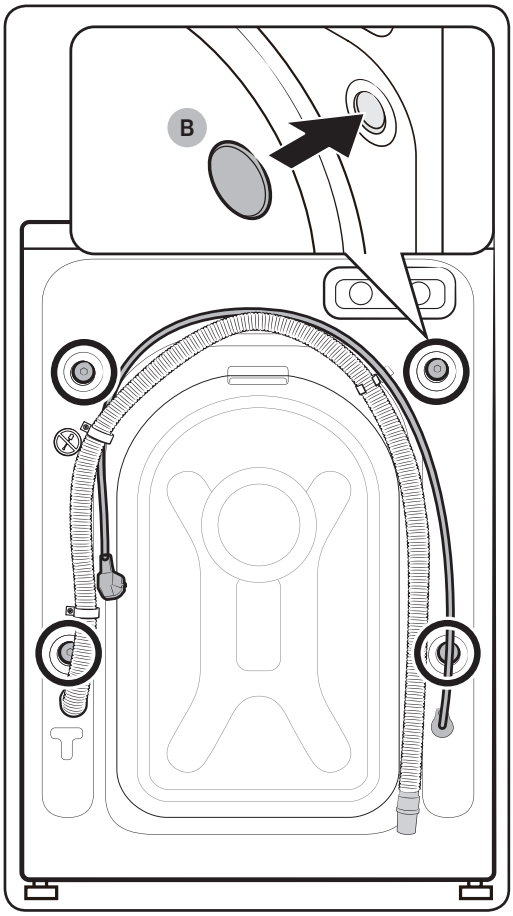

3. Insertar las **tapas de los tornillos (B)** en los orificios (marcados con un círculo en la imagen).

PASO 3 Ajustar las patas niveladoras

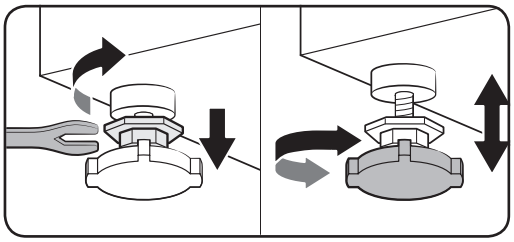

1. Deslice suavemente la lavadora hasta dejarla en su lugar. La fuerza excesiva puede dañar las patas niveladoras.
2. Nivele la lavadora haciendo girar las patas niveladoras hacia adentro o hacia fuera en forma manual, según sea necesario.

WD11TA046BX_04215P-00_MES.indd 22 2021/3/1 10:18:22

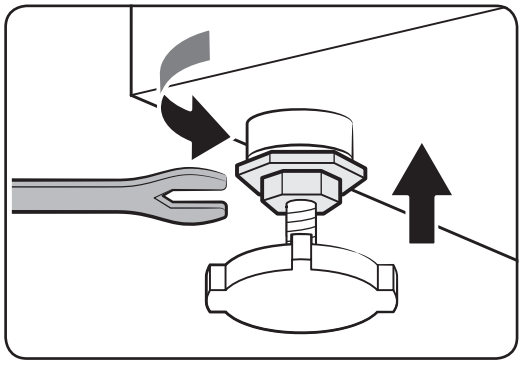

3. Una vez que la lavadora se encuentre nivelada, ajuste las tuercas usando la llave suministrada con la lavadora.

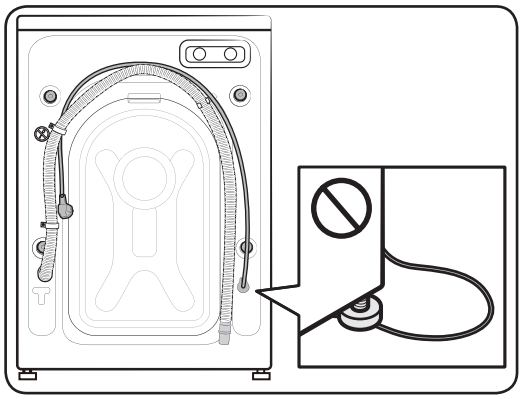

⚠ PRECAUCIÓN

Cuando instale el producto, asegúrese de que las patas niveladoras no presionen el cable de corriente.

⚠ PRECAUCIÓN

Asegúrese de que todas las patas niveladoras se encuentran sobre la superficie para evitar que la lavadora se mueva o haga ruido debido a la vibración.Después, compruebe que la lavadora no se balancea. Si la lavadora se balancea, apriete las tuercas.

WD11TA046BX_04215P-00_MES.indd 23 2021/3/1 10:18:22

Instalación

PASO 4 Conectar la manguera de suministro de agua

La manguera para agua provista puede ser distinta dependiendo del modelo. Por favor, siga las instrucciones aplicables a la manguera para agua provista.

Cómo conectar la manguera a una toma de agua con rosca

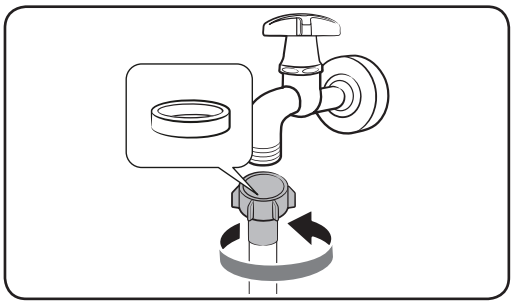

1. Conectar la manguera para agua a la toma de agua y entonces girar el conector en el sentido de las manecillas del reloj como se muestra.

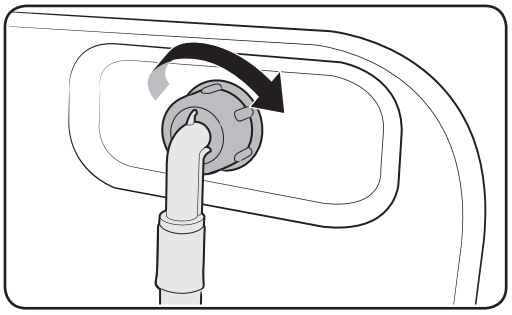

2. Conecte el otro extremo de la manguera de suministro de agua a la válvula de entrada ubicada en la parte posterior de la lavadora. Gire la manguera en el sentido de las agujas del reloj para apretarla.

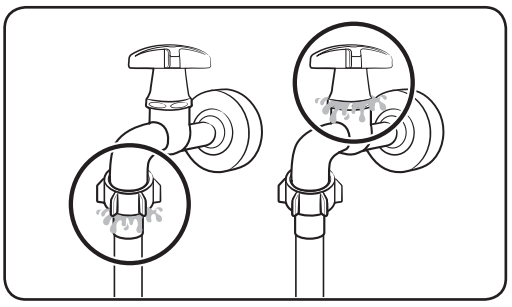

3. Abra el grifo de agua y compruebe si hay pérdidas alrededor de las áreas de conexión. Si hay pérdidas de agua, repita los pasos precedentes.

⚠ ADVERTENCIA

Si hay una fuga de agua, deje de utilizar la lavadora y desconecte la alimentación eléctrica. Entonces, comunicarse con un centro de servicio Samsung en caso de presentarse una fuga en la manguera para agua o con un plomero si se presenta en la toma de agua. De lo contrario, esto puede provocar una descarga eléctrica.

WD11TA046BX_04215P-00_MES.indd 24 2021/3/1 10:18:22

⚠ PRECAUCIÓN

No estire la manguera de suministro de agua con fuerza. Si la manguera es demasiado corta, reemplácela por otra más larga de alta presión.

Cómo conectar la manguera a una toma de agua sin rosca

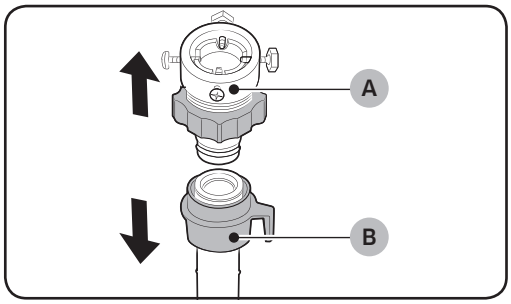

1. Quite el **adaptador (A)** de la **manguera de suministro de agua (B)**.

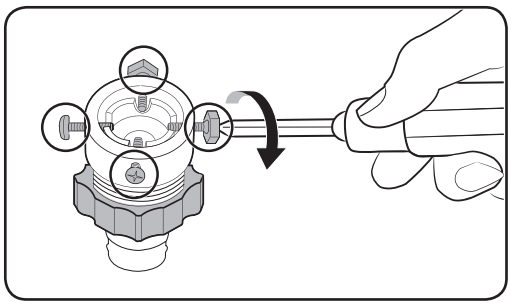

2. Use un destornillador Phillips para aflojar cuatro tornillos en el adaptador.

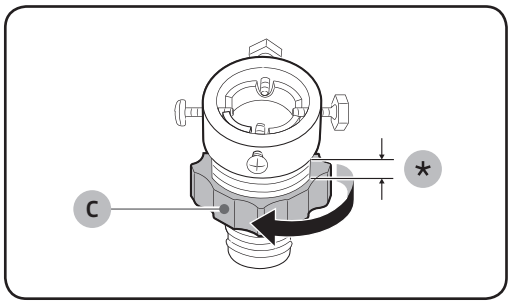

3. Sostenga el adaptador y haga girar la **pieza (C)** en la dirección de la flecha para aflojarla 5 mm (*).

WD11TA046BX_04215P-00_MES.indd 25 2021/3/1 10:18:23

Instalación

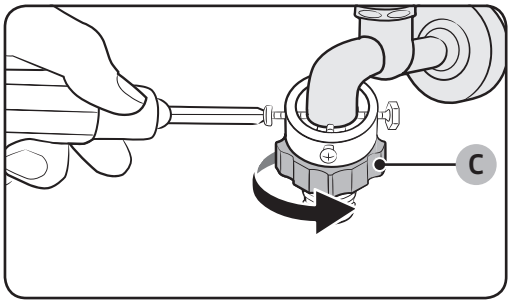

4. Inserte el adaptador en el grifo de agua y ajuste los tornillos mientras levanta el adaptador.

5. Haga girar la pieza (C) en la dirección de la flecha para ajustarla.

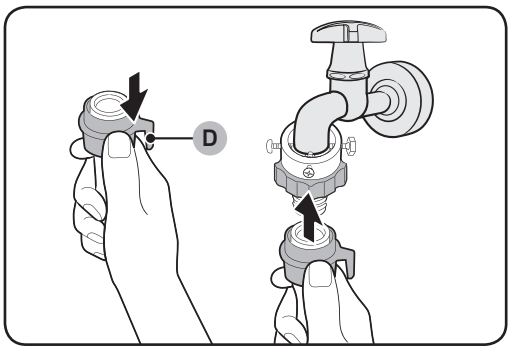

6. Mientras jala hacia abajo la pieza (D) en la manguera para agua, conectar la manguera para agua al adaptador. A continuación, suelte la pieza (D). Al encajar la manguera en el adaptador se escucha un clic.

7. Para terminar de conectar la manguera para agua, consultar los pasos 2 y 3 en la sección "**Cómo conectar la manguera a una toma de agua con rosca**".

NOTA

- Después de conectar la manguera al adaptador, hale de la manguera hacia abajo para comprobar que está bien conectada.
- Utilice un tipo de grifo convencional. Si el grifo es cuadrado o demasiado grande, quite el anillo espaciador antes de insertar el grifo en el adaptador.

WD11TA046BX_04215P-00_MES.indd 26 2021/3/1 10:18:23

Modelos con una entrada adicional de agua caliente:

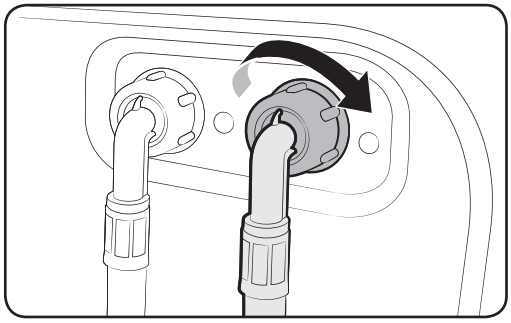

1. Conecte el extremo rojo de la manguera de suministro de agua caliente a la entrada de agua caliente ubicada en la parte posterior de la lavadora.
2. Conecte el otro extremo de la manguera de suministro de agua caliente al grifo de agua caliente.

Manguera Aqua stop (únicamente para los modelos aplicables)

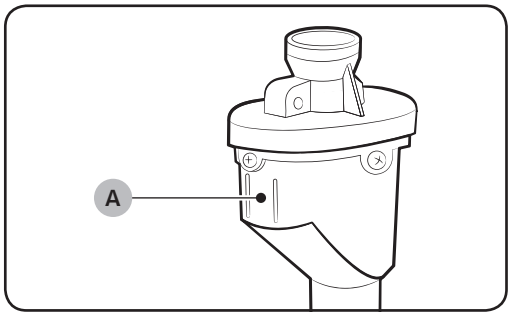

La manguera Aqua stop alerta a los usuarios si hay algún riesgo de fuga de agua. Detecta el flujo de agua y, en caso de fuga, el indicador (A) central se vuelve de color rojo.

NOTA

El extremo de la manguera Aqua stop debe montarse al grifo de agua y no a la máquina.

WD11TA046BX_04215P-00_MES.indd 27 2021/3/1 10:18:23

Instalación

PASO 5 Conecte la manguera de desagüe

La manguera de desagüe puede colocarse en tres posiciones:

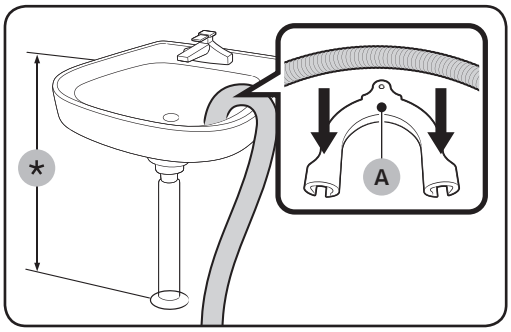

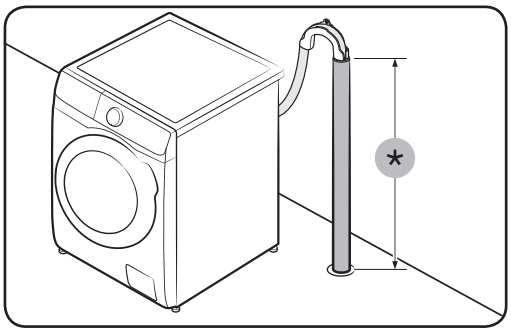

Sobre el borde de un lavamanos

La manguera de desagüe debe colocarse a una altura de entre 60 cm y 90 cm (*) del suelo. Para mantener doblado el caño de la manguera de desagüe, utilice la guía de plástico para la manguera (A) que se suministra. Fije la guía a la pared utilizando un gancho para garantizar un desagüe estable.

En una tubería de desagüe

La tubería de desagüe debe estar a una altura entre 60 cm y 90 cm (*). Es aconsejable utilizar un tubo vertical de 65 cm de altura.

- Para garantizar que la manguera de desagüe permanezca en posición, usar la guía de plástico para mangueras provista (ver la imagen).
- Para prevenir que se forme un sifón con el flujo del agua durante el desagüe, asegurarse de que la manguera de desagüe se introduzca en el tubo de desagüe al menos 15 cm.
- Para prevenir que la manguera de desagüe se esté moviendo, asegurar la guía de la manguera a la pared.

Requisitos de la tubería vertical de desagüe:

- un diámetro de 5 cm como mínimo
- capacidad de carga de 60 litros por minuto como mínimo

WD11TA046BX_04215P-00_MES.indd 28 2021/3/1 10:18:23

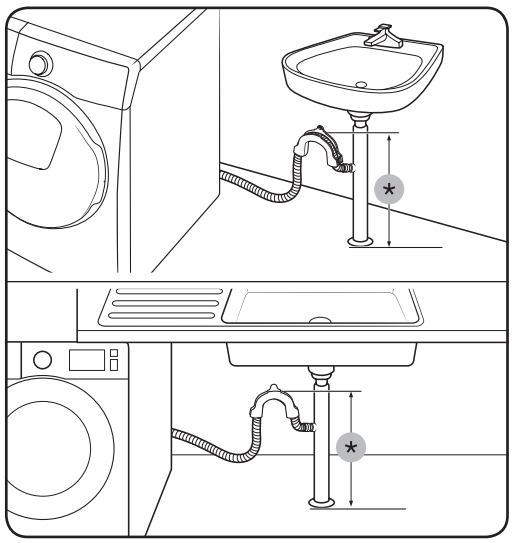

En un brazo de la tubería de desagüe del fregadero

El brazo de la tubería de desagüe debe estar situado por encima del sifón del fregadero a fin de que el extremo de la manguera quede al menos a 60 cm del suelo.
(*) : 60 cm

⚠ PRECAUCIÓN

Retire la tapa del brazo de la tubería de desagüe antes de conectar la tubería.

PASO 6 Encienda la lavadora

Enchufe el cable de alimentación en un tomacorriente de valor nominal adecuado, conectado a tierra y protegido por un fusible o disyuntor. Luego, presione el botón Encender/Apagar para encender la lavadora.

WD11TA046BX_04215P-00_MES.indd 29 2021/3/1 10:18:23

Antes de comenzar

Configuración inicial

Ejecutar calibración (recomendado)

Calibración asegura la detección del peso exacto por parte de la lavadora. Asegúrese de que el tambor esté vacío antes de ejecutar Calibración.

1. Apague y luego Encienda la lavadora.
2. Mantenga presionados Temperatura y Final Diferido simultáneamente durante 3 segundos.para ingresar al modo Calibración. Aparece el mensaje "CB".
3. Presione Inicio/Pausa para ejecutar el ciclo Calibración.
4. El tambor girará hacia la derecha y hacia la izquierda durante unos 3 minutos.
5. Cuando el ciclo es completo, "0" aparece en la pantalla y la lavadora se apagará automáticamente.
6. La lavadora está preparada para ser utilizada.

Pautas de lavado

PASO 1 Clasificar

Clasifique la ropa para lavar según estos criterios:

- Etiqueta de indicaciones: Clasifique la ropa en algodón, fibras mixtas, sintética, seda, lana y rayón.
- Color: Separe la ropa blanca de la ropa de color.
- Tamaño: Mezclar prendas de diferente tamaño en el tambor mejora el desempeño del lavado.
- Sensibilidad: Lave las prendas delicadas por separado, utilizando una opción de Fácil de planchar para las prendas nuevas de pura lana, cortinas y prendas de seda. Consulte las etiquetas de las prendas.

NOTA

Asegúrese de consultar las etiquetas de instrucciones en las prendas y clasificarlas en consecuencia antes de iniciar el lavado.

PASO 2 Vaciado de bolsillos

Vacíe todos los bolsillos de la ropa para lavar

- Los objetos metálicos como monedas, alfileres y hebillas en las prendas puede dañar las otras prendas y el tambor.

WD11TA046BX_04215P-00_MES.indd 30 2021/3/1 10:18:23

Dé vuelta las prendas con botones y bordados

- Si los cierres de los pantalones o chaquetas están abiertos durante el lavado, es posible que el tambor se dañe. Los cierres deben cerrarse y ajustarse con una cuerda.
- Las prendas que tienen cordones largos pueden enredarse con otras prendas. Asegúrese de atar las cuerdas antes de comenzar el lavado.

PASO 3 Use una red para lavado

- Los sostenes (lavables con agua) deben colocarse en una red para lavado. Las partes metálicas de los corpiños pueden desprenderse y desgarrar otras prendas.
- Las prendas pequeñas y livianas como las medias, los guantes, las medias de nylon y los pañuelos de algodón pueden engancharse en la puerta. Colóquelas dentro de una red para lavado fina.
- No lave la red para lavado sin otras prendas. Esto podría ocasionar vibraciones anormales que produzcan movimientos de la lavadora y provocar lesiones.

PASO 4 Prelavado (si es necesario)

Seleccione la opción de prelavado para el ciclo seleccionado si la ropa está muy sucia. No use la opción de prelavado cuando se agrega detergente manualmente en el tambor.

PASO 5 Determine la capacidad de carga

No sobrecargue la lavadora. La sobrecarga puede producir que la lavadora no realice un lavado adecuado. Para obtener información sobre la capacidad de carga para el tipo de ropa, consulte la página 39.

NOTA

Cuando se lava ropa de cama o fundas de edredones, el tiempo de lavado se puede prolongar o la eficiencia del centrifugado puede disminuir. Para ropa de cama o fundas de edredones, la velocidad máxima recomendada del ciclo de centrifugado es 800 rpm y la capacidad de carga es 2.0 kg o menos.

⚠ PRECAUCIÓN

- La ropa para lavar desbalanceada puede reducir la eficiencia del centrifugado.
- Asegúrese de que todas las prendas están dentro del tambor y no quedan atrapadas en la puerta.
- No cierre la puerta de golpe. Cierre la puerta con cuidado. De lo contrario, puede quedar mal cerrada.

PASO 6 Usar el tipo de detergente apropiado

El tipo de detergente depende del tipo de tejido (algodón, sintético, prendas delicadas, lana), el color, la temperatura de lavado y el grado de suciedad. Use siempre detergente de "baja espuma", diseñado para las lavadoras automáticas.

WD11TA046BX_04215P-00_MES.indd 31 2021/3/1 10:18:24

Antes de comenzar

NOTA

- Siga las recomendaciones del fabricante del detergente en función del peso de la ropa, el grado de suciedad y la dureza del agua en su zona. Si no está seguro acerca de la dureza del agua,comuníquese con la empresa proveedora de agua.
- No use detergente que tienda a endurecerse o solidificarse. Este detergente puede quedar después del ciclo de enjuague, bloqueando la salida del desagüe.

⚠ PRECAUCIÓN

Cuando lave lana utilizando el ciclo de LANA/DELICADOS, use sólo un detergente líquido neutro. Si se usa con el ciclo de LANA/DELICADOS, el detergente en polvo puede quedar en la ropa y decolorarla.

Cápsulas de lavado

Para obtener los mejores resultados al usar las cápsulas de lavado, siga estas instrucciones.

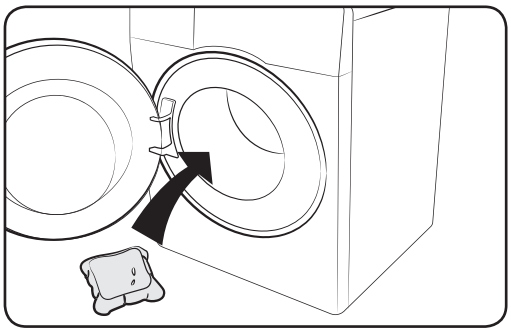

1. Coloque la cápsula en el fondo del tambor vacío hacia la parte posterior.

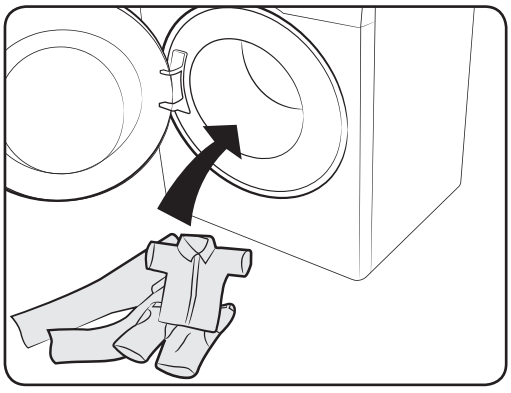

2. Coloque la ropa sucia en el tambor sobre la cápsula.

⚠ PRECAUCIÓN

Con los ciclos que usan agua fría o que duran menos de una hora, es posible que la cápsula no se disuelva completamente.

WD11TA046BX_04215P-00_MES.indd 32 2021/3/1 10:18:24

Indicaciones sobre el cajón del detergente

La lavadora incluye un dispensador con tres compartimentos: el izquierdo para el lavado principal, el central para suavizante y el derecho para el lavado preliminar.

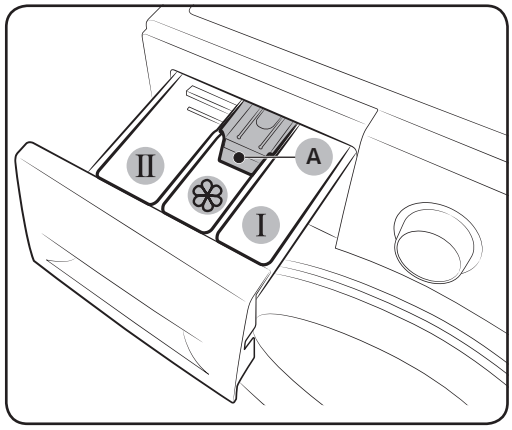

01 I **Compartimento del detergente del prelavado:** Aplique detergente de prelavado.

02 II **Compartimento del detergente del lavado principal:** Aplique detergente para lavado principal, suavizante de agua, detergente de remojo, blanqueador, o quitamanchas.

03 **Compartimento del suavizante:** Colocar aditivos tales como suavizantes. No sobrepase la **línea máxima (A)**.

⚠ PRECAUCIÓN

- No abra el dispensador de detergente mientras la lavadora esté funcionando.
- No utilice los siguientes tipos de detergentes:
  - En pastillas o cápsulas
  - En bola o en red
- Para impedir que el compartimiento se tape, los agentes concentrados o altamente enriquecidos (suavizante o detergente) deben diluirse con agua antes de ser aplicados.
- Cuando se seleccione Final retardado, no coloque detergente directamente en el tambor. De lo contrario, esto puede decolorar la ropa. Utilice el dispensador de detergente cuando seleccione la opción Final Diferido.
- No utilice ningún tipo de agente limpiador para limpiar el tambor. Los residuos químicos en el tambor deterioran el rendimiento del lavado.

WD11TA046BX_04215P-00_MES.indd 33 2021/3/1 10:18:24

Antes de comenzar

Para colocar agentes de lavado en el cajón del detergente

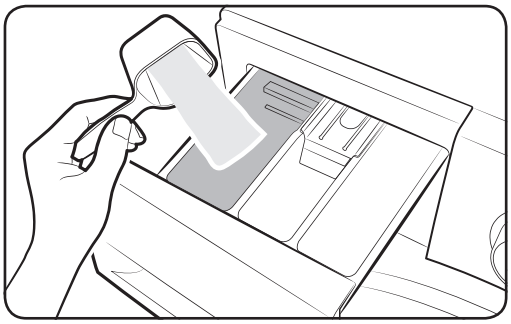

1. Abra la cubeta para detergente deslizándola.
2. Coloque detergente para ropa en el Ⅱ **compartimento del detergente del lavado principal** según las instrucciones o recomendaciones del fabricante. Para usar detergente líquido, consulte la página 35.

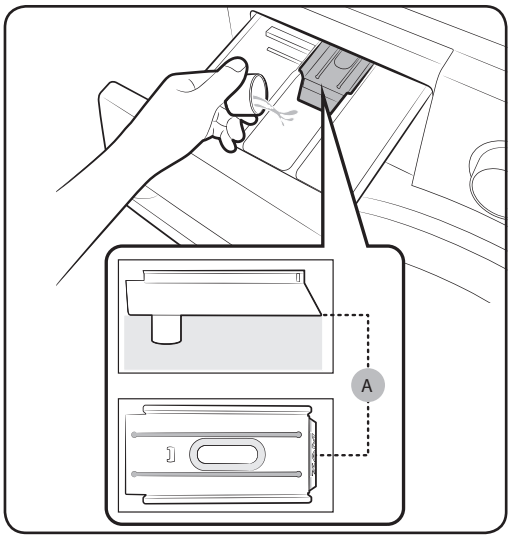

3. Coloque suavizante de telas en el ❀ **compartimento del suavizante**. No sobrepase la **línea máxima (A)**.

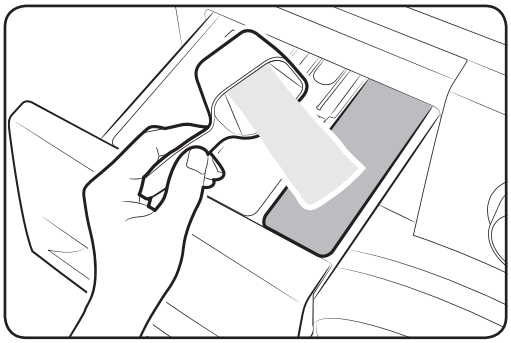

4. Si quiere prelavar, aplique detergente de prelavado en el Ⅰ **compartimento del detergente del prelavado** según las instrucciones o recomendaciones del fabricante.
5. Cierre el cajón para detergente.

WD11TA046BX_04215P-00_MES.indd 34 2021/3/1 10:18:25

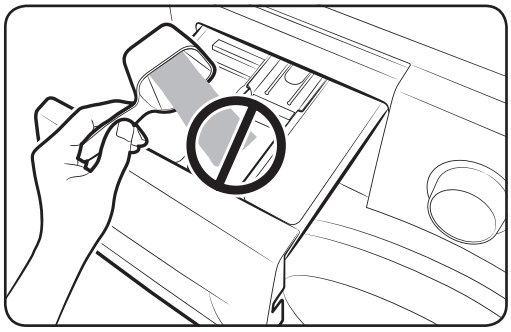

⚠ PRECAUCIÓN

- No coloque detergente en polvo en el recipiente de líquido.
- El suavizante de telas se debe diluir con agua antes de aplicarse.
- No coloque detergente para el lavado principal en el ❀ compartimento del suavizante.

Para usar detergente líquido (solo modelos aplicables)

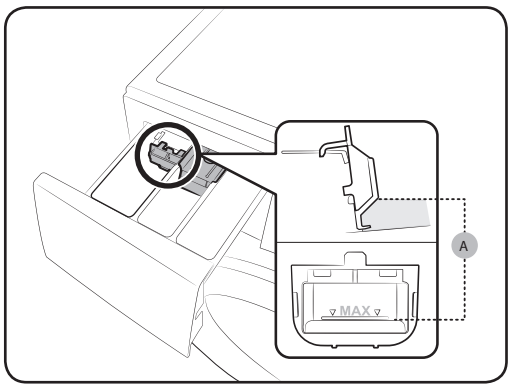

Primero inserte el recipiente de líquido provisto en el Ⅱ compartimento del detergente del lavado principal. Luego coloque detergente líquido en el recipiente por debajo de la línea máxima (A) marcada.

⚠ PRECAUCIÓN

- No sobrepase la línea máxima que está marcada en el recipiente.
- Si usa detergente en polvo, suba el contenedor para el detergente líquido.

Si usa detergente líquido

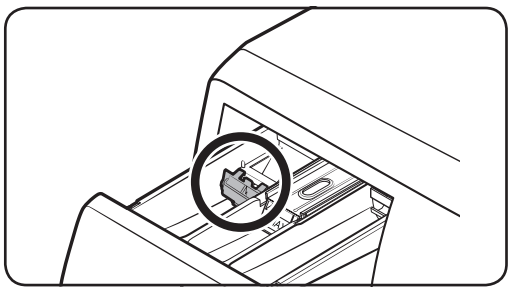

Si usa detergente en polvo

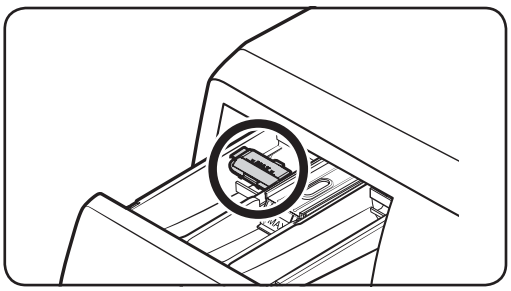

WD11TA046BX_04215P-00_MES.indd 35 2021/3/1 10:18:25

Funcionamiento

Panel de control

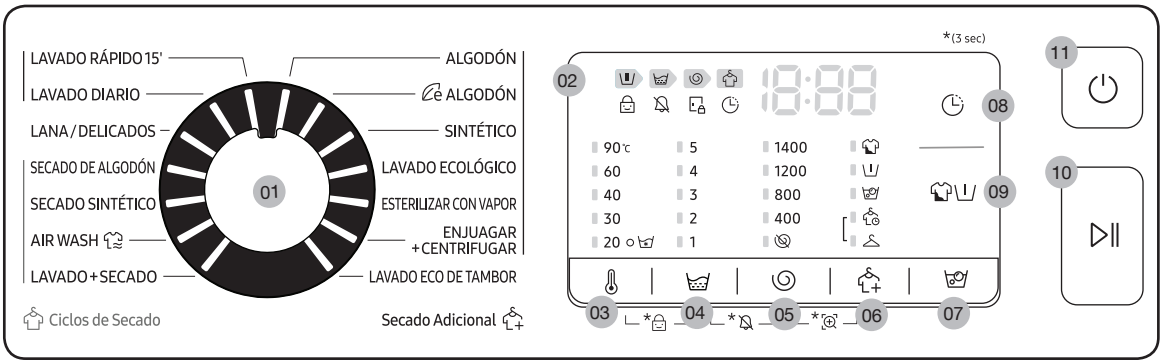

01 Selector de ciclos	Gire el disco para seleccionar un ciclo.
02 Pantalla	El display muestra información y tiempo restante estimado del ciclo que se está ejecutando, o un código de información cuando se produce una situación anormal.
03 Temperatura	Presione para cambiar la temperatura del agua para el ciclo seleccionado.
04 Enjuagar	Presione para cambiar el número de enjuagues para el ciclo actual. Puede establecer el número de enjuagues hasta un máximo de 5, en función del ciclo.
05 Centrifugar	Presione para cambiar la velocidad de centrifugado para el ciclo seleccionado. • Mantener en remojo (Sin indicador): Se suspende el ciclo de aclarado final para mantener la colada en el agua. Para sacar la ropa, ejecute un ciclo de desagüe o de centrifugado. • Sin Centrifugar : El tambor no centrifuga después del proceso de drenaje final. • Solo centrifugado : Para hacer funcionar el ciclo de Solo centrifugado, presione Centrifugar durante 3 segundos. Cuando aparece el tiempo del ciclo y la velocidad de centrifugado, presione **Centrifugar** repetidamente hasta que se seleccione la velocidad deseada de centrifugado. Luego, presione **Inicio/ Pausa** para iniciar el ciclo. El tiempo de centrifugado depende del ciclo seleccionado.
06 Opciones Secado	Presione este botón para seleccionar la opción de secado adecuada.
07 Prelavado con burbujas	Presione para activar/desactivar la función Prelavado con burbujas. Esta función ayuda a eliminar una gran variedad de manchas resistentes.

WD11TA046BX_04215P-00_MES.indd 36 2021/3/1 10:18:25

08 ◷ Final Diferido	Final Diferido le permite establecer el tiempo de finalización del ciclo actual. Sobre la base de sus ajustes, el tiempo de inicio del ciclo estará determinado por la lógica interna de la máquina. Por ejemplo, esta configuración es útil para programar su máquina para terminar un lavado a la hora que normalmente regresa al hogar del trabajo. • Presione para elegir una unidad de horas preestablecida.
09 Opciones	Presione para seleccionar las opciones. La disponibilidad de las opciones depende del ciclo.
10 ▷|| Inicio/Pausa	Inicia o detiene el funcionamiento.
11 ⏻ Encender/ Apagar	Presione para encender/apagar la lavadora.

Para obtener más información sobre las opciones, consulte la sección “Funciones especiales”.

*(3 sec)(3 seg) : Mantenga presionado durante 3 segundos.

Sencillos pasos para comenzar

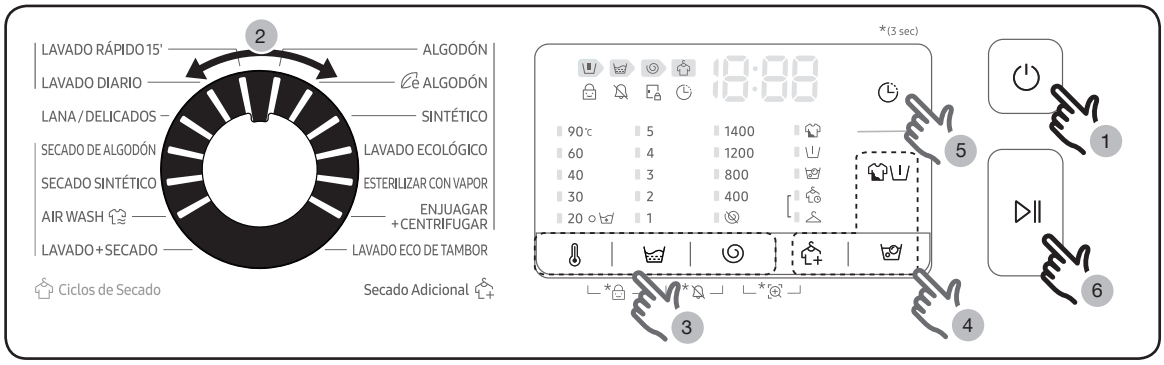

1. Presione el botón ⏻ **Encender/Apagar** para encender la lavadora.
2. Gire el **Selector de ciclos** para seleccionar el ciclo deseado.
3. Cambie los ajustes del programa (**Temperatura**, **Enjuagar**, y **Centrifugar**) según sea necesario.
4. Presione **Opciones**, **Prelavando con burbujas** o **Opciones Secado** para agregar las opciones que desee. Las opciones disponibles variarán dependiendo del ciclo seleccionado.
5. La máquina tiene una sencilla opción de ◷ **Final Diferido** para su conveniencia. Si usted desea usar esta opción, presione el botón correspondiente.
6. Presione ▷|| **Inicio/Pausa**.

WD11TA046BX_04215P-00_MES.indd 37 2021/3/1 10:18:26

Funcionamiento

Sólo ciclo de secado

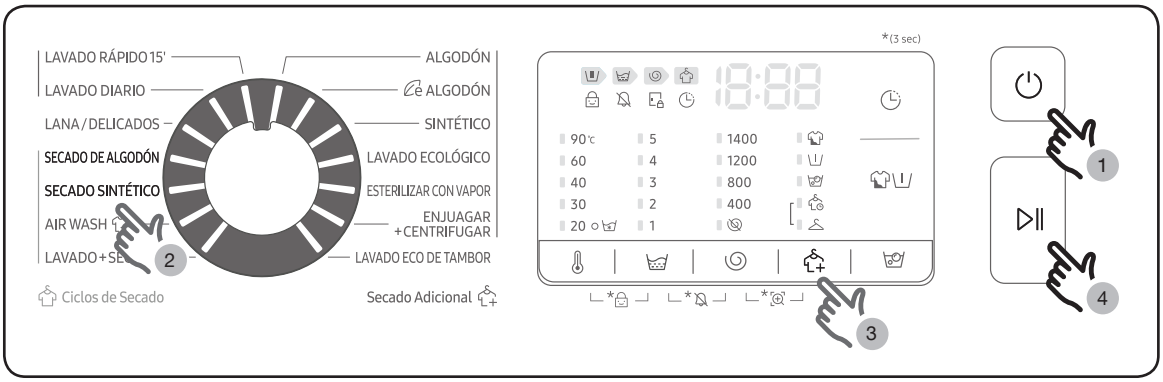

Puede secar su ropa directamente o secar la ropa lavada siguiendo los siguientes procedimientos.

1. Presione el botón ⏻ **Encender/Apagar** para encender la lavadora.
2. Utilice el selector de programa para seleccionar el programa de secado adecuado.
3. Presione el botón de **Opciones Secado** para seleccionar el modo de secado adecuado.
4. Presione el botón ⏯ **Inicio/Pausa** para comenzar a secar.

Para cambiar el ciclo durante el funcionamiento

1. Presione **Inicio/Pausa** para detener el funcionamiento.
2. Seleccione un programa diferente.
3. Presione el botón **Inicio/Pausa** nuevamente para iniciar el nuevo programa.

WD11TA046BX_04215P-00_MES.indd 38 2021/3/1 10:18:26

Descripción del ciclo

Programas estándar

Ciclo	Descripción	Carga máx. (kg)
ALGODÓN	• Para algodón, ropa de cama y de mesa, ropa interior, toallas o camisas. El tiempo de lavado y el número de enjuagues se ajustan automáticamente en función de la carga.	Máx.
ALGODÓN	• Rendimiento óptimo con bajo consumo de energía para tejidos de algodón, ropa de cama y de mesa, ropa interior, toallas o camisas. Para ahorrar energía la temperatura de lavado puede ser inferior a la especificada.	Máx.
SINTÉTICO	• Para tejidos de poliéster (diolen, trevira), poliamida (perlón, nailon) o materiales similares.	4.0
LAVADO ECOLÓGICO	• El ciclo ecobubble a baja temperatura ayuda a reducir el consumo energético.	4.0
ESTERILIZAR CON VAPOR	• Telas de algodón y lino que han estado en contacto directo con la piel (p. ej.: ropa interior). • Para obtener los mejores resultados de higiene, seleccione una temperatura igual o mayor a 60 °C. • Los ciclos de vapor ayudan a disminuir las alergias y a eliminar las bacterias (esterilizar).	4.0
ENJUAGAR + CENTRIFUGAR	• Incluye un aclarado adicional después de aplicar suavizante a la ropa.	Máx.
LAVADO ECO DE TAMBOR	• Limpia la suciedad y las bacterias del tambor. • Ejecútelo una vez cada 40 lavados sin aplicar detergente ni lejía. Recibirá un aviso automático cada 40 lavados. • Asegúrese de que el tambor esté vacío. • No utilice ningún tipo de agente limpiador para limpiar el tambor.	-

WD11TA046BX_04215P-00_MES.indd 39 2021/3/1 10:18:26

Funcionamiento

Ciclo	Descripción	Carga máx. (kg)
LAVADO RÁPIDO 15’	• Para prendas ligeramente sucias y ropa cuyo peso es inferior a 2.0 kg y que le hace falta rápidamente. • Use menos de 20 g de detergente. Si usa más de 20 g de detergente, pueden quedar residuos. • En el caso de detergentes líquidos, use un máximo de 20 ml.	2.0
LAVADO DIARIO	• Para carga mixta de tejidos de algodón y sintéticos.	4.0
LANA/ DELICADOS	• Específico para lana lavable a máquina y tejidos delicados como tejidos transparentes, sujetadores, lencería (seda) y otros tejidos solo para lavado a mano. • El ciclo **LANA/DELICADOS** realiza movimientos delicados y remojo para evitar que las fibras se encojan o deformen. • Se recomienda usar detergente neutro y líquido.	2.0

Ciclos de secado

Ciclo	Descripción	Carga máx. (kg)
SECADO DE ALGODÓN	• Para secado general.	7.0
SECADO SINTÉTICO	• Un ciclo de secado a temperatura baja para ropa sensible al calor.	3.0
AIR WASH	• Este ciclo es útil para eliminar los malos olores.	1.0
LAVADO+SECADO	• Para la limpieza de prendas de algodón con suciedad normal, lavables a 40 °C o 60 °C, juntas en el mismo ciclo, y para que se sequen de tal manera que puedan guardarse inmediatamente en un armario. Este ciclo se usa para evaluar el cumplimiento de la legislación de la UE en materia de diseño ecológico para el lavado y el secado.	7.0

NOTA

- Para ahorrar energía y agua, cargue la lavadora y la secadora de uso doméstico con la capacidad indicada por el fabricante para cada ciclo.

WD11TA046BX_04215P-00_MES.indd 40 2021/3/1 10:18:26

- El ruido y la humedad restante están relacionadas con la velocidad de centrifugado: cuanto mayor sea la velocidad de centrifugado en la fase de centrifugado, mayor será el ruido y menor la humedad restante.
- Los ciclos más efectivos en cuanto a ahorro de energía son, por lo general, aquellos con temperaturas más bajas y mayor duración.

Opciones

Opción		Descripción
	Intensivo	• Para prendas muy sucias. El tiempo de funcionamiento de cada ciclo es superior al normal.
	Pre Lavado	• Añade un ciclo de lavado preliminar antes del ciclo de lavado principal.
	Prelavando con burbujas	• El Prelavando con burbujas ayuda a eliminar una gran variedad de manchas resistentes. • Si selecciona Prelavando con burbujas, la ropa sucia se remoja completamente en burbujas de agua para un lavado eficiente. • Prelavando con burbujas está disponible con 5 ciclos, a los que añade 30 minutos: ALGODÓN, SINTÉTICO, ESTERILIZAR CON VAPOR, LAVADO DIARIO y LAVADO+SECADO.

Opciones Secado

Opción		Descripción
	Secado Estándar	• Seleccione para secar la ropa automáticamente mediante la detección de la cantidad y peso de la ropa. Seleccione este para secar ropa de algodón tales como pantalones, remeras y ropa interior de algodón.
	Tiempo de Secado	• Úselo para secar la carga lavada durante un periodo específico de tiempo, según su material, cantidad y humedad.

WD11TA046BX_04215P-00_MES.indd 41 2021/3/1 10:18:27

Funcionamiento

Final Diferido

Puede hacer que la lavadora inicie automáticamente el proceso completo en otro momento, eligiendo un tiempo de retardo entre 1 y 24 horas (en incrementos de 1 hora). La hora que aparece en la pantalla indica el momento en el cual finalizará el proceso completo.

1. Seleccione un programa. Después, cambie los ajustes del programa si es necesario.
2. Presione el botón **Final Diferido** repetidas veces hasta establecer una hora de finalización deseada.
3. Presione **Inicio/Pausa**.
   El indicador correspondiente se enciende al correr el reloj.
4. Para cancelar el **Final Diferido**, reinicie la máquina lavadora, para ello presione **Encender/Apagar**.

Ejemplo de uso

Usted quiere terminar un ciclo de dos horas dentro de 3 horas. Demorado al programa actual con el ajuste de tres horas y presiona el botón **Inicio/Pausa** a las 2:00 p.m.¿Qué sucede entonces? La lavadora empieza a funcionar a las 3:00 p.m. y termina a las 5:00 p.m.A continuación se muestran los horarios para este ejemplo.

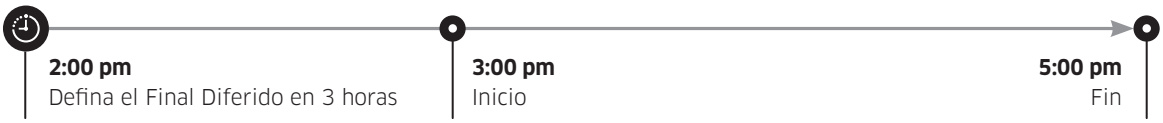

WD11TA046BX_04215P-00_MES.indd 42 2021/3/1 10:18:28

Configuraciones

Seguro para niños

Para prevenir que los niños pongan accidentalmente en marcha la lavadora o le cambien los ajustes, el Seguro para niños bloquea todos los botones excepto Encender/Apagar.

- Para configurar el Seguro para niños, mantenga presionado **Temperatura** y **Enjuagar** simultáneamente durante 3 segundos. Para activar, presione **Inicio/Pausa**.
- Para salir de la función Seguro para niños, mantenga presionadas **Temperatura** y **Enjuagar** durante 3 segundos.

NOTA

- En la función Seguro para niños, primero hay que liberar el seguro si desea añadir detergente o ropa.
- Su configuración permanecerá activa incluso tras el reinicio de la máquina.
- No se puede abrir la puerta después de un ciclo de lavado cuando el Seguro para niños está activado. Desactive la función antes de abrir la puerta para sacar la ropa.

Sonido de Alarma Activado/Desactivado

Puede encender o apagar el sonido de la lavadora. Cuando esta función está desactivada, la melodía de fin de ciclo y el sonido de apagado no suenan. Los otros sonidos permanecerán activos.

- Para silenciar el sonido, mantenga presionados simultáneamente los botones **Enjuagar** y **Centrifugar** durante 3 segundos.
- Para volver a activar el sonido, manténgalos presionados de nuevo durante 3 segundos.
- Su configuración permanecerá activa incluso tras el reinicio de la máquina.

WD11TA046BX_04215P-00_MES.indd 43 2021/3/1 10:18:28

Mantenimiento

Mantenga la lavadora limpia para evitar un rendimiento inferior y preservar el ciclo de vida.

LAVADO ECO DE TAMBOR

Ejecute este programa regularmente para limpiar el tambor y eliminar las bacterias que haya en él. Este ciclo calienta el agua a 60-70 °C.

1. Presione el botón Encender/Apagar para encender la lavadora.
2. Gire el Selector de programas para seleccionar LAVADO ECO DE TAMBOR.
3. Presione Inicio/Pausa.

NOTA

- La temperatura del agua para LAVADO ECO DE TAMBOR está establecida en 70 °C y no se puede cambiar.
- Se recomienda ejecutar el ciclo LAVADO ECO DE TAMBOR una vez cada 40 lavados.
- Para evitar la formación de cal añada la cantidad de detergente adecuada de acuerdo con la dureza del agua local o agregue descalcificador al detergente.

Recordatorio del LAVADO ECO DE TAMBOR

Dependiendo del modelo, el recordatorio de LAVADO ECO DE TAMBOR puede ser un símbolo o un LED.
Cuando es un ícono, este se ilumina en el panel de control.
Cuando es un LED, este se ilumina junto a LAVADO ECO DE TAMBOR, o en la zona de opciones del panel de control.

- El recordatorio de LAVADO ECO DE TAMBOR parpadea en el panel de control una vez cada 40 lavados. Es aconsejable realizar el LAVADO ECO DE TAMBOR regularmente.
- Cuando vea que este recordatorio parpadea por primera vez, puede ignorarlo hasta 6 veces seguidas. Desde el séptimo lavado, el recordatorio deja de aparecer. Sin embargo aparece nuevamente la segunda vez que se cumplen 40 lavados.
- El mensaje "0" puede permanecer aun después de la finalización del último proceso.
- Puede grabar el conteo de ciclos LAVADO ECO DE TAMBOR presionando el botón de Encender/Apagar. Esto no detiene ni apaga la máquina, sino que registra la cantidad de ciclos ejecutados.
- Aunque "0" no desaparezca, la máquina funcionará normalmente.
- Es aconsejable ejecutar el ciclo regularmente por razones de higiene.

WD11TA046BX_04215P-00_MES.indd 44 2021/3/1 10:18:28

Smart check

Para activar esta función, primero debe descargar Samsung Smart Washer en Play Store o Apple Store e instalarlo en un dispositivo móvil con cámara.

La función Smart Check se ha optimizado para:Series Galaxy e iPhone (solo modelos aplicables).

1. Cuando la lavadora detecte un problema que se deba comprobar, aparecerá un código de información en la pantalla. Para acceder al modo Smart Check, mantenga presionado **Centrifugar** y **Opciones Secado** al mismo tiempo durante 3 segundos.
2. La lavadora inicia el procedimiento de autodiagnóstico y muestra un código de error si se encuentra un error.
3. Ejecute la aplicación Samsung Smart Washer en su dispositivo móvil y toque Smart Check.
4. Oriente el dispositivo móvil hacia la pantalla de la lavadora de tal manera que la cámara del teléfono y la lavadora estén frente a frente. Después, la aplicación reconocerá automáticamente el código de información.
5. Cuando el código de información se reconoce correctamente, la aplicación proporciona información detallada sobre el problema y sobre las acciones que hay que realizar.

NOTA

- El nombre de la función, Smart Check, puede diferir dependiendo del idioma.
- Si se refleja luz en la pantalla de la lavadora, es posible que la aplicación no reconozca el código de información.
- Si la aplicación no reconoce el código de Smart Check en ocasiones sucesivas, introduzca manualmente el código de información en la pantalla de la aplicación.

WD11TA046BX_04215P-00_MES.indd 45 2021/3/1 10:18:29

Mantenimiento

Desagüe de emergencia

En caso de interrupción del suministro eléctrico, vacíe el agua del tambor antes de sacar la ropa.

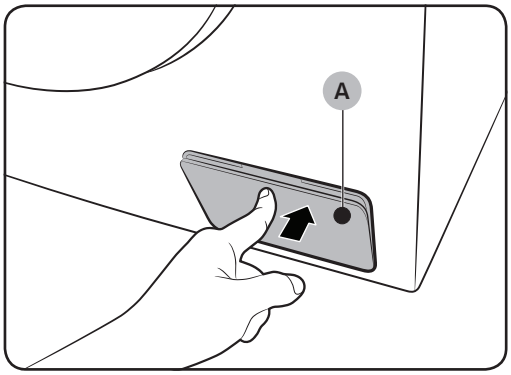

1. Apague y desconecte la lavadora de la toma eléctrica.
2. Presione con suavidad el área superior de la **cubierta del filtro (A)** para abrirla.

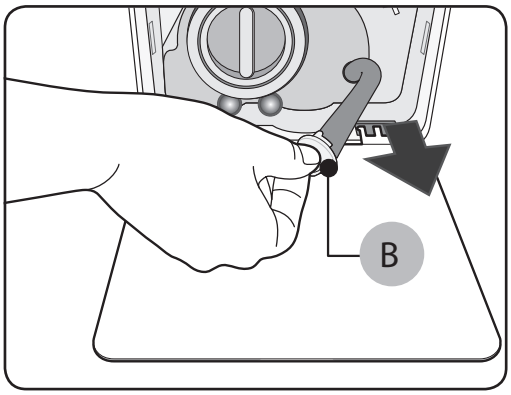

3. Coloque un recipiente vacío, espacioso sobre la cubierta y estire el tubo de drenaje de emergencia hacia el recipiente mientras sostiene la **tapa del tubo (B)**.

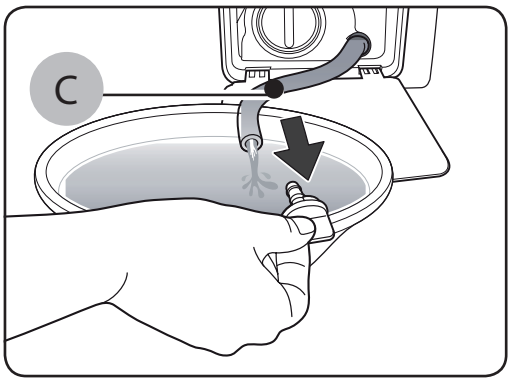

4. Abra la tapa del tubo y deje que el agua en el **tubo de drenaje de Emergencia (C)** fluya hacia el recipiente.
5. Cuando termine, cierre la tapa del tubo y vuelva a insertar el tubo. Luego, cierre la cubierta del filtro.

NOTA

Use un recipiente espacioso porque el agua en el tambor puede ser más de la esperada.

WD11TA046BX_04215P-00_MES.indd 46 2021/3/1 10:18:29

Limpieza

Superficie de la lavadora

Utilice un paño suave con un detergente doméstico no abrasivo. No rocíe agua sobre la lavadora.

Filtro de malla

Limpie el filtro de malla de la manguera de suministro de agua una o dos veces al año.

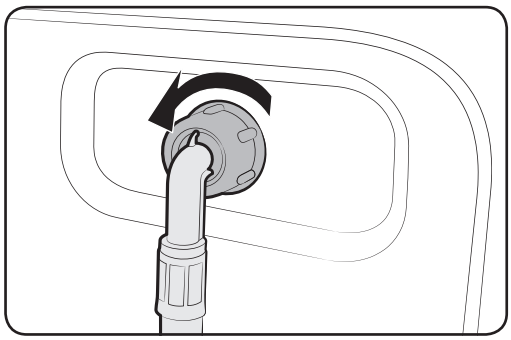

1. Apague la lavadora y desenchufe el cable de alimentación.
2. Cierre el grifo del agua.
3. Afloje y desconecte la manguera de agua de la parte trasera de la lavadora. Cubra la manguera con un paño para evitar que salga el agua.

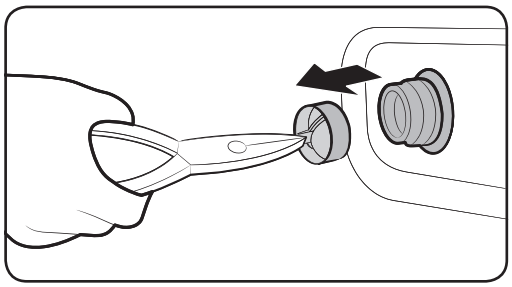

4. Use unas pinzas para sacar el filtro de malla de la válvula de entrada.
5. Sumerja profundamente el filtro de malla de tal manera que el conector roscado esté también sumergido.
6. Deje secar totalmente el filtro de malla a la sombra.
7. Vuelva a insertar el filtro de malla en la válvula de entrada y reconecte la manguera de agua a la válvula de entrada.
8. Abra el grifo del agua.

NOTA

Si el filtro de malla está obstruido, aparecerá en la pantalla el código de error "4C".

WD11TA046BX_04215P-00_MES.indd 47 2021/3/1 10:18:29

Mantenimiento

Filtro de residuos

Limpie el filtro de residuos cada dos meses para evitar obstrucciones. Un filtro de residuos obstruido puede reducir el efecto de burbujas.

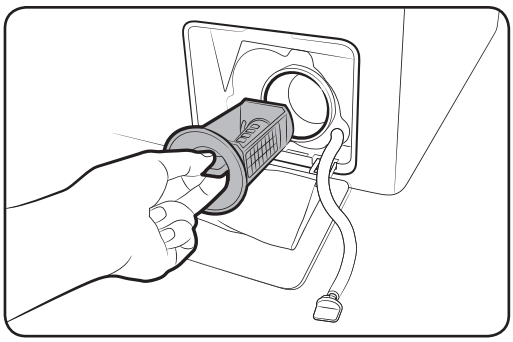

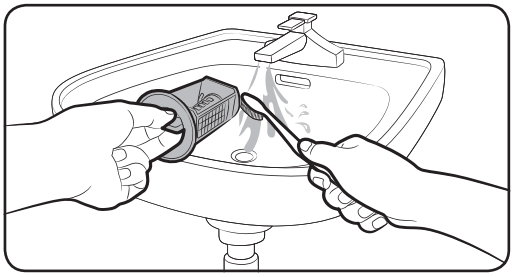

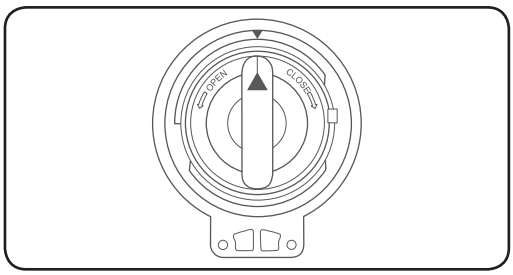

1. Apague la lavadora y desenchufe el cable de alimentación.
2. Desagote el agua que resta dentro del tambor. Consulte la sección "Desagüe de emergencia".
3. Presione con suavidad el área superior de la cubierta del filtro para abrirla.
4. Gire la perilla del filtro de residuos hacia la izquierda y vacíe el agua restante.
5. Limpie el filtro de residuos utilizando cepillos suaves. Asegúrese de que la bomba de desagüe situada dentro del filtro no esté obstruida.
6. Vuelva a introducir el filtro de residuos y gire el tapón del filtro hacia la derecha.

NOTA

- Algunos filtros de residuos cuentan con una tapa de seguridad diseñada para evitar que los niños sufran accidentes. Para abrir la tapa del filtro de residuos, presiónela y gírela hacia la izquierda. El mecanismo de resorte de la perilla de seguridad ayuda a abrir el filtro.
- Para cerrar la tapa de seguridad del filtro de residuos, gírela hacia la derecha. El muelle produce un ruido que es normal.

NOTA

Si el filtro de residuos está obstruido, aparecerá en la pantalla un código de información "5C".

WD11TA046BX_04215P-00_MES.indd 48 2021/3/1 10:18:29

⚠ **PRECAUCIÓN**

- Asegúrese de que el tapón del filtro esté correctamente cerrado después de limpiarlo. De lo contrario, puede producirse una fuga de agua.
- Asegúrese de que el filtro esté correctamente introducido después de limpiarlo. De lo contrario, puede producirse un fallo de funcionamiento o una fuga de agua.

Cajón para detergente

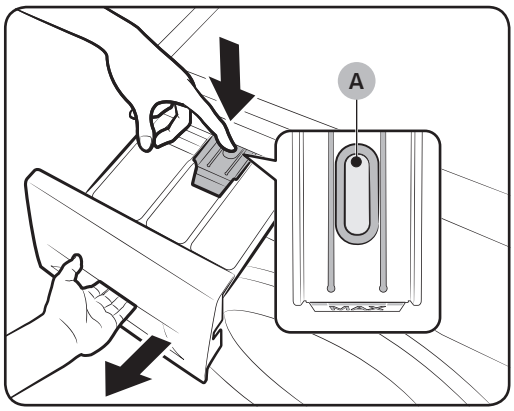

1. Mientras presiona la **palanca de desbloqueo (A)** del interior de la cubeta, deslice la cubeta para abrirla.

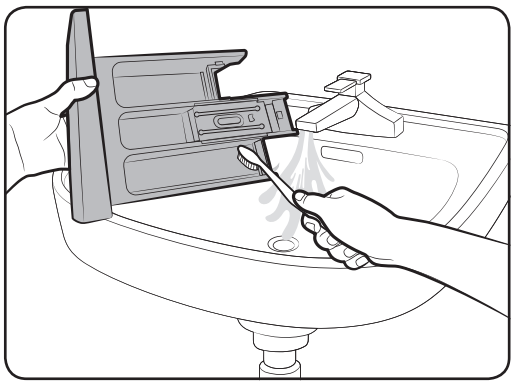

2. Limpie las piezas de la cubeta utilizando agua corriente y un cepillo suave.

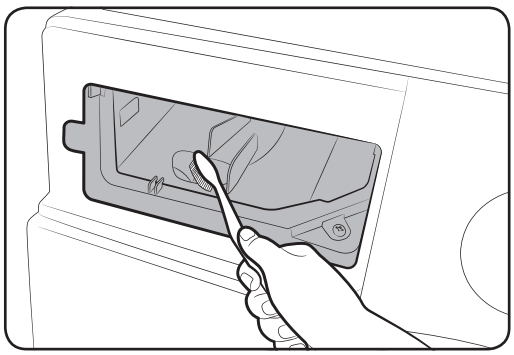

3. Use un cepillo para botellas para limpiar el hueco del cajón y eliminar los residuos de detergente o cal que haya ahí.

4. Vuelva a introducir en la cubeta la **palanca de desbloqueo** y el **contenedor para detergente líquido**.

5. Deslice la cubeta hacia adentro para cerrarla.

WD11TA046BX_04215P-00_MES.indd 49 2021/3/1 10:18:29

Mantenimiento

NOTA

Para sacar el detergente que queda, realice el programa ENJUAGAR + CENTRIFUGAR con el tambor vacío.

Recuperación tras una congelación

Si la temperatura baja de 0 °C, la lavadora puede congelarse.

1. Apague la lavadora y desenchufe el cable de alimentación.
2. Vierta agua tibia sobre el grifo del agua para aflojar la manguera de suministro de agua.
3. Desconecte la manguera de suministro de agua y sumérjala en agua tibia.
4. Vierta agua tibia en el tambor y déjela unos 10 minutos.
5. Vuelva a conectar la manguera de suministro de agua al grifo del agua.

NOTA

Si la lavadora sigue sin funcionar con normalidad, repita los pasos anteriores hasta que así sea.

Mantenimiento de cara a un periodo prolongado sin utilizar la lavadora

Evite dejar la lavadora sin utilizar durante un tiempo prolongado.
Si este es el caso, vacíe la lavadora y desenchufe el cable de alimentación.

1. Gire el selector de programas para seleccionar ENJUAGAR + CENTRIFUGAR.
2. Vacíe el tambor y presione el botón Inicio/Pausa.
3. Cuando se haya completado el programa, cierre el grifo del agua y desconecte la manguera de suministro de agua.
4. Apague la lavadora y desenchufe el cable de alimentación.
5. Abra la puerta para dejar que circule el aire por el tambor.

WD11TA046BX_04215P-00_MES.indd 50 2021/3/1 10:18:30

Solución de problemas

Si hay algún problema, compruebe el mensaje de información en la pantalla LED y siga las instrucciones en pantalla.
Si el problema continúa, póngase en contacto con el centro de servicio.

Verificaciones

Si tiene algún problema con la lavadora, primero consulte la tabla siguiente y pruebe las sugerencias.

Problema	Acción
No se enciende.	• Verifique que la lavadora esté enchufada. • Asegúrese de que la puerta esté adecuadamente cerrada. • Asegúrese de que las canillas estén abiertas. • Presione ▷‖ Inicio/Pausa para poner en marcha la lavadora. • Asegúrese de que la función Seguro para niños no esté activada. • Antes de que la lavadora comience a llenarse, se escuchará una serie de sonidos semejantes a un "clic" para controlar la traba de la puerta y que se efectúe un drenaje rápido. • Revise el fusible o reinicie el disyuntor. • Verifique si el suministro de energía funciona adecuadamente.. • Se detectó tensión baja. - Verifique si el cable de alimentación está enchufado. • Asegúrese de que no haya ropa atrapada en la puerta.
El suministro de agua es insuficiente o no se suministra agua.	• Abra completamente el grifo del agua. • Asegúrese de que la puerta esté adecuadamente cerrada. • Compruebe que la manguera de la fuente de agua no esté congelada. • Asegúrese de que la manguera de suministro de agua no está doblada ni congelada. • Asegúrese de que haya suficiente presión de agua. • Asegúrese de que la canilla de agua fría esté conectada apropiadamente. • Limpie el filtro de red ya que puede estar obstruido.
Después de un ciclo, queda detergente en el cajón del detergente.	• Asegúrese de que la lavadora funcione con suficiente presión de agua. • Asegúrese de verter el detergente en la parte central del cajón para detergente. • Asegúrese de que la tapa de enjuague esté insertada apropiadamente. • Si usa detergente granulado, asegúrese de que selector de detergente esté en la posición superior. • Saque la tapa de enjuague y limpie el cajón del detergente.

WD11TA046BX_04215P-00_MES.indd 51 2021/3/1 10:18:30

Solución de problemas

Problema	Acción
Vibraciones excesivas o hace ruidos.	• Asegúrese de que la lavadora esté instalada en un piso nivelado, sólido, que no sea resbaloso. Si el piso no está nivelado, use las patas niveladoras para ajustar la altura de la lavadora. • Asegúrese de que se hayan retirado los tornillos de transporte. • Asegúrese de que la lavadora no esté en contacto con ningún otro objeto. • Verifique que la carga de ropa sea equilibrada. • El motor puede causar ruido durante el funcionamiento normal. • Los mamelucos o la ropa con ornamentos de metal pueden causar ruido mientras se lavan. Esto es normal. • Los objetos de metal, como las monedas pueden causar ruido. Después de lavar, saque estos objetos del tambor o caja del filtro. • Redistribuya la carga. Si solo se necesita lavar un elemento como por ejemplo una bata o un par de jeans, el centrifugado final puede no ser satisfactorio, y aparecerá un mensaje de revisión "Ub" en la pantalla.
No drena o centrifuga.	• Asegúrese de que la manguera de drenaje esté derecha todo el camino al sistema de desagote. Si encuentra una restricción al drenaje, llame a reparaciones. • Compruebe que el filtro de residuos no esté obstruido. • Cierre la puerta y presione o toque Inicio/Pausa. Para su seguridad, la lavadora no girará ni centrifugará a menos que la puerta esté cerrada. • Asegúrese de que la manguera de drenaje no esté congelada ni obstruida. • Asegúrese de que la manguera de drenaje esté conectada a un sistema de drenaje que no esté obstruido. • Si la lavadora no recibe suministro de energía suficiente, la lavadora no drenará ni centrifugará temporalmente. Tan pronto como la lavadora recupere la energía suficiente, funcionará normalmente. • Asegúrese de que la manguera de drenaje esté posicionada correctamente, dependiendo del tipo de conexión. • Limpie el filtro de basura ya que puede estar obstruido.

WD11TA046BX_04215P-00_MES.indd 52 2021/3/1 10:18:30

Problema	Acción
No abre la puerta.	• Presione o toque **Inicio/Pausa** para detener la lavadora. • Puede llevar algunos minutos para que el mecanismo de cierre de la tapa se desconecte. • La puerta no se abrirá hasta 3 minutos después de que la lavadora se haya detenido o se haya apagado. • Asegúrese de que todo el agua en el tambor esté haya drenado. • Puede que no se abra la puerta si queda agua en el tambor. Desagote el tambor y abra la puerta en forma manual. • Asegúrese de que la luz de cierre de puerta esté apagada. La luz del cierre de la puerta se apaga después de que la lavadora se haya desagotado.
Espuma en exceso.	• Asegúrese de usar los tipos de detergente recomendados según corresponda. • Use un detergente de alta eficacia (HE) para evitar la formación de espuma en exceso. • Reduzca la cantidad de detergente para el agua blanda, las cargas pequeñas o las cargas ligeramente sucias. • NO se recomienda un detergente de baja eficacia.
No se puede aplicar detergente adicional.	• Asegúrese de que la cantidad restante de detergente y el suavizante de telas no esté sobre el límite.
Se detiene.	• Enchufe el cable de alimentación a un tomacorriente que funcione. • Revise el fusible o reinicie el disyuntor. • Cierre la puerta y presione o toque **Inicio/Pausa** para iniciar la lavadora. Para su seguridad, la lavadora no girará ni centrifugará a menos que la puerta esté cerrada. • Antes de que la lavadora comience a llenarse, se escuchará una serie de sonidos semejantes a un "clic" para controlar la traba de la puerta y que se efectúe un drenaje rápido. • Se puede producir una pausa o un período de remojo en el ciclo. Espere un instante para ver si la lavadora comienza a funcionar. • Asegúrese de que el filtro de malla de la manguera de suministro de agua en los grifos de agua no estén obstruidos. Periódicamente limpie el filtro de malla. • Si la lavadora no recibe suministro de energía suficiente, la lavadora no drenará ni centrifugará temporalmente. Tan pronto como la lavadora recupere la energía suficiente, funcionará normalmente.

WD11TA046BX_04215P-00_MES.indd 53 2021/3/1 10:18:30

Solución de problemas

Problema	Acción
Se llena con la temperatura de agua equivocada.	• Abra completamente ambos grifos. • Asegúrese de que la selección de temperatura sea la correcta. • Asegúrese de que las mangueras estén conectadas a los grifos correctos. Purgue las cañerías. • Asegúrese de que el calentador de agua esté configurado para suministrar agua caliente a un mínimo de 49 °C en el grifo. También, compruebe la capacidad del calentador de agua y tasa de recuperación. • Desconecte las mangueras y limpie el filtro de malla. El filtro de malla puede estar obstruido. • A medida que la lavadora se llena, la temperatura del agua puede variar debido a que la función automática de control de la temperatura controla la temperatura del agua que ingresa. Esto es normal. • Mientras la lavadora se llena, es posible que observe que por el dosificador pasa sólo agua caliente y/o sólo agua fría cuando se seleccionan las temperaturas de lavado fría o tibia. Ésta es una función normal que cumple el control de temperatura automático dado que la lavadora determina la temperatura del agua.
La carga está húmeda al final del ciclo.	• Use la velocidad de centrifugado Alto o Muy Rápido. • Use detergente de alta eficacia (HE) para reducir el exceso de espuma. • La carga es demasiado pequeña. Las cargas muy pequeñas (una o dos prendas) se pueden desequilibrar y no centrifugarse completamente. • Asegúrese de que la manguera de drenaje no está doblada ni obstruida.
Pierde agua.	• Asegúrese de que la puerta esté adecuadamente cerrada. • Asegúrese de que todas las conexiones de las mangueras estén ajustadas. • Asegúrese de que el extremo de la manguera de drenaje esté correctamente conectado y asegurado al sistema de drenaje. • Evite sobrecargar la lavadora. • Use un detergente de alta eficacia (HE) para evitar la formación de espuma en exceso. • Revise la manguera de drenaje. - Asegúrese de que el extremo de la manguera de desagüe no está en el suelo. - Asegúrese de que la manguera de drenaje no esté obstruida.

WD11TA046BX_04215P-00_MES.indd 54 2021/3/1 10:18:30

Problema	Acción
Tiene olores.	• El exceso de espuma se acumula en los recovecos y puede causar malos olores. • Ejecute ciclos de limpieza para limpiar la máquina periódicamente. • Limpie la junta de la puerta (diafragma). • Seque el interior de la lavadora después de que haya terminado el ciclo.
No se ven burbujas (solo modelos Bubble).	• Es posible que no vea burbujas si hay demasiada ropa en el tambor. • La ropa severamente contaminada puede no generar burbujas.

Si el problema persiste, comuníquese con un centro de servicio.

Códigos de información

Si la lavadora no funciona, puede que vea un código de información en la pantalla. Consulte la siguiente tabla y pruebe las sugerencias.

Código	Acción
4C	No hay suministro de agua. • Asegúrese de que las canillas estén abiertas. • Compruebe que las mangueras de agua no estén obstruidas. • Asegúrese de que las canillas estén congeladas. • Asegúrese de que la lavadora funcione con suficiente presión de agua. • Asegúrese de que la canilla de agua fría esté conectada apropiadamente. • Limpie el filtro de red ya que puede estar obstruido. • Cuando la máquina lavadora muestra el código "4C", la máquina lavadora realiza el drenaje durante 3 minutos. Mientras tanto, el botón de encendido se desactivará.
4C2	• Asegúrese de que la manguera de suministro de agua fría esté conectada firmemente a la canilla de agua fría. Si está conectada a la canilla de agua caliente, puede que se deforme la ropa con algunos ciclos.

WD11TA046BX_04215P-00_MES.indd 55 2021/3/1 10:18:30

Solución de problemas

Código	Acción
5C	No hay desagote de agua. • Asegúrese de que la manguera de drenaje no esté congelada ni obstruida. • Asegúrese de que la manguera de drenaje esté posicionada correctamente, dependiendo del tipo de conexión. • Limpie el filtro de basura ya que puede estar obstruido. • Asegúrese de que la manguera de drenaje esté derecha todo el camino al sistema de desagote. • Si permanece el código de información, contacte con un centro de atención al cliente.
dC	Funcionamiento de la lavadora con la puerta abierta. • Asegúrese de que la puerta esté adecuadamente cerrada. • Asegúrese de que no haya ropa atrapada en la puerta.
OC	Se derrama el agua. • Reinicie después del centrifugado. • Si el código de información permanece en la pantalla, contacte un centro de atención al cliente de Samsung local.
LC, LC1	Revise la manguera de drenaje. • Asegúrese de que el extremo de la manguera de desagüe no está en el suelo. • Asegúrese de que la manguera de drenaje no esté obstruida. • Si permanece el código de información, contacte con un centro de atención al cliente.
3C	Revise el funcionamiento del motor. • Pruebe reiniciar el ciclo. • Si permanece el código de información, contacte con un centro de atención al cliente.
UC	Hay que verificar el control electrónico (Error de sobrecarga). • Verifique la PCB (placa de circuito impresa) y el arnés de cables. • Verifique si el suministro de energía funciona adecuadamente.. • Si permanece el código de información, contacte con un centro de atención al cliente.
	Se detectó tensión baja. • Verifique si el cable de alimentación está enchufado. • Si permanece el código de información, contacte con un centro de atención al cliente.

WD11TA046BX_04215P-00_MES.indd 56 2021/3/1 10:18:30

Código	Acción
HC	Verificación de calefacción de alta temperatura. • Si permanece el código de información, contacte con un centro de atención al cliente.
1C	El sensor de Nivel de Agua no está funcionando bien. • Intente apagar la lavadora y reiniciar el ciclo. • Si permanece el código de información, contacte con un centro de atención al cliente. • Cuando la máquina lavadora muestra el código “4C”, la máquina lavadora realiza el drenaje durante 3 minutos. En este momento, el botón Encender/ Apagar está inactivo.
AC	Verifique las comunicaciones entre el PBA principal y el sub PBA. • Apague la máquina y reinicie el ciclo. • Si permanece el código de información, contacte con un centro de atención al cliente.
FC	El motor del ventilador de secado no funciona correctamente. • Apague la máquina y reinicie el ciclo. • Si permanece el código de información, contacte un centro de atención al cliente de Samsung local.
0	La máquina no se apaga automáticamente después del último proceso de centrifugado y el mensaje "0" permanece. • La máquina funciona normalmente sin ejecutar el ciclo de LAVADO ECO DE TAMBOR. No obstante, se recomienda ejecutar el ciclo con regularidad para mantener la higiene.

Si algún código de información no deja de aparecer en la pantalla, póngase en contacto con un centro de servicio local de Samsung.

WD11TA046BX_04215P-00_MES.indd 57 2021/3/1 10:18:30

Especificaciones

Tabla de indicaciones sobre telas

Los siguientes símbolos ofrecen indicaciones acerca del cuidado de las prendas. La etiqueta de indicaciones incluirá, en este orden, cuatro símbolos: lavado, blanqueado, secado y planchado, y limpieza a seco cuando sea necesaria. El uso de símbolos garantiza la consistencia entre los fabricantes textiles de artículos nacionales e importados. Siga las indicaciones de la etiqueta para prolongar la vida útil de la prenda y reducir los problemas del lavado.

	Material resistente		No planchar
	Telas delicadas		Puede limpiarse en seco con cualquier solvente
	Se puede lavar a 95 ˚C		Limpiar en seco
	Se puede lavar a 60 ˚C		Puede limpiarse en seco con percloruro, líquido para encendedores, alcohol puro o R113 solamente
	Se puede lavar a 40 ˚C		Puede limpiarse en seco con combustible para aviación, alcohol puro o R113 solamente
	Se puede lavar a 30 ˚C		No limpiar en seco
	Solo lavado a mano		Secar en posición horizontal
	Sólo limpieza en seco		Puede secarse colgado
	Se puede utilizar lejía en agua fría		Secar colgando de una percha
	No usar lejía		Admite secadora, temperatura normal
	Puede plancharse a 200 ºC como máximo		Admite secadora, temperatura reducida
	Puede plancharse a 150 ºC como máximo		No secar en secadora
	Puede plancharse a 100 ºC como máximo		

WD11TA046BX_04215P-00_MES.indd 58 2021/3/1 10:18:34

Protección del medio ambiente

- Este electrodoméstico se fabrica con materiales reciclables. Si decide desechar este electrodoméstico, siga la normativa local relacionada con la eliminación de desechos. Corte el cable de alimentación para que el electrodoméstico no pueda conectarse a una fuente de alimentación. Quite la puerta para que los animales y los niños pequeños no puedan quedar atrapados dentro del electrodoméstico.
- No utilice cantidades de detergente mayores a las recomendadas por el fabricante del detergente.
- Utilice productos quitamanchas y lejías antes del ciclo de lavado y sólo cuando sea estrictamente necesario.
- Ahorre agua y electricidad utilizando solo la capacidad total de la lavadora (la cantidad exacta depende del programa que se utilice).

Garantía de las piezas de repuesto

Garantizamos que las siguientes piezas de repuesto estarán a disposición de los reparadores profesionales y usuarios finales durante un periodo mínimo de 10 años después de comercializar la última unidad del modelo.

- Puerta, bisagras y gomas de la puerta, ensamblaje de bloqueo de la puerta y accesorios de plástico como los dosificadores de detergente.

Hoja de especificaciones

" * " Asterisco(s) significa variante de modelo y puede variar (0-9) o (A-Z).

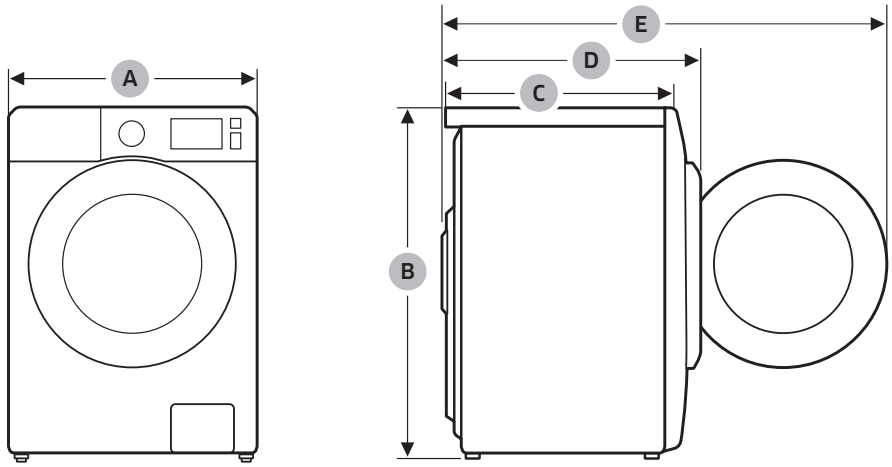

WD11TA046BX_04215P-00_MES.indd 59 2021/3/1 10:18:34

Especificaciones

Tipo			Lavadora de carga frontal
Nombre del modelo			WD11TA046BX / WD11TA046BE
Dimensiones	A (Ancho)		600 mm
	B (Altura)		850 mm
	C (Profundidad)		650 mm
	D		730 mm
	E		1170 mm
Presión del agua			50 kPa ~ 800 kPa
Peso neto			68 kg
Capacidad de lavado y centrifugado			11,0 kg
Capacidad de secado			7,0 kg
Consumo de energía	Lavado y calentamiento	220 V	1900 W
		240 V	2300 W
	Secado	220 V	1600 W
		240 V	1900 W
Revoluciones del centrifugado			1400 rpm

NOTA

- El diseño y las especificaciones están sujetos a cambios sin previo aviso para mejorar la calidad.

WD11TA046BX_04215P-00_MES.indd 60 2021/3/1 10:18:34

Comentarios

WD11TA046BX_04215P-00_MES.indd 62 2021/3/1 10:18:34

WD11TA046BX_04215P-00_MES.indd 63 2021/3/1 10:18:34

SAMSUNG

¿TIENE PREGUNTAS O COMENTARIOS?

PAÍS	LLAME AL	O VISITE NUESTRA PÁGINA WEB
CHILE	800 726 786	www.samsung.com/cl/support
BOLIVIA	800 107 260	www.samsung.com/cl/support

DC68-04215P-00

WD11TA046BX_04215P-00_MES.indd 64 2021/3/1 10:18:35