Home Network COMMAX®

SISTEMA DE PORTERO DE ENTRADA

Instrucciones de uso





Home Network COMMAX®

COMMAX Co.,Ltd.
531-11,Sangdaewon-dong, Jungwon-gu,
Seongnam, Gyeonggi-do, Korea
Int"l Business Dept:
Tel.; +82-31-7393-540-550
Fax.; +82-31-745-2133
Web site: www.commax.com.

Printed In Korea

CITOFONO

Modelo DP2SDR2A

COMMAX Co.,Ltd.

INSTALACION ALAMBRICA

1.- Conecte los dos cables del portero de entrada (1) al Terminal 1,2 de anexo de habilitación (2).

2.- Conecte el abre – puerta electrónico (3) al Terminal (S1) (S2), como en la ilustración.

3.- Cuando haya terminado la conexión, enchufe el aparato a la toma de corriente alterna.

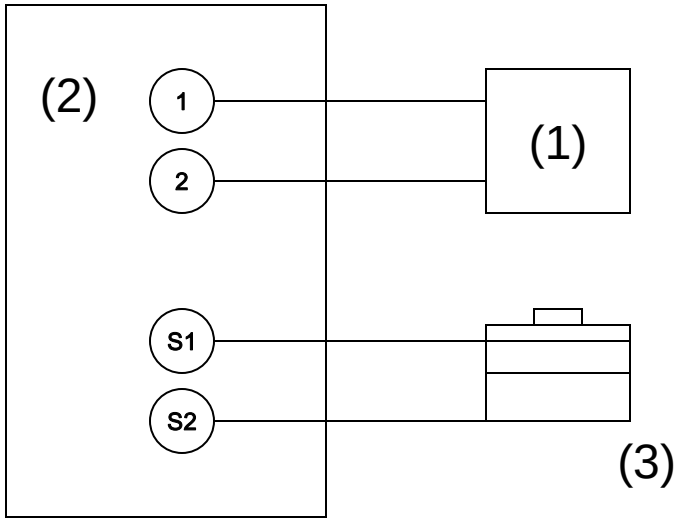

1.- PORTERO DE ENTRADA
2.- ANEXO DE HABITACION
3.- ABRE - PUERTA

INSTRUCCIONES DE OPERACIÓN

- Cuando alguien presiona el botón de llamado del portero de entrada el anexo de habitación emite un sonido de xilófono.

- Levante el auricular del anexo de habilitación y hable con el visitante.

-Usted no necesita presionar el botón de llamado mientras conversa con la otra persona , quien se debe mantener a una distancia de 30 cm. del portero de entrada.

-- Después de determinar quien es la persona que quiere entrar, abra la puerta presionando el botón abre puerta del anexo de habitación.

-Use la perilla de control de volumen para ajustar el volumen del sonido de llamado.

- Cuando termine de hablar , simplemente cuelgue el auricular

ADVERTENCIAS

Lea todas las instrucciones de seguridad y operación antes de operar al aparato, y consérvelas para referencias futuras.

- No se debe usar el aparato cerca del agua, por Ejemplo; junto a una tina de baño, palangana, lavaplatos, lavaderos, en subterráneos húmedos, junto a una piscina, etc.

- El aparato se debe instalar de tal manera que su ubicación o su posición no interfiera en su correcta ventilación .
Ejemplo; Sobre camas, sofás, alfombras o superficies similares que puedan bloquear la ventilación, en instalaciones empotradas, como un estante para libros, un armario que pueda impedir la circulación del aire por las aberturas para ventilación.

- El aparato se debe instalar lejos de fuentes de calor, como radiadores, radiadores, rejillas de calefacción, hornos u otros aparatos que puedan producir calor.

- Los cables de alimentación de energía se deben enrollar de manera de manera que no puedan ser pisados por personas ni apretados por elementos ubicados por elementos ubicados encima o contra ellos, poniendo especial atención a los cables en los enchufes, en las cajas de salida para uso general y en los puntos por donde salen del aparato.

- El cable eléctrico se debe desenchufar 100de la toma de corriente cuando el sistema se va a dejar sin uso durante un largo periodo de tiempo.

- Se debe tener cuidado de que no caiga objetos sobre el aparato ni entren líquidos a la caja a través de las aberturas.

Notas

.....

.....

.....

.....

.....

.....

.....

.....

.....

.....

.....

.....

.....

.....

.....

.....

.....

.....

ESPECIFICACIONES

ALIMENTACION
ELECTRICA……AC 110/120/220/240V, 50-60Hz

ENERGIA DE SALIDA DEL ANEXO
DE HABITACIÒN …….. 40mW A traves de 8 ohm

ENERGIA DE SALIDA DEL
SONIDO DE LLAMADO……....Alto: 300mW a traves de 8ohm
Bajo: 50mW a traves de 8 ohm

DISTANCIA
EFECTIVA……..100m, alambre de cobre de 0.8 mm

DIMENSIONES……Anexo de habitación:230 mm (Largo)
x 88mm (ancho) x 70 mm (fondo)

PESO…….....Anexo de habitación: 600 gr
Portero de Entrada: 170gr

DISTRIBUIDOR

CONTROL Y FUNCIONES

ANEXO DE HABITACION

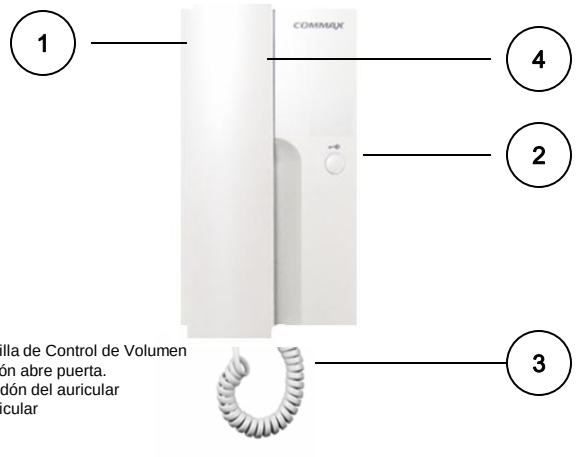

1. Perilla de Control de Volumen
2. Botón abre puerta.
3. Cordón del auricular
4. Auricular

PORTERO DE ENTRADA

