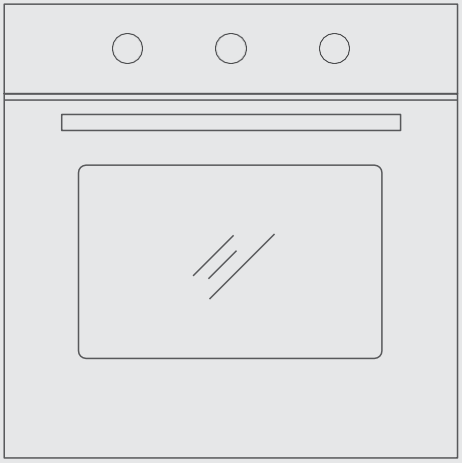

HORNO EMPOTRABLE

MANUAL DEL USUARIO

MBOG1TAM-40ECBS

Advertencias: Antes de utilizar este producto, lea este manual cuidadosamente y guárdelo para futuras consultas. El diseño y las especificaciones con el fin de mejorar el producto están sujetos a cambios sin previo aviso. Consulte con su distribuidor o fabricante para obtener mayor información.
El diagrama anterior es solo para referencia. Considere la apariencia del producto real como el estándar.

NOTA DE AGRADECIMIENTO

¡Gracias por elegir Midea! Antes de utilizar su nuevo producto Midea, lea este manual detenidamente para asegurarse de que sabe cómo manejar las características y funciones que le ofrece su nuevo electrodoméstico de forma segura.

ÍNDICE

02 Uso previsto

03 Instrucciones de seguridad

07 Instalación del producto

11 Especificaciones

12 Descripción del producto

15 Instrucciones de funcionamiento

16 Limpieza y mantenimiento

17 Solución de problemas

18 Marcas comerciales, derechos de autor y declaración legal

19 Eliminación y reciclaje

20 Aviso de protección de datos

INSTRUCCIONES DE SEGURIDAD

Uso previsto

Las siguientes recomendaciones de seguridad están destinadas a evitar riesgos imprevistos o daños causados por una operación insegura o incorrecta del aparato. Revise el empaque y el aparato que acaba de comprar y asegúrese de que todo esté intacto para garantizar un funcionamiento seguro. Si encuentra algún daño, póngase en contacto con el vendedor o distribuidor. Tenga en cuenta que, por motivos de seguridad, no se permiten modificaciones o alteraciones en el aparato. El uso inapropiado puede causar peligros y la pérdida de garantía.

Explicación de los símbolos

	**Peligro** Este símbolo indica que existen peligros para la vida y la salud de las personas debido a gases extremadamente inflamables.
	**Advertencia de voltaje eléctrico** Indica que existe peligro para la vida y la salud de las personas debido al voltaje.
	**Advertencia** Indica un peligro inminente con un nivel medio de riesgo que, si no se evita, puede ocasionar la muerte o lesiones graves.
	**Precaución** Indica un peligro con un bajo grado de riesgo que, si no se evita, puede ocasionar lesiones leves o moderadas.
	**Atención** Indica información importante, como daños materiales, pero no peligro.
	**Respete las instrucciones** Indica que solo un técnico especializado debe manipular el aparato de acuerdo con las instrucciones de funcionamiento.

¡Lea atentamente estas instrucciones de funcionamiento antes de usar o poner en marcha su aparato y guárdelas cerca del aparato o de donde lo instale para posteriores consultas!

INSTRUCCIONES DE SEGURIDAD IMPORTANTES

ESTAS ADVERTENCIAS SE PROPORCIONAN PARA GARANTIZAR LA SEGURIDAD. LEÁLAS DETENIDAMENTE ANTES DE INSTALAR O UTILIZAR EL APARATO.

Para mantener la EFICIENCIA y SEGURIDAD de este aparato, recomendamos:

- Llamar solamente a los centros de servicio autorizados por la tienda donde compró el aparato.
- Utilizar solo repuestos originales
- Cuando el horno se enciende por primera vez, puede desprender un olor desagradable. Esto se debe al agente de unión utilizado para los paneles aislantes dentro del horno. Para limpiar las impurezas de aceite en el interior del horno, utilícelo vacío con la función de cocción convencional a 250 °C durante 90 minutos.
- Durante el primer uso, es completamente normal que se produzca un ligero humo. Si esto ocurre, debe esperar a que desaparezca el olor antes de introducir alimentos en el horno.
- Utilizar el producto en un entorno abierto.
- Si la superficie está agrietada, apague el aparato para evitar la posibilidad de una descarga eléctrica.
- Los niños no deben jugar con el aparato.
  La limpieza y el mantenimiento no deben ser realizados por niños sin supervisión.
- El aparato puede calentarse demasiado durante el uso. Evite tocar los elementos calefactores dentro del horno.

- No permitir que los niños se acerquen al horno cuando esté en funcionamiento, especialmente cuando la parrilla esté encendida.
- Asegúrese de que el aparato esté apagado antes de reemplazar la bombilla del horno para evitar la posibilidad de descargas eléctricas.
- Se debe incorporar un medio de desconexión en el cableado fijo de acuerdo con las especificaciones de cableado.
- Se debe supervisar a los niños para asegurarse de que no jueguen con el aparato.
- Este aparato no está diseñado para ser utilizado por personas (incluidos niños) con capacidades físicas, sensoriales o mentales reducidas, o con falta de experiencia y conocimiento, a menos que hayan recibido supervisión o instrucciones sobre el uso del aparato por parte de una persona responsable de su seguridad.
- Las piezas accesibles pueden calentarse durante el funcionamiento. Mantener alejados a los niños pequeños.
- Se debe incorporar un medio de desconexión omnipolar en el cableado fijo de acuerdo con las normas de cableado.
- Si el cable de alimentación está dañado, debe ser reemplazado por el fabricante, el centro de servicio autorizado o personas igualmente calificadas para evitar riesgos.
- No utilizar limpiadores abrasivos fuertes o raspadores afilados de metal para limpiar el vidrio de la puerta del horno, ya que pueden rayar la superficie, lo que puede provocar la rotura del vidrio.

- No utilizar limpiadores de vapor.
- Este aparato no está diseñado para funcionar con un temporizador externo o un sistema de control remoto independiente.
- Las instrucciones para hornos que contengan rejillas incluirán detalles que indiquen la correcta instalación de las rejillas.
- No utilizar el horno a menos que use algo en los pies.
- No tocar el horno con las manos mojadas o húmedas ni cuando esté descalzo.
- Para el horno: La puerta del horno no debe abrirse con frecuencia durante el período de cocción.
- El aparato debe ser instalado y puesto en funcionamiento por un técnico autorizado. El fabricante no se hace responsable de los daños que puedan producirse por una colocación defectuosa, así como por una instalación realizada por personal no autorizado.
- Cuando la puerta o el cajón del horno estén abiertos, no deje nada encima, ya que podría desequilibrar el aparato o romper la puerta.
- Algunas partes del aparato pueden mantener su calor durante mucho tiempo; es necesario esperar a que se enfríe antes de tocar los puntos que están expuestos al calor directamente.
- Si no va a utilizar el aparato durante mucho tiempo, se recomienda desconectarlo.
- No instale el electrodoméstico detrás de una puerta decorativa o la puerta de un mueble de cocina, ya que esto puede hacer que el electrodoméstico se sobrecaliente.

Declaración De Conformidad

Cuando haya desembalado el horno, asegúrese de que no haya sufrido ningún daño. Si tiene alguna duda, no lo utilice. Póngase en contacto con un profesional calificado. Mantenga los materiales de embalaje como bolsas de plástico, poliestireno o clavos fuera del alcance de los niños ya que son peligrosos para ellos.

INSTALACIÓN DEL PRODUCTO

Si hay alguna discrepancia entre la ilustración y el producto real, consulte el producto real.

Diagrama de armario (armario de pie)

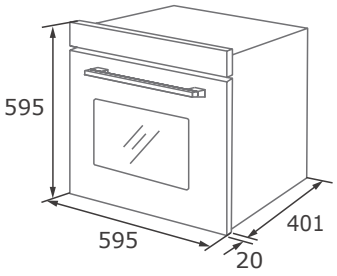

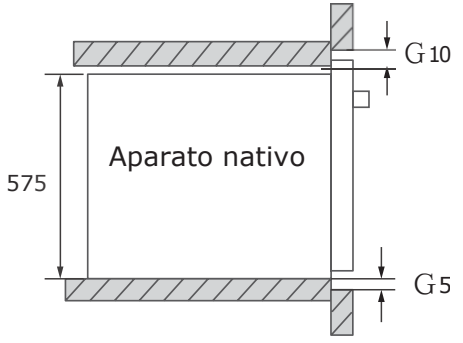

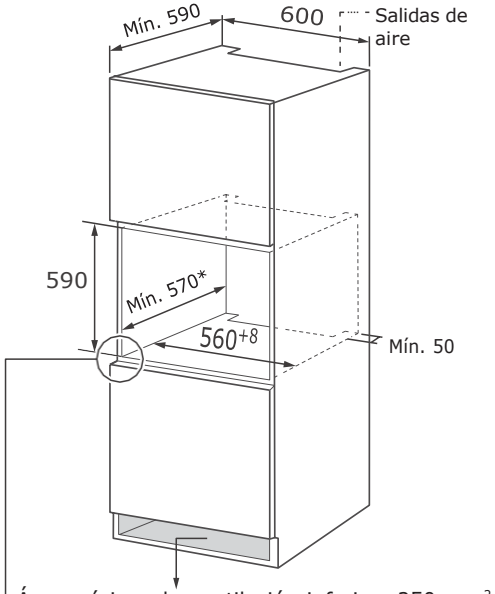

Área mínima de ventilación inferior: 250 mm²

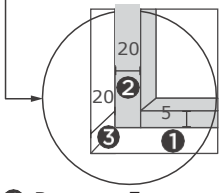

❶ Reserve 5 mm para el panel de la puerta en la parte superior e inferior, respectivamente.

❷ Reserve 20 mm para el panel de la puerta a la izquierda y a la derecha, respectivamente.

❸ Reserva 20 mm de grosor para el panel de la puerta.

1. El grosor del armario es de 20 mm.
2. Si la toma de corriente está instalada en la parte posterior del aparato, la profundidad de la abertura del armario debe aumentarse de un mínimo de 590 mm a 620 mm.
3. Las dimensiones en las figuras están en mm.

Diagrama de armario (armario bajo)

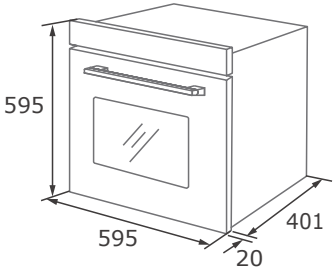

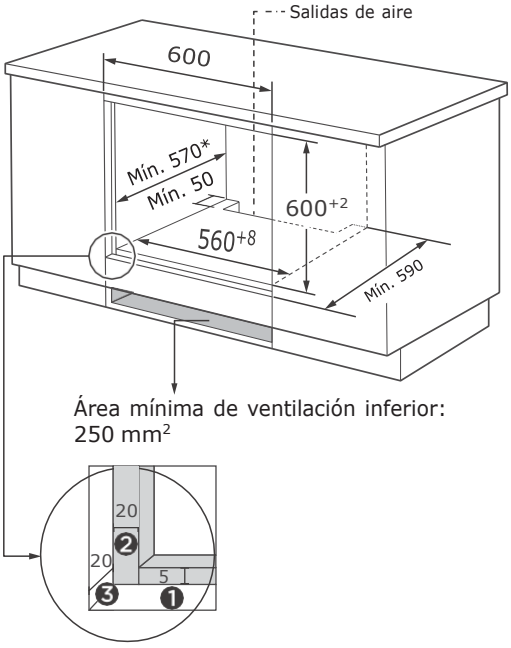

❶ Reserve 5 mm para el panel de la puerta en la parte superior e inferior, respectivamente.
❷ Reserve 20 mm para el panel de la puerta a la izquierda y a la derecha, respectivamente.
❸ Reserva 20 mm de grosor para el panel de la puerta.

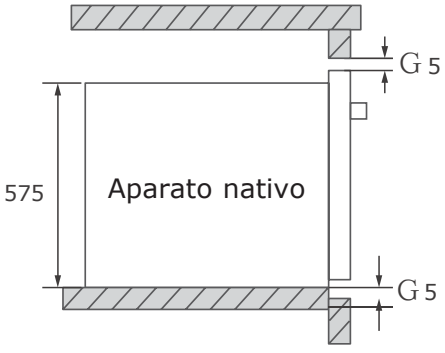

Sin cocina

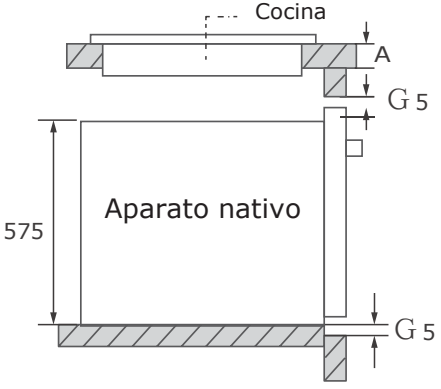

Con cocina

Si el aparato está instalado debajo de la cocina, el grosor mínimo de la encimera A se muestra a continuación:

Tipo de cocina	encimera A
Cocina de inducción	37 mm
Cocina de inducción de superficie completa	47 mm
Cocina de gas	30 mm
Cocina eléctrica	27 mm

1. El grosor del armario es de 20 mm.
2. Si la toma de corriente está instalada en la parte posterior del aparato, la profundidad de la abertura del armario debe aumentarse de un mínimo de 590 mm a 620 mm.
3. Las dimensiones en las figuras están en mm.

Instrucciones de instalación importantes

Contenido que significa [obligatorio]

1. El funcionamiento seguro de este aparato solo puede garantizarse si ha sido nstalado por un técnico autorizado de acuerdo con estas instrucciones de instalación. El instalador será responsable de cualquier daño resultante de una instalación incorrecta.
2. Todo el proceso de instalación requiere dos instaladores profesionales. Use guantes protectores secos durante la instalación para evitar arañazos o descargas eléctricas.
3. Los armarios instalados deben ser resistentes al calor hasta 90 °C, y los frentes de los armarios adyacentes hasta 70 °C.
4. Utilice un enchufe de 16A.

Contenido que significa [prohibir]

1. No instale el aparato detrás de una puerta decorativa o de una puerta de un armario de cocina, ya que el aparato podría sobrecalentarse.
2. Verifique si el aparato está dañado después de desembalarlo. No conecte el aparato si se ha dañado durante el transporte.
3. No bloquee la ventilación del aparato ni el espacio entre el armario y el aparato.
4. Tenga mucho cuidado al mover o instalar el aparato. No levante el aparato por la manija de la puerta, ya que es muy pesado.
5. Si el cable de alimentación o el enchufe están dañados, deje de usar el aparato inmediatamente para evitar incendios, descargas eléctricas u otras lesiones.

⚠ Contenido que significa [nota]

1. Tenga mucho cuidado al mover o instalar el aparato para evitar daños en el aparato o en los armarios.
2. Antes de poner en marcha el aparato, retire todos los materiales de embalaje y accesorios del interior del horno.
3. La toma de corriente debe ser accesible para los usuarios (como al lado del armario) para facilitar el apagado.
4. Después de completar la instalación, asegúrese de que el enchufe de alimentación esté firmemente insertado en la toma de corriente.
5. Consulte el "Diagrama del armario" para conocer los requisitos de profundidad neta del armario. El espacio libre entre el tablero inferior del armario y el tablero trasero (o pared) no debe ser inferior a 50 mm.

Pasos de la instalación

1. Puede personalizar el armario según el "Diagrama del armario".
   Antes de la instalación, compruebe que la toma de corriente sea normal y la conexión a tierra adecuada, y compruebe si la dimensión del armario cumple con los requisitos de instalación.
2. Coloque el aparato en los lugares designados de la cocina, instálelo en un armario vertical y conecte la alimentación.
3. Para localizar los orificios de fijación de montaje, abra la puerta del aparato y mire el marco lateral del aparato (la posición se muestra arriba).
4. Fije el aparato al armario con dos tapones de goma A y tornillos B suministrados con el aparato.

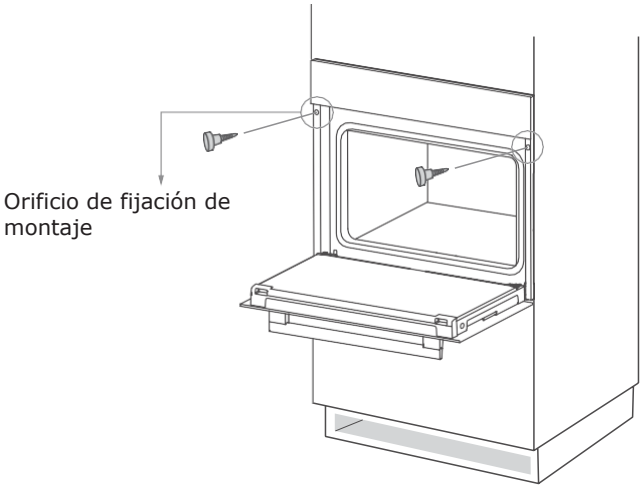

ESPECIFICACIONES

MODELO	MBOG1TAM-40ECBS
Voltaje nominal	220V~
Frecuencia nominal	50 Hz
Alimentación eléctrica	1850 W

DESCRIPCIÓN DEL PRODUCTO

Horno

Al retirar los alimentos, use guantes aislantes del calor para evitar quemaduras!
En el momento de abrir la puerta del horno, preste atención al vapor.
Abra la puerta en un ángulo pequeño para evitar el vapor en la cara.

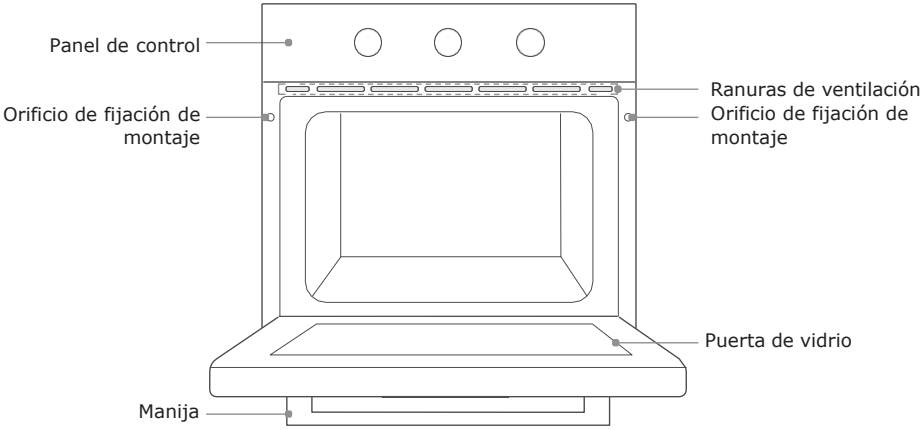

Accesorios



Rejilla para asar
Ase los alimentos a la parrilla o coloque recipientes de cocción resistentes al calor

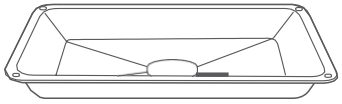

Bandeja para
Cocine grandes porciones de comida o recoja restos de comida

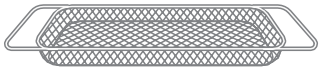

Cesta para freir al aire
Función de freir al aire específica

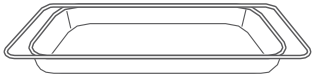

Bandeja para hornear
Parrilla doble + función de convección específica

Accesorios (solo para algunos modelos)

Para que el horno funcione correctamente, la rejilla y la bandeja para asar solo deben colocarse entre los niveles primero y quinto. Cuando se usen juntos, coloque la bandeja para asar debajo de la rejilla.

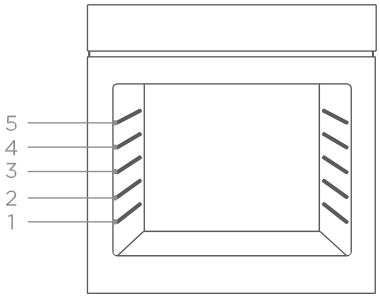

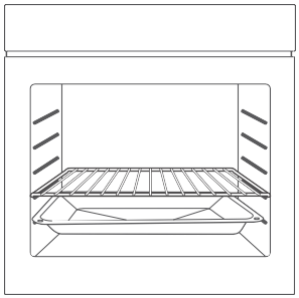

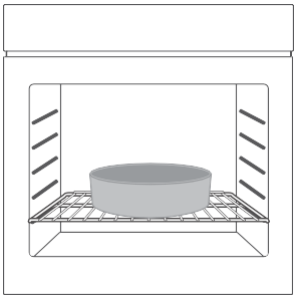

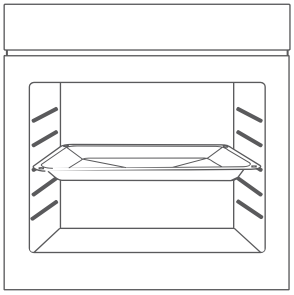

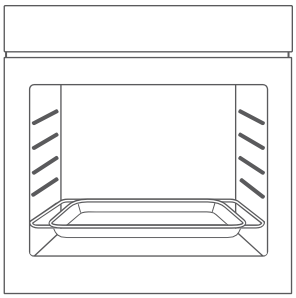

Panel de control

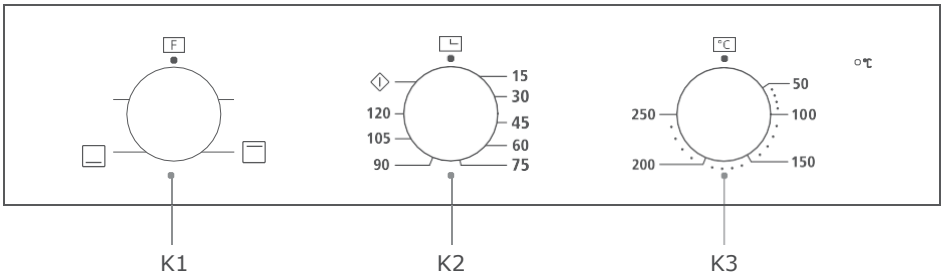

Gire la perilla K1 para seleccionar la función de cocción.
Gire la perilla K2 para ajustar el tiempo.
Gire la perilla K3 para ajustar la temperatura.

Modo	Introducción al modo
Bombilla del horno	El proceso de cocción puede verse en condiciones de iluminación. Excepto la función ECO.
Convencional	Los elementos calefactores superior e inferior funcionan al mismo tiempo, lo que los hace ideales para hornear pasteles más grandes.
Calentador inferior	El calor se proporciona mediante tubos de calentamiento en la parte inferior del horno. Se utiliza principalmente para mantener los alimentos calientes y para colorear el fondo de los alimentos.
Calentador superior	El calor se proporciona mediante tubos de calentamiento en la parte superior del horno. Se utiliza principalmente para el aislamiento de alimentos y la coloración de las superficies de los alimentos.

INSTRUCCIONES DE FUNCIONAMIENTO

Antes de usar el horno por primera vez

1. El horno no debe funcionar hasta que se haya instalado correctamente.
2. Para evitar el fuego, retire todos los materiales de protección del transporte y asegúrese de que el horno esté libre de residuos de embalaje y accesorios (por ejemplo, espuma, cartón, bandeja para asar, rejilla para asar, etc.).
3. Limpie el interior del horno y los accesorios con agua jabonosa y un paño suave.
4. Abra las ventanas de la cocina y las campanas extractoras para mantener una buena ventilación.
5. No permita que los niños o las mascotas entren en la cocina y cierre las puertas de las habitaciones adyacentes.
6. Después de conectar la alimentación, active el modo de horno, el tiempo y la temperatura en la tabla a continuación para eliminar los olores en el interior del horno.
7. Después del primer uso, abra la puerta del horno en un ángulo pequeño y espere hasta que se complete el enfriamiento.

Función	Temperatura	TIEMPO
Convencional	250 °C	0.5 horas

Funcionamiento normal

1. Gire la perilla K1 para seleccionar la función de cocción.
2. Gire la perilla K2 para ajustar el tiempo.
3. Gire la perilla K3 para ajustar la temperatura.
4. Cuando haya terminado de cocinar, gire todas las perillas a la posición " ".

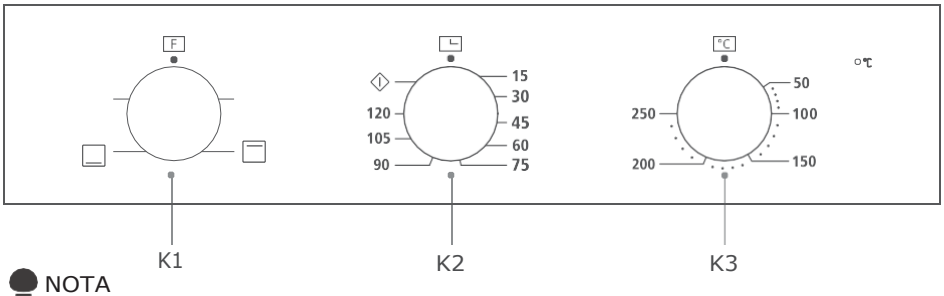

NOTA

Una vez finalizada la cuenta regresiva, el tubo de calentamiento del horno dejará de funcionar y el ventilador y la bombilla seguirán funcionando. Después de esperar hasta que el horno se enfríe, gire la perilla "K1" a la posición " ", y el ventilador y la bombilla se apagarán.

LIMPIEZA Y MANTENIMIENTO

Limpieza

Desconecte la alimentación antes de la limpieza y el mantenimiento. Para garantizar la vida útil del horno, límpielo a tiempo después de cocinar. Los pasos de limpieza son los siguientes:

- Después de cocinar, espere hasta que el aparato se enfríe completamente.
- Retire los accesorios del horno, enjuague con agua tibia y seque.
- Retire los residuos de alimentos y las manchas de aceite del interior del horno.
- Limpie la superficie del horno con un paño suave humedecido con detergente y séquelo.

NOTAS

- No use herramientas de limpieza afiladas, cepillos duros y productos de limpieza corrosivos, para no dañar el horno y sus accesorios.
- No utilice abrasivos fuertes ni espátulas metálicas afiladas para limpiar el vidrio de la puerta del horno.

Reemplazo de la bombilla

- Apague y desconecte la alimentación del horno. Asegúrese de que las partes internas estén frías antes de tocarlas.
- Retire la cubierta de la bombilla girándola en sentido antihorario (tenga en cuenta que puede estar rígida), reemplace la bombilla por una nueva del mismo tipo.
- Inserte la nueva bombilla, que debe ser resistente a 300 °C. Para obtener bombillas de repuesto, póngase en contacto con su centro de servicio local.
- Si tiene alguna duda, consulte a un electricista calificado para obtener ayuda.

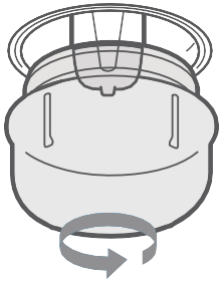

ADVERTENCIA

Para evitar descargas eléctricas, asegúrese de que el suministro eléctrico del aparato esté apagado y que el aparato esté completamente frío antes de retirar la bombilla.

SOLUCIÓN DE PROBLEMAS

Si el problema persiste, póngase en contacto con el servicio posventa.

Problema	Posible motivo	Solución
El horno no enciende	• La alimentación no está conectada	• Conecte la alimentación
	• El interruptor de alimentación principal no está encendido	• Encienda el interruptor de alimentación
	• La puerta del horno no está cerrada	• Cierre la puerta del horno
La bombilla no enciende	• La bombilla está rota	• Póngase en contacto con el servicio posventa
Hay un mal olor o humo	• Primer uso del horno	• No se requiere procesamiento
Los alimentos no están cocinados	• La temperatura es demasiado baja	• Utilice una temperatura más alta
	• La porción de alimento es demasiado grande	• Cocine los alimentos en trozos más pequeños o prolongue el tiempo de cocción.
Alimentos quemados o desiguales	• La temperatura está demasiado alta o el tiempo de calentamiento es demasiado largo	• Ajuste la temperatura o el tiempo de cocción
	• Los alimentos están demasiado cerca del tubo de calentamiento	• Ajuste las capas de colocación de los accesorios
El ventilador sigue funcionando después de detener la calefacción	• El ventilador retrasa el soplado para disipar el calor	• No se requiere procesamiento

MARCAS COMERCIALES, DERECHOS DE AUTOR Y DECLARACIÓN LEGAL

Midea El logotipo, las marcas denominativas, el nombre comercial, la imagen comercial y todas las versiones de los mismos son activos valiosos de Midea Group y/o sus filiales ("Midea"), de las que Midea posee marcas comerciales, derechos de autor y otros derechos de propiedad intelectual, y todo el fondo de comercio derivado del uso de cualquier parte de una marca comercial de Midea. El uso de la marca Midea con fines comerciales sin el consentimiento previo por escrito de Midea puede constituir una infracción de la marca o una competencia desleal en violación de las leyes pertinentes.

Este manual ha sido creado por Midea, y Midea se reserva todos los derechos de autor del mismo. Ninguna entidad o individuo puede usar, duplicar, modificar, distribuir en su totalidad o en parte este manual, o agrupar o vender con otros productos sin el consentimiento previo por escrito de Midea.

Todas las funciones e instrucciones descritas estaban actualizadas en el momento de imprimir este manual. Sin embargo, el producto real puede variar debido a funciones y diseños mejorados.

ELIMINACIÓN Y RECICLAJE

Instrucciones importantes para el medio ambiente

Cumplimiento de la Directiva RAEE y eliminación del producto usado:
Este producto cumple con la Directiva RAEE de la UE (2012/19/UE). Este producto cuenta con un símbolo de clasificación de residuos de aparatos eléctricos y electrónicos (RAEE).



Este símbolo indica que este producto no debe desecharse con otros residuos domésticos al final de su vida útil. El aparato usado debe devolverse a un punto de recogida oficial para el reciclaje de aparatos eléctricos y electrónicos. Para encontrar estos sistemas de recogida, póngase en contacto con las autoridades locales o con el lugar donde adquirió el producto. Cada hogar desempeña un papel importante en la recuperación y el reciclaje de aparatos usados. La eliminación adecuada del aparato usado ayuda a prevenir posibles consecuencias negativas para el medio ambiente y la salud humana.

Cumplimiento de la Directiva RoHS

Este producto cumple con la Directiva RoHS de la UE (2011/65/UE). No contiene materiales nocivos ni prohibidos especificados en la Directiva.

Información sobre el embalaje

Los materiales de embalaje del producto están fabricados con materiales reciclables de acuerdo con nuestra Normativa Nacional de Medio Ambiente. No deseche los materiales de embalaje junto con los residuos domésticos o de otro tipo. Llévelos a los puntos de recogida de materiales de embalaje designados por las autoridades locales.



AVISO DE PROTECCIÓN DE DATOS

Para la prestación de los servicios acordados con el cliente, nos comprometemos a cumplir sin restricciones todas las estipulaciones de la ley de protección de datos aplicable, de conformidad con los países acordados en los que se prestarán los servicios al cliente.

En general, nuestro tratamiento de datos tiene por objeto cumplir nuestra obligación contractual con usted y, por motivos de seguridad del producto, salvaguardar sus derechos en relación con la garantía y el registro del producto. En algunos casos, pero solo si se garantiza la protección de datos adecuada, los datos personales podrían transferirse a destinatarios ubicados fuera del Espacio Económico Europeo.

Si desea, puede solicitar más información al respecto. Puede ponerse en contacto con nuestro responsable de protección de datos a través de MideaDPO@midea.com. Para ejercer sus derechos, como el derecho a oponerse al tratamiento de sus datos personales con fines de marketing directo, póngase en contacto con nosotros a través de MideaDPO@midea.com. Para obtener más información, siga el código QR.

Midea

make yourself at home

www.midea.com

© Midea 2024 todos los derechos reservados