es

MANUAL DE USUARIO

Lavadora Secadora Automática

Capacidad Lavado 12 kg
Capacidad Secado 10kg

HealthGuard

- Tambor Inox
- Limpieza del tambor
- Display LED
- Bloqueo niños
- Wifi
- Pre Lavado
- Varios Programas
- Agua Fría

Smart Home

INVERTER QUATTRO

AUTOCLEAN

SteamCare

2 AÑOS DE GARANTÍA EN EL PRODUCTO

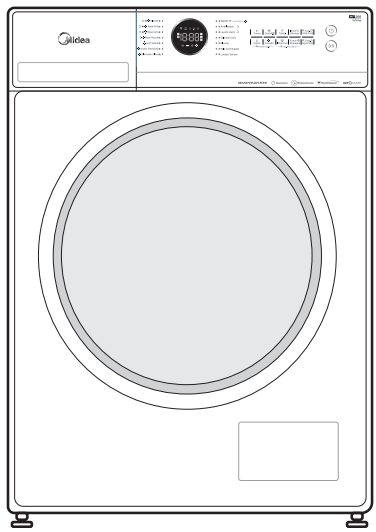

MF210D120WB/T

www.midea.com/cl

Advertencia:
Antes de usar este producto, lea cuidadosamente este manual y guárdelo para futuras consultas.

El diseño y las especificaciones están sujetas a cambios sin previo aviso para la mejora del producto.

CARTA DE AGRADECIMIENTO

¡Gracias por elegir Midea! Antes de usar su nuevo producto Midea, lea este manual detenidamente para asegurarse de que conoce cómo operar las características y funciones que su nuevo electrodoméstico ofrece de manera segura.

CONTENIDO

CARTA DE AGRADECIMIENTO 01
INSTRUCCIONES DE SEGURIDAD 02
ESPECIFICACIONES 06
VISTA GENERAL DEL PRODUCTO 07
GUÍA DE INICIO RÁPIDO 08
INSTALACIÓN DEL PRODUCTO 11
INSTRUCCIONES DE OPERACIÓN 15
CONFIGURACIÓN Y OPERACIÓN DE LA APLICACIÓN 25
LIMPIEZA Y MANTENIMIENTO 27
SOLUCIÓN DE PROBLEMAS 31
MARCAS COMERCIALES, DERECHOS DE AUTOR Y DECLARACIÓN LEGAL 32
ELIMINACIÓN Y RECICLAJE 33
AVISO DE PROTECCIÓN DE DATOS 34
TARJETA DE GARANTÍA 35



¡PRECAUCIÓN: SUPERFICIE CALIENTE!



¡PRECAUCIÓN: RIESGO DE INCENDIO!



Lea todas las instrucciones y explicaciones antes de usar. Siga las instrucciones cuidadosamente. Mantenga las instrucciones de operación a mano para su uso posterior. Si el electrodoméstico se vende o se transfiere, asegúrese de que el nuevo propietario siempre reciba estas instrucciones de operación.

INSTRUCCIONES DE SEGURIDAD

Uso previsto

El producto está destinado solo para uso doméstico y para textiles en cantidades adecuadas para lavar . Este electrodoméstico es solo para uso en interiores y no está destinadopara uso empotrado . Solo use de acuerdo con estas instrucciones . El electrodoméstico no está destinado para uso comercial.
Cualquier otro uso se considera uso indebido. El productor no es responsable de ningún daño o lesión que pueda resultar de ello.
Este electrodoméstico está destinado a ser utilizado en aplicaciones domésticas y similares, tales como:
- Áreas de cocina para el personal en tiendas, oficinas y otros entornos de trabajo;
- Casas de campo;
- Por clientes en hoteles, moteles y otros entornos residenciales;
- Entornos tipo bed and breakfast;
- Áreas de uso comunitario en bloques de pisos o en lavanderías.

Explicación de los símbolos



PELIGRO
Este símbolo indica que hay peligros para la vida y la salud de las personas debido a gas extremadamente inflamable.



ADVERTENCIA DE VOLTAJE ELÉCTRICO
Este símbolo indica que existe un peligro para la vida y la salud de las personas debido al voltaje.



ADVERTENCIA
La palabra de señal indica un peligro con un nivel medio de riesgo que, si no se evita, puede resultar en muerte o lesiones graves.



PRECAUCIÓN
La palabra de señal indica un peligro con un bajo grado de riesgo que, si no se evita, puede resultar en lesiones menores o moderadas.



NOTA
La palabra de señal indica información importante (por ejemplo, daños a la propiedad), pero no peligro.



OBSERVAR LAS INSTRUCCIONES
Este símbolo indica que un técnico de servicio solo debe operar y mantener este electrodoméstico de acuerdo con las instrucciones de operación.

Lea detenidamente la siguiente información de seguridad y sígala estrictamente para minimizar el riesgo de incendio o explosión, choque eléctrico y para evitar daños a la propiedad, lesiones personales o pérdida de vida. No seguir estas instrucciones anulará cualquier garantía.
Este electrodoméstico no está destinado al uso por personas (incluyendo niños) con capacidades físicas, sensoriales o mentales reducidas, o falta de experiencia y conocimiento, a menos que se les haya dado supervisión o instrucción sobre el uso del electrodomésticopor una persona responsable de su seguridad.

⚠ ADVERTENCIA: Peligro de choque eléctrico

- Si el cable de suministro está dañado, debe ser reemplazado por el fabricante, su agentede servicio o personas igualmente calificadas para evitar un peligro.
- Si la máquina está dañada, no debe ser operada a menos que sea reparada por el fabricante, su agente de servicio o personas igualmente calificadas.
- ¡Riesgo de choque eléctrico!
- El electrodoméstico puede ser utilizado por niños de 8 años en adelante y personas con capacidades físicas, sensoriales o mentales reducidas o falta de experiencia y conocimiento si se les ha dado supervisión o instrucción sobre el uso del electrodoméstico de manera segura y comprenden los peligros involucrados. Los niños no deben jugar con el electrodoméstico. La limpieza y el mantenimiento del usuario no deben ser realizados por niños sin supervisión.
- Los niños deben ser supervisados para que no jueguen con el electrodoméstico.
- Los niños menores de 3 años deben mantenerse alejados del electrodoméstico o ser supervisados continuamente.
- Los animales y los niños pueden trepar dentro de la máquina. Revise la máquina antes de cada operación.
- No trepe ni se siente en el electrodoméstico.

Ubicación de instalación y entorno

- Todos los productos de lavado y sustancias adicionales deben mantenerse en un lugar seguro fuera del alcance de los niños.
- No instale la máquina en un piso de alfombra.
- La obstrucción de las aberturas por una alfombra puede dañar la máquina.
- Mantenga el electrodoméstico alejado de fuentes de calor y luz solar directa para evitar que las piezas de plástico y goma se corroan.
- No use el electrodoméstico en ambientes húmedos o habitaciones que contengan gasexplosivo o cáustico. En caso de fugas de agua o salpicaduras de agua, deje que el electrodoméstico se seque al aire libre.
- que el aparato no debe instalarse detrás de una puerta con cerradura, una puerta corredera o una puerta con una bisagra en el lado opuesto al de la secadora, de tal manera que La apertura de la puerta de la secadora está restringida.
- No opere la máquina en habitaciones con una temperatura inferior a 5°C. Esto puede causar daños a las partes del electrodoméstico. Si es inevitable, asegúrese de drenar completamente el agua del electrodoméstico después de cada uso (consulte “Mantenimiento - Limpieza del filtro de la bomba de drenaje”) para evitar daños causados por la escarcha.
- el aire de escape no se debe descargar en un conducto de humos que se utiliza para expulsar humos de aparatos que queman gas u otros combustibles.
- No se debe permitir que la pelusa se acumule alrededor de la lavadora-secadora (no aplicable para electrodomésticos destinados a ser ventilados al exterior del edificio).

Instalación

- Retire todo el material de embalaje y los pernos de transporte antes de usar el electrodoméstico. De lo contrario, pueden producirse daños graves.
- Este electrodoméstico está equipado con una sola válvula de entrada y solo se puede conectar a la fuente de agua fría.
- El enchufe principal debe ser accesible después de la instalación.
- Antes de lavar la ropa por primera vez, el producto debe funcionar una vez en todos los procedimientos sin ropa adentro.
- Antes de usar la máquina, el producto debe ser calibrado.
- No coloque objetos excesivamente pesados en el electrodoméstico, como recipientes de agua o dispositivos de calefacción.

- No se debe colocar una secadora sobre una lavadora
- se debe proporcionar una ventilación adecuada para evitar el flujo de retorno de gases a la habitación de los aparatos que queman otros combustibles, incluidos los fuegos abiertos
- Los nuevos juegos de mangueras suministrados con el electrodoméstico deben ser utilizados y no se deben reutilizar las mangueras antiguas.
- Máx. Presión de agua de entrada 1 MPa. Presión de agua de entrada mínima 0,05 MPa.

Conexión eléctrica

- Asegúrese de que el cable de suministro no esté atrapado por la máquina, o puede dañarse.
- Conecte el producto a un enchufe con conexión a tierra protegido por un fusible que cumpla con los valores de la tabla de "Especificaciones técnicas". La instalación de puesta a tierra debe ser realizada por un electricista calificado. Asegúrese de que la máquina esté instalada de acuerdo con las regulaciones locales.
- Las conexiones de agua y electricidad deben ser realizadas por un técnico calificado de acuerdo con las instrucciones del fabricante y las regulaciones de seguridad locales.

⚠ ADVERTENCIA:

- No use enchufes múltiples o cables de extensión.
- El electrodoméstico no debe tener un dispositivo de conmutación externo, como un temporizador o estar conectado a un circuito que se encienda y apague regularmente.
- No saque el enchufe del enchufe de la red si hay gas inflamable alrededor.
- Nunca tire del enchufe con las manos mojadas.
- Siempre tire del enchufe, no del cable.
- Siempre desenchufe el electrodoméstico si no se está utilizando.

Conexiones de agua

- Compruebe las conexiones de los tubos de entrada de agua, el grifo de agua y la manguera de salida en busca de posibles problemas debido a cambios en la presión del agua. Si las conexiones se aflojan o gotean, cierre el grifo de agua y hágalo reparar.
- No utilice el electrodoméstico antes de que las tuberías y mangueras estén instaladas correctamente por personas cualificadas.
- La puerta de cristal puede calentarse mucho durante el funcionamiento. Mantenga a losniños y las mascotas alejados de la máquina mientras está en funcionamiento.
- Los tubos de entrada y salida de agua deben estar instalados de forma segura y permanecer sin daños.
- De lo contrario, puede producirse una fuga de agua.
- No retire el filtro de la bomba de drenaje mientras todavía haya agua en el electrodoméstico. Grandes cantidades de agua pueden filtrarse y existe el riesgo de quemaduras debido al agua caliente.

Operación y mantenimiento

⚠ ADVERTENCIA:

- Nunca detenga la máquina antes del final del ciclo de secado a menos que todos los artículos se retiren rápidamente y se extiendan para que el calor se disipe.
- La máquina no debe ser utilizada si se han utilizado productos químicos industriales para la limpieza. Riesgo de explosión.
- Retire todos los objetos de los bolsillos, como encendedores y fósforos
- ADVERTENCIA: Nunca detenga una secadora antes del final del ciclo de secado a menos que todos los artículos se retiren rápidamente y se extiendan para que el calor se disipe.

- Nunca use solventes inflamables, explosivos o tóxicos. No use gasolina y alcohol, etc. como detergentes. Seleccione solo detergentes adecuados para lavadoras.
- la secadora no se debe utilizar si se han utilizado productos químicos industriales para la limpieza.
- la trampa de pelusas debe limpiarse con frecuencia, si corresponde.
- Enjuague bien los artículos que hayan sido lavados a mano.
- No seque artículos sin lavar en el electrodoméstico.
- Los artículos que estén manchados con sustancias como aceite de cocina, acetona, alcohol, gasolina, queroseno, quitamanchas, trementina, cera y removedores de cera deben ser lavados en agua caliente con una cantidad extra de detergente antes de ser secados en el electrodoméstico.
- Los artículos que contengan espuma de goma (espuma de látex), gorros de ducha, textilesimpermeables, artículos con respaldo de goma y ropa o almohadas con almohadillas de espuma de goma no deben ser secados en la máquina.
- Se recomienda el uso de suavizantes de telas o productos similares según las instrucciones recomendadas.
- Nunca intente abrir la puerta con fuerza.
- La parte final de un ciclo de secadora se produce sin calor (ciclo de enfriamiento) para garantizar que los artículos se dejen a una temperatura que garantice que no se dañarán.
- Por favor, no cierre la puerta con fuerza excesiva. Si le resulta difícil cerrar la puerta, por favor revise si la ropa está correctamente insertada y distribuida.
- Siempre desenchufe el electrodoméstico y cierre la llave de agua antes de la limpieza y el mantenimiento y después de cada uso.
- ¡Nunca vierta agua sobre el electrodoméstico con fines de limpieza. Riesgo de choque eléctrico!
- Las reparaciones solo deben ser realizadas por el fabricante, su agente de servicio o personas igualmente calificadas para evitar un peligro.
- El productor no será responsable de los daños causados por la intervención de personasno autorizadas. authorized persons.
  Los suavizantes de telas, o productos similares, deben usarse como se especifica en las instrucciones del suavizante de telas

Transporte

- Antes del transporte:
  -Los pernos deben ser reinstalados en la máquina por una persona especializada;
  -El agua acumulada debe ser drenada de la máquina.
- Este electrodoméstico es pesado. Transporte con cuidado. Nunca sostenga ninguna parte sobresaliente de la máquina al levantarla. La puerta de la máquina no puede ser utilizada como asa.

Model	Capacidad de lavado/secado
MF210D120WB/T	12.0/10.0kg

ESPECIFICACIONES

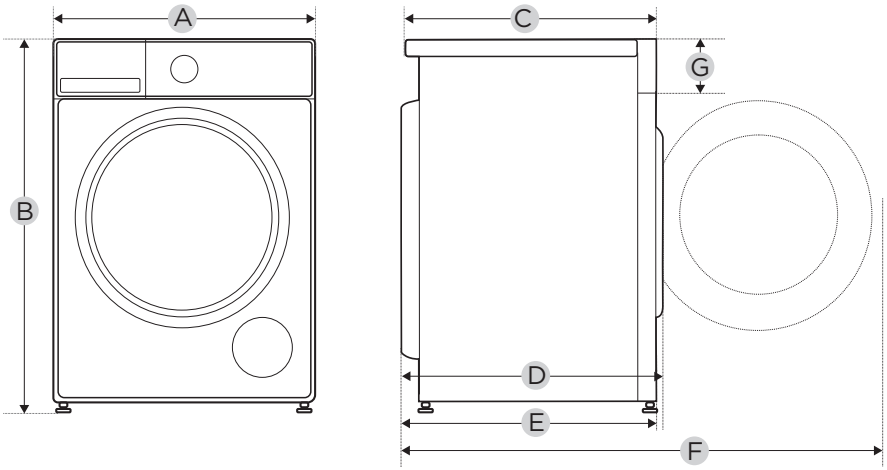

Model	MF210D120WB/T
Fuente de alimentación	220-240V~, 50Hz
Corriente máxima	10A
Presión de agua estándar	0.05MPa~1MPa
Capacidad de lavado	12kg
Capacidad de Secado	10kg
Dimensión	
A	590mm
B	845mm
C	535mm
Peso	66kg
Potencia nominal	1950W
Potencia de secado	1300W
Dimensión de referencia	
D	550mm
E	530mm
F	1035mm
G	120mm

VISIÓN GENERAL DEL PRODUCTO

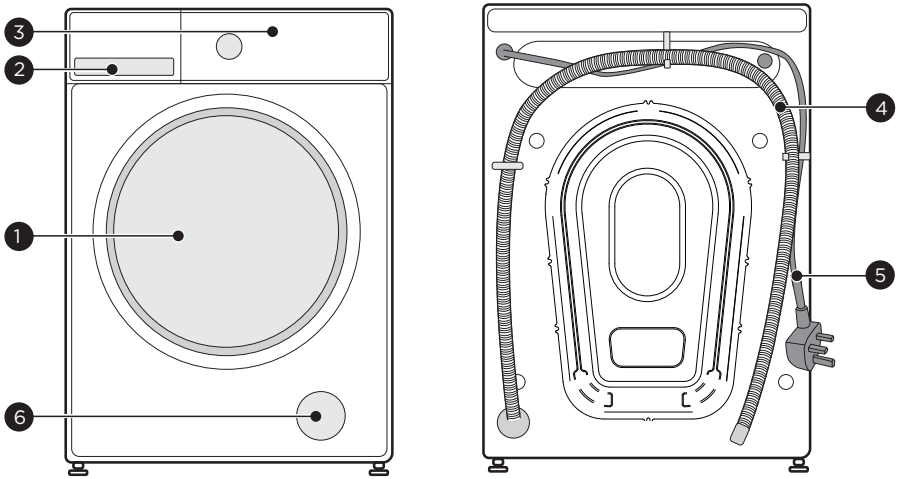

1	Puerta	4	Manguera de drenaje
2	Dispensador de detergente	5	Cable de alimentación
3	Panel de control	6	Solapa de servicio

NOTA

La imagen del producto es solo para fines ilustrativos, consulte el producto real como referencia.

Accesorios

4 x Tapas de cubierta	1 x Manguera de suministro agua fría	1 x Manual del propietario	Panel acústico (opcional)
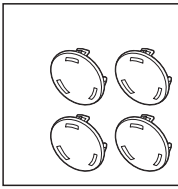	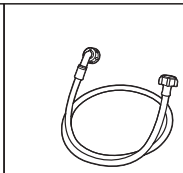		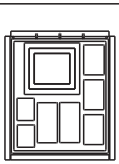

GUÍA DE INICIO RÁPIDO

⚠ PRECAUCIÓN

- Antes de lavar, asegúrese de que la máquina esté instalada correctamente.
- Su electrodoméstico fue revisado minuciosamente antes de salir de fábrica. Para eliminar cualquier agua residual y neutralizar posibles olores, se recomienda limpiar el electrodoméstico antes del primer uso. Por esta razón, se recomienda limpiar el tambor interior ejecutando el programa "LIMPIEZA DE TAMBOR" u otro programa con la temperatura opcional de 90°C. Tenga cuidado de no poner ropa y detergente en la máquina.

⚠ Calibración

Se recomienda calibrar la máquina para que proporcione el mejor rendimiento.

El electrodoméstico es capaz de detectar la cantidad de ropa cargada. Esta función optimizael rendimiento del producto minimizando el consumo de energía y agua, ahorrándole dinero y tiempo. Por esta razón, se recomienda calibrar el electrodoméstico para un mejor uso. Por esta razón, se recomienda calibrar el electrodoméstico para un mejor uso.

1- Retire todos los accesorios del tambor y cierre la puerta;

2- Inserte el enchufe principal en el enchufe;

3- Encienda la lavadora y, en un plazo de 10 segundos, presione " Turbo" y"Rinse+" simultáneamente (normalmente 3 segundos) hasta que se muestre "t19".

4- Presione ▷|| para iniciar el electrodoméstico, inicialmente se muestra "---" y luego se muestra "***" (como "126") para indicar la velocidad real del tambor en tiempo real. Si la máquina se calibra correctamente, se mostrará "PAS", de lo contrario, se mostrará "FAL".

1. Antes del lavado

1. Enchufe

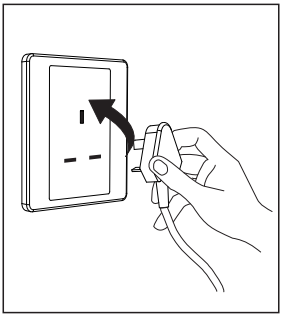

2. Abra la llave

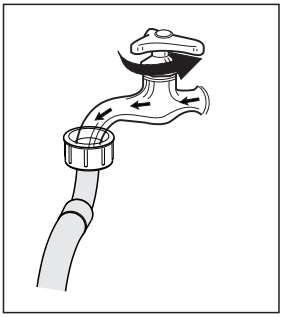

3. Cargue

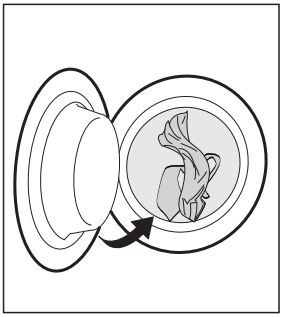

4. Cierre la puerta

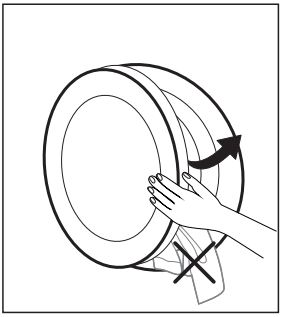

5. Agregue detergente

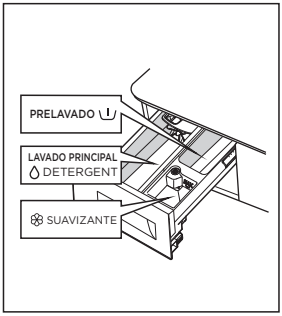

NOTA

- El detergente debe agregarse en el compartimento PRE LAVADO si se selecciona la función de Pre Lavado.
- Al cerrar la puerta, asegúrese de que su ropa no quede atrapada entre el anillode sellado y la puerta de la máquina para evitar fugas de agua causadas portirar y dañar el anillo de sellado durante el funcionamiento.

2. Lavado

1. Encender

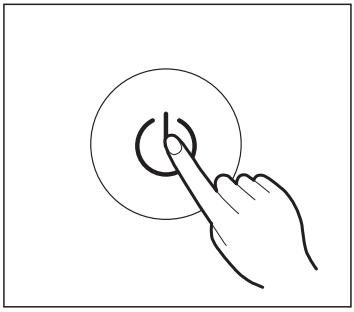

2.Seleccionar programa

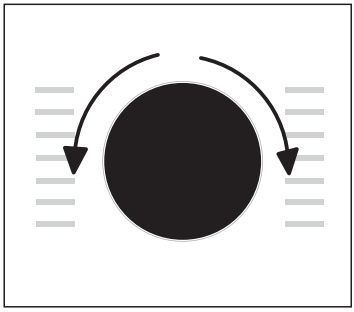

3.Seleccionar función o mantener la configuración predeterminada

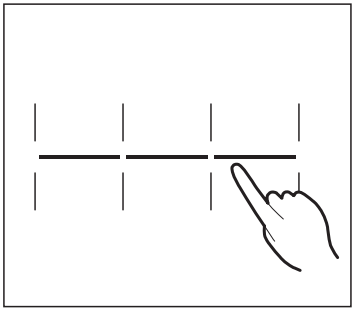

4.Presione Inicio/Pausa para iniciar el programa

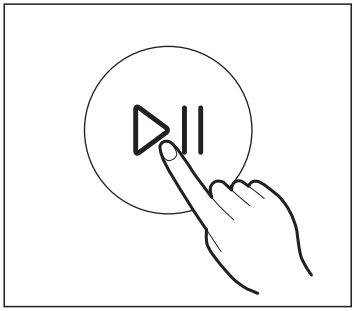

NOTA

1 : Si se selecciona la opción predeterminada, se puede omitir el paso 3.
2: El gráfico de línea del botón de función es solo de referencia, consulte el producto real como estándar.

3. Después del lavado

La señal sonora suena y aparece “Fin” en la pantalla.

INSTALACIÓN DEL PRODUCTO

Herramientas necesarias si la instalación la realiza usted mismo (no incluidas)

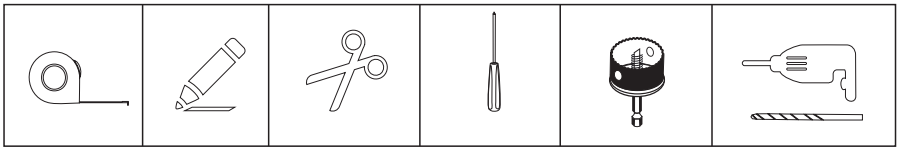

Área de instalación

ADVERTENCIA

- ¡La estabilidad es importante para evitar que el producto se mueva!
- Asegúrese de que la máquina esté nivelada y estable.
- Asegúrese de que el producto no esté apoyado sobre el cable de alimentación.
- Asegúrese de mantener las distancias mínimas de las paredes como se muestra en la imagen.

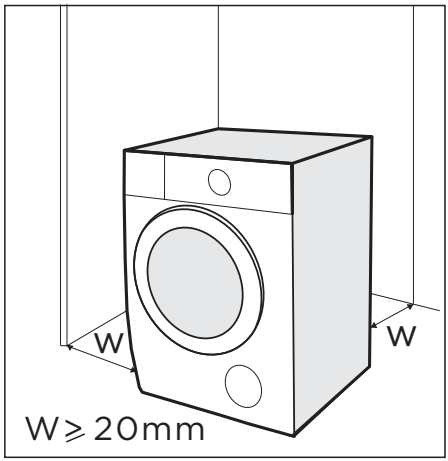

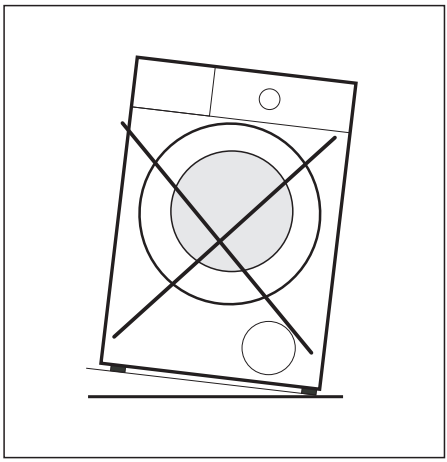

Antes de instalar la máquina, se debe seleccionar una ubicación caracterizada por lo siguiente:

1. Superficie rígida, seca y nivelada.
2. Evite la luz solar directa.
3. Suficiente ventilación.
4. La temperatura ambiente está por encima de 5 °C.
5. Manténgase alejado de fuentes de calor como aparatos de combustión de carbón o gas.

Desembalaje de la máquina

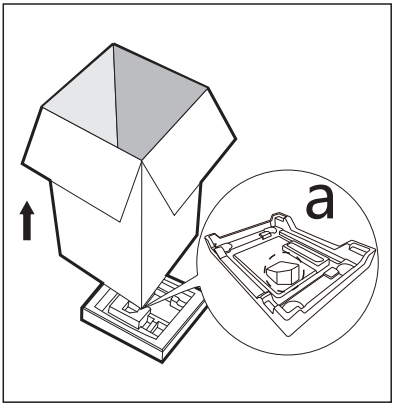

ADVERTENCIA

- El material de embalaje (por ejemplo, películas, poliestireno) puede ser peligroso para los niños.
- ¡Existe riesgo de asfixia ! Mantenga todo el material de embalaje alejado de los niños.

1. Retire la caja de cartón y el embalaje de poliestireno.
2. Levante la máquina y retire el embalaje de la base. Asegúrese de que el pequeño triángulo de espuma (a) se retire junto con el embalaje inferior. Si no es así, coloque la unidadsobre la superficie lateral y retírelo manualmente.
3. Retire la cinta que sujeta el cable de alimentación y la manguera de drenaje.
4. Retire la manguera de entrada del tambor.

Retire los pernos de transporte

ADVERTENCIA

Debe retirar los pernos de transporte de la parte trasera antes de utilizar el producto.

1. Afloje los 4 pernos de transporte con una llaveinglesa.

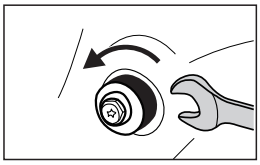

2. Retire los pernos incluyendo las partes de goma y guárdelos para uso futuro.

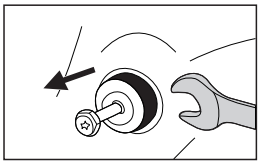

3. Cierre los agujeros usando las tapas de cubierta.

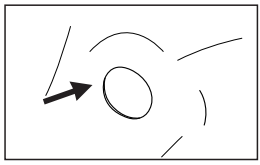

Nivelación de la máquina

ADVERTENCIA

Las tuercas de bloqueo en los cuatro pies deben estar apretadas contra la carcasa.

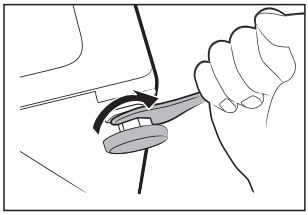

1. Afloje la tuerca de bloqueo.
2. Gire el pie hasta que llegue al suelo.
3. Ajuste las patas y bloquee las tuercas con una llave inglesa. Asegúrese de que la máquina esté nivelada usando un nivel de burbuja.

Conecte la manguera de suministro de agua

ADVERTENCIA

Para evitar fugas o daños por agua, siga las instrucciones de este capítulo.
• No doble, aplaste ni modifique la manguera de entrada de agua.

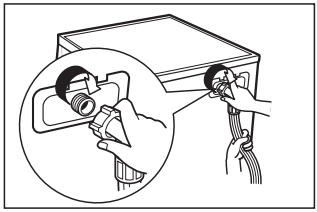

Conecte la manguera de suministro de agua a la válvulade entrada de agua y a un grifo de agua fría como se indica.

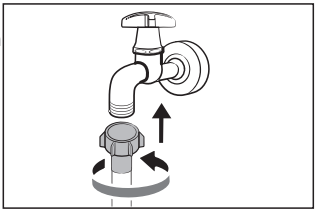

NOTA

• Conecte manualmente, no use herramientas. Compruebe si las conexiones están ajustadas.

Manguera de drenaje

ADVERTENCIA

• No doble ni extienda la manguera de drenaje.
• Posicione correctamente la manguera de drenaje, de lo contrario podría producirse daños y fugas de agua.
• No se permite quitar la hebilla del tubo de drenaje.

Hay dos formas de colocar el extremo de la manguera de drenaje:

1.Colóquelo en la canaleta de agua.

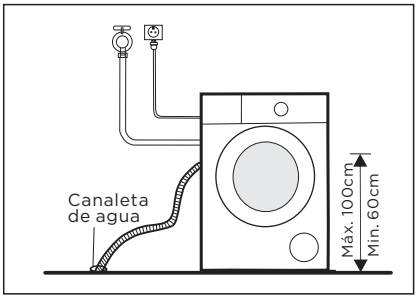

2.Conéctelo al tubo de drenaje de la canaleta.

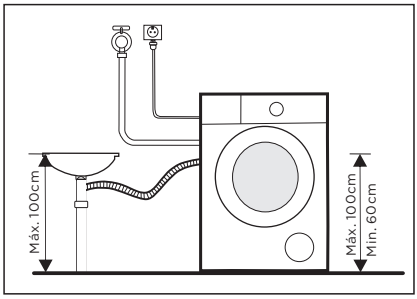

Panel acústico

NOTA

- Asegúrese de ensamblar el panel acústico, que puede reducir eficazmente el ruido causado por la máquina mientras trabaja, para proporcionarle un ambiente de vida más tranquilo y pacífico.

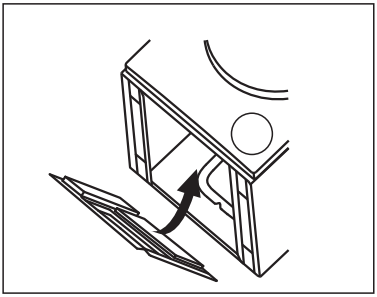

1. Coloque la máquina en el suelo, utilizando algún material suave como espuma o ropa entre la máquina y el suelo para protección;
2. Pegue el panel acústico en la parte inferior de la máquina.

INSTRUCCIONES DE OPERACIÓN

Antes de cada lavado

- La temperatura ambiente de la máquina debe ser de 5 a 40°C. Si se utiliza por debajo de 0°C, la válvulade entrada y el sistema de drenaje pueden dañarse. Si la máquina está instalada en condiciones de congelación, debe ser trasladada a una temperatura ambiente normal para asegurar que la manguerade suministro de agua y la manguera de drenaje puedan descongelarse antes de su uso.
- Por favor, revise las etiquetas de cuidado de su ropa y las instrucciones de uso del detergente antes de lavar. Utilice un detergente no espumoso o menos espumoso adecuado para la máquina correctamente.

1. Saque todos los artículos de los bolsillos

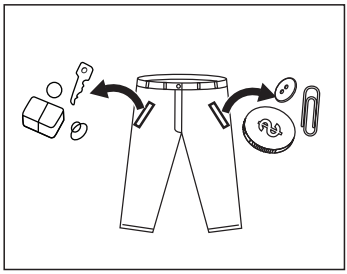

2. Clasifique la ropa según el colory el tipo de tejido

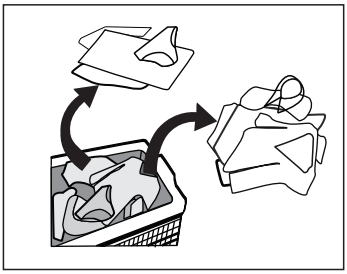

3. Ate juntos tiras y cinturones textiles largos, cierre cremalleras y botones

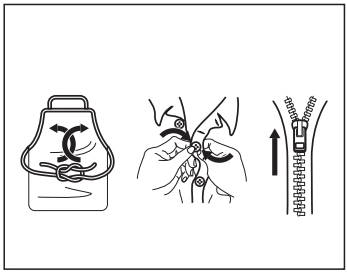

4. Ponga los artículos pequeños en una bolsa de lavandería

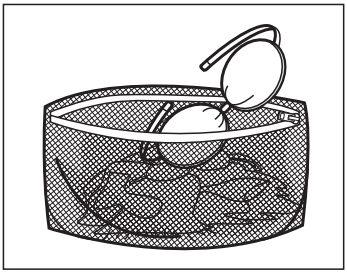

⚠ ADVERTENCIA

- Está prohibido lavar o secar ropa que contenga cualquier sustancia volátil o inflamablecomo agente de limpieza, agente de limpieza en seco, removedor de manchas, acetona, gasolina, queroseno, aceite de belleza, aceite de masaje, aceite animal, aceite de maquinaria, aceite de limpieza en seco, agente volátil, alcohol, trementina, cera, removedor de cera, agua de plátano, tabletas desinfectantes, resina, etc.
- Lavar prendas de ropa individuales puede crear fácilmente una gran excentricidad. Por lo tanto, es Se sugiere agregar una o dos prendas más a la lavadora para que el centrifugado se realicesuavemente.
- No lave, centrifugue ni seque asientos, tapetes o ropa impermeables al agua.

Dispensador de detergente

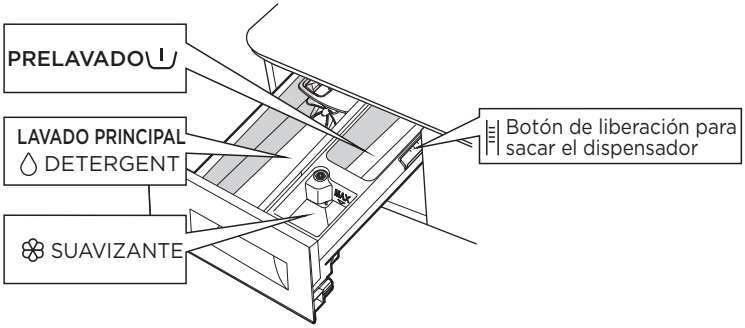

⚠ PRECAUCIÓN

- El detergente solo necesita ser agregado en el “caso PRE LAVADO” después de seleccionarPre Lavado para las máquinas con esta función.
- No ponga perlas de lavandería en el dispensador de detergente.

Programa				Programa			
Algodón	○	●	○	Algodón ECO		●	○
Mixto	○	●	○	Lana		●	○
Lavado & Secado		●	○	Exterior	○	●	○
Secado				Rápido 45'/1H W&D	○	●	○
HealthGuard	○	●	○	Deportes	○	●	○
Limpieza Tambor				Cuidado del bebé	○	●	○
Ciclo+	○	●	○	Oscurecido	○	●	○
Sólo Centrifugado				Delicado		●	○
Ropa de Cama	○	●	○	Sostén	○	●	○
Ropa Gruesa	○	●	○				

● Medios deben ○ Medios opcionales

Panel de control

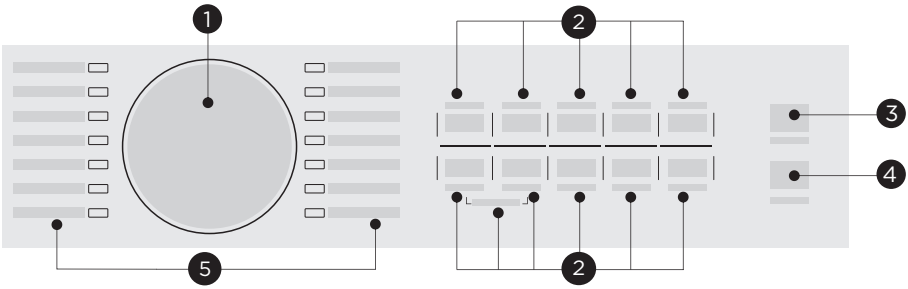

1 Pantalla

La pantalla muestra ajustes, tiempo restante estimado, opciones y mensajes de estado.

2 Opción

Presione los botones para cambiar los parámetros del programa o seleccionar funciones adicionales.

3 Encendido/Apagado

Encender o apagar la máquina.

4 Inicio/Pausa

Inicie o pause su programa.

5 Program

Elija el programa adecuado según el tipo de lavado.

NOTA

- La tabla es solo de referencia, por favor consulte el producto real como estándar.

Pantalla

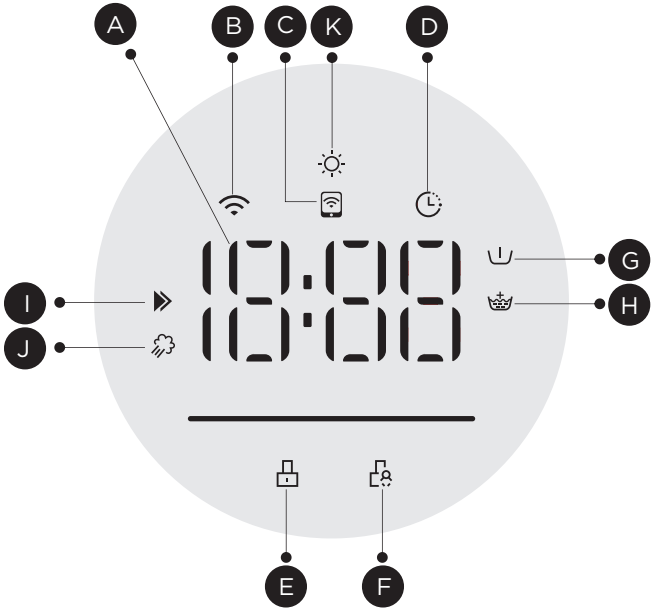

Ⓐ Pantalla

Tiempo de lavado

1:25

Velocidad

400

Error

E30

Retraso de fin

2H

Fin

End

Temp.

30

Ⓑ Wifi

Ⓒ Remoto

Ⓓ Retraso de fin

Ⓔ Bloqueo de puerta

Ⓕ Bloqueo para niños

Ⓖ Pre-lavado

Ⓗ Enjuagar+

Ⓘ Turbo

Ⓙ Vapor

Ⓚ Secado

Programas

Programa	Carga de lavado/secado (kg)	Temp. (°C)	Tiempo predeterminado (h:min)
	12.0/10.0		12.0
Algodón	12.0/10.0	40	1:28
Mixto	12.0/10.0	40	1:30
Lavado & Secado	10.0/10.0	--	--
Secado	--/10.0	--	--
HealthGuard	5.0/3.5	60	2:39
Limpieza Tambor	--	90	1:18
Ciclo+	5.0/--	20	0:47
Sólo Centrifugado	12.0/--	--	0:12
Ropa de Cama	2.5/2.5	40	1:27
Ropa Gruesa	12.0/10.0	40	1:48
Algodón ECO	12.0/10.0	40	2:17
Lana	2.0/--	30	1:03
Exterior	5.0/3.5	40	1:20
Rápido 45'/1H W&D	2.0/1.0	40	0:45
Deportes	5.0/--	20	0:47
Cuidado del bebé	12.0/10.0	30	1:20
Oscurecido	5.0/--	Cold	1:00
Delicado	3.0/--	30	0:50
Sostén	12.0/10.0	30	1:30

*El programa predeterminado de DESCARGA es DEPORTES.

NOTA

- Los parámetros en esta tabla son solo para referencia del usuario. Los parámetros reales puede ser diferente con los parámetros mencionados en la tabla anterior.

Los programas están disponibles según el tipo de ropa.

Programmes	
Algodón	Textiles resistentes, textiles resistentes al calor hechos de algodón o lino.
Algodón ECO	Textiles resistentes, textiles resistentes al calor hechos de algodón o lino. Programa de ahorro de energía.
Exterior	Para ropa de exterior, ropa de esquí y ropa deportiva hechas de materiales funcionales como spandex, stretch y microfibra.
Secado	Seleccione para secar la ropa. El tiempo de secado depende de la carga.
Mixto	Carga mixta compuesta por textiles de algodón y sintéticos.
HealthGuard	Mantenga la alta temperatura para lavar, elimine eficazmente las bacteriasdañinas.
Ropa de Cama	Este programa está especialmente diseñado para lavar abrigos de plumas.
Rápido 45′/ 1H W&D	Este procedimiento se establece por defecto en Quick 45′, presione “Seco” para cambiar a 1H WD.
Rápido 45′/ 1H W&D	Lavado rápido de ropa poco sucia y en poca cantidad. Para ropa sintética pequeña o camisas, la limitación de carga es de 1 kg (aproximadamente 4 camisas).
Lavado & Secado	El programa de energía estándar para lavar y secar.
Lana	Lavado a mano o a máquina de lana o textiles de lana ricos. Programa de lavado especialmente suave para evitar la contracción, pausas más largas del programa (los textiles descansan en el líquido de lavado).
Sólo Centrifugado	Centrifuga y drena el agua.
Limpieza Tambor	Especialmente diseñado en esta máquina para limpiar el tambor y el tubo.Aplica esterilización de alta temperatura de 90 °C para hacer que el lavado de la ropa sea más ecológico. Cuando se realiza este programa, no se pueden agregar ropa u otros lavados. Cuando se coloca la cantidad adecuada de agente blanqueador de cloro, el efecto de limpieza del tambor será mejor. El cliente puede utilizar este programa regularmente según sea necesario.
Ropa Gruesa	Este programa está especialmente diseñado para lavar artículos voluminosos
Ciclo+	Al usar la aplicación, puede descargar ciclos adicionales en su máquina , tenemosun número limitado de ciclos en el panel, pero tenemos más ciclos en la aplicación , y podemos elegir uno a través de la aplicación, y al controlar la perilla, podemos aplicar el ciclo de la aplicación a la máquina.
Deportes	Lavado de ropa deportiva.
Cuidado del bebé	Lavado de la ropa del bebé, puede hacer que la ropa del bebé esté más limpia y mejorar el rendimiento del enjuague para proteger la piel del bebé.
Oscurecido	Lavado de ropa oscura, puede proteger mejor los colores.
Delicado	Para textiles delicados y lavables, como seda, satén, fibras sintéticas otelas mezcladas.
Sostén	Especialmente diseñado para lavar ropa interior es más exigente en la fuerzade enjuague.

El programa (DEPORTES/CUIDADO DEL BEBÉ /OSCURECIDO /DELICADO /SOSTÉN) solo puede ser seleccionado por SmartHome la aplicación en teléfonos móviles.

Opción

Ciclo	Temp. predeterminada (℃)	Velocidad de centrifugado predeterminada (rpm)	Funciones adicionales
		1400	
Algodón	40	800	Remojo, Nivel de suciedad
Mixto	40	1400	Remojo, Nivel de suciedad
Lavado & Secado	--	1400	Nivel de suciedad
Secado	--	0	
HealthGuard	60	800	Nivel de suciedad
Limpieza Tambor	90	--	
Ciclo+	20	800	Remojo, Nivel de suciedad
Sólo Centrifugado	--	1000	
Ropa de Cama	40	800	Remojo, Nivel de suciedad
Ropa Gruesa	40	800	Remojo, Nivel de suciedad
Algodón ECO	40	1400	
Lana	30	800	Soil Level
Exterior	40	800	Remojo, Nivel de suciedad
Rápido 45'/1H W&D	40	800	Nivel de suciedad
Deportes	20	800	Remojo, Nivel de suciedad
Cuidado del bebé	30	800	Remojo, Nivel de suciedad
Oscurecido	Cold	1000	Remojo
Delicado	30	800	Nivel de suciedad
Sostén	30	800	Remojo, Nivel de suciedad

*El programa predeterminado de DESCARGA es Deportes.

NOTA

• La tabla muestra qué ciclo ofrece qué opciones de ajuste.

Centrifugado

Centrifugado
Cuando sea necesario, la velocidad de centrifugado se puede ajustar presionando el botónde velocidad en los siguientes pasos: 1400：0-400-600-800-1000-1200-1400.

Remoto
Este es el interruptor del control remoto, si desea usar su teléfono inteligente para controlar el electrodoméstico de forma remota, debe mantener presionado el botón [Remoto] button.
Teniendo en cuenta la operación segura de electrodoméstico, el control remoto del teléfono inteligente debe cumplir con las siguientes condiciones:
1. El electrodoméstico debe estar conectado a Internet;
2. La puerta del tambor debe estar cerrada.
Observación:
-. Si la puerta está abierta en cualquier momento, la función de control remoto fallará.
-. La función de control remoto se apaga automáticamente al final de cada ciclo. Si desea utilizar la función de control remoto nuevamente, debe encenderla de nuevo.

Pre-lavado
Función de lavado adicional antes de que comience el ciclo de lavado principal para aumentar el rendimiento de lavado.

NOTA

El detergente debe agregarse al compartimento PRE LAVADO.

Wifi
Métodos para activar la función de wifi
1. Presione [Remojo]] el botón durante 3 segundos para activar la función de wifi, también puede configurar la red o restablecerla.

Métodos para desactivar la función de wifi
1. Presione [Temp.] Presione durante 3 segundos para desactivar la función de wifi.
2. Or unplug the appliance.

NOTA

- Los detalles de la conexión wifi , por favor revise “ CONFIGURACIÓN DE LA APLICACIÓN Y OPERACIÓN ”.

Temp.

Temp.
Cuando sea necesario, la temperatura de lavado se puede ajustar presionandoel botón de temperatura en los siguientes pasos:
Cold - 20°C - 30°C - 40°C - 60°C - 90°C.

Remojo

Remojo
Cuando el agua alcance el nivel deseado, remoje durante unos 20 minutos.

Enjuagar+
La ropa pasará por un enjuague extra después de seleccionar esta función.

Turbo
La función puede disminuir el tiempo de lavado.

Nivel de suciedad

Nivel de suciedad
El tiempo de lavado aumentará o disminuirá después de seleccionarlo.

NOTA

La función se puede elegir desde la APP.

Vapor
El vapor es la función agregada antes del lavado principal, que generará vaporcaliente para la esterilización y un mayor rendimiento de lavado.

Diferido
1. Seleccione un programa
2. Presione el botón de fin con retraso para elegir el tiempo de retraso de 0 a 24 horas.
3. Presione [Inicio/Pausa] para iniciar la operación de retraso.



Elegir programa Configuración de tiempo Inicio

Para cancelar la función de retraso, presione el botón “Diferido”. Fin Presione el botón antes de iniciar el programa hasta que la pantalla muestre 0 H. Si el programa ya ha comenzado, apague el electrodoméstico y luego enciéndalo y seleccione un nuevo programa.

Seguro Niños
Esta función está destinada a evitar que los niños utilicen los controles de manera incorrecta.



Presione [Vapor] y [Temp.] simultáneamente durante 3 segundos hasta que suene el timbre. El indicador de bloqueo para niños se enciende.

PRECAUCIÓN

Cuando se activa el bloqueo para niños, la pantalla mostrará alternativamente “CL” y el tiempo restante.
Presionar cualquier otro botón hará que el indicador de bloqueo para niños parpadee.
Cuandoel programa termina, “CL” y “Fin” se alternarán en la pantalla.
¡ El bloqueo para niños desactiva la función de todos los botones excepto el botón de encendido/apagado y el botón de bloqueo para niños!
¡ Solo la presión simultánea de los dos botones [Vapor] y [Temp.] puede desactivar el bloqueopara niños!
¡ Desactive el bloqueo para niños antes de seleccionar un nuevo programa!

Recargar

Esta operación se puede ejecutar durante el progreso del lavado. Cuando el tambor todavíaestá girando y hay una gran cantidad de agua con alta temperatura en el tambor. El estado no es seguro y la puerta no se puede abrir con fuerza.

Presione [3s Reload] 3seg. para recargar y comenzar la función de agregar ropa a mitad de camino. Por favor, siga los pasos como se indica a continuación:

1. Espere hasta que el tambor deje de girar.
2.El bloqueo de la puerta está desbloqueado.
3.Cierre la puerta cuando se recarguen las prendas y presione el botón [Inicio/Pausa].



Presione [3s Reload] 3seg. Recargar la ropa Inicio

PRECAUCIÓN

- No utilice la función de recarga cuando el nivel de agua supere el borde del tambor interior o la temperatura sea más alta.

Secado

Presione el botón de Secado continuamente para elegir el nivel de secado:
Secado estándar / Secado fuerte / Secado débil / Secado programado.

Secado estándar(d-2):La ropa está lista para guardar en el armario.

Secado fuerte(d-3):La ropa está completamente seca para ser usada directamente.

Secado débil(d-1):La ropa está seca hasta un estado húmedo para planchar.

Secado programado:Secado de su ropa y finalización dentro del tiempo establecido.(30/60/90/120/180 minutos)

NOTA

- Consejos de secado
  - La ropa se puede secar después del centrifugado
  - Para garantizar la calidad del secado de los textiles, clasifíquelos según su tipo y la temperatura de secado.
  - Los sintéticos deben ajustarse al tiempo de secado adecuado.
  - Si desea planchar la ropa después del secado, déjela reposar un rato.
- Ropa no adecuada para el secado
  - No se debe secar en la secadora artículos especialmente delicados como cortinas sintéticas, lana y seda, ropa con inserciones de metal, medias de nylon, ropa voluminosacomo anoraks, cubrecamas, edredones, sacos de dormir y nórdicos.
  - La ropa acolchada con espuma de goma o materiales similares a la espumade goma no debe secarse en la secadora.
  - Los tejidos que contienen residuos de lociones fijadoras, lacas para el cabello, disolventes de uñas u otras soluciones similares no deben secarse en la secadora para evitar la formación de vapores nocivos.

CONFIGURACIÓN Y OPERACIÓN DE LA APLICACIÓN

Use su electrodoméstico con la aplicación SmartHome

Antes de comenzar, asegúrese de que:
1. Su teléfono inteligente está conectado a la red wifi de su hogar y conoce la contraseña de la red.
2. Asegúrese de estar cerca del electrodoméstico.
3. La señal inalámbrica de banda de 2,4 GHz está habilitada en su enrutador inalámbrico.

Siga los siguientes pasos para ingresar al estado de control remoto

Descargue la aplicación SmartHome

En un mercado de aplicaciones (Google Play Store, Apple App Store), busque "SmartHome*" y encuentre la aplicación SmartHome. Descárguela e instálela en su teléfono. También puedes descargarla aplicación escaneando el código QR a continuación.



Regístrate e inicia sesión

Abre la aplicación SmartHome y crea una nueva cuenta para empezar (también puedes registrarte a través de una cuenta terceros). Si ya tienes una cuenta existente, utiliza la cuenta para iniciarsesión.



Conecta tus dispositivos a SmartHome

1. Por favor, asegúrate de que tu teléfono móvil esté conectado a una red w ifi Si no lo está, ve a configuracióny habilita wifi y bluetooth.

2. Por favor, enciende tus dispositivos.

3. Abre la aplicación SmartHome en tu teléfono.

4. Si aparece un mensaje de "Dispositivos inteligentes encontrados cerca", haz clic para añadirlos.

5. Si no aparece ningún mensaje, selecciona "+" en la página y seleccionatu dispositivo en la lista de dispositivos cercanos disponibles. Si tu dispositivo no aparece en la lista, por favor añádelo manualmente por la categoría de dispositivo y modelo de dispositivo.

6. Conecte su dispositivo alwifisegún las instrucciones de la aplicación. Si la conexiónfalla, siga las instrucciones proporcionadas por la aplicaciónpara continuar con la operación.



Iniciar el control remoto

Gire el botón al azar para indicar uno de los programas y presione [ ]
continuamente hasta que se encienda el icono del control remoto en la pantalla del botón, lo que significa que ha entrado en el estado de control remoto y puede comenzar a controlar de forma remota.

Indicador de estado de wifi

Parpadeo lento	Esperando conexión
Parpadeo rápido	Conectando
Parpadeo rápido sólido	Conectado a su enrutador inalámbrico

NOTA

1. Asegúrese de que sus dispositivos estén encendidos.

2. Mantenga su teléfono móvil lo suficientemente cerca de su dispositivo cuando esté conectando su dispositivo a la red.

3. Conecte su teléfono móvil al wifi en casa y asegúrese de conocer la contraseñadel wifi.

4. Verifique si su enrutador inalámbrico admite la banda de 2.4 GHz y enciéndalo. Si no está seguro desi el enrutador admite la banda de 2.4 GHz, comuníquese con el fabricante del enrutador.

5. El dispositivo no puede conectarse al wifi que requiere autenticación, y generalmente aparece en áreas públicas como hoteles, restaurantes, etc. Conéctese a un wifique no requiera autenticación.

6. Desactive la función WLAN+ (Android) o Asistente de WLAN (iOS) de su teléfono móvilal conectar su dispositivo a la red.

7. En caso de que su dispositivo se haya conectado a un wifiantes pero necesite volver a conectarse, haga clic en "+" en la página de inicio de la aplicación y agregue su dispositivo nuevamente por la categoría y modelo de dispositivo según las instrucciones en la aplicación.

LIMPIEZA Y MANTENIMIENTO

Limpieza y cuidado

ADVERTENCIA

- Siempre desenchufe el electrodoméstico y cierre la llave de agua antes de limpiar y realizar mantenimiento.
- Al limpiar el producto, no estire las manos, pies o brazos hacia el fondo del gabinete de lamáquina para evitar rayones.

Limpieza del gabinete

El mantenimiento adecuado en la máquina puede extender su vida útil.La superficie se puede limpiar con detergentes neutros diluidos no abrasivos cuando sea necesario. Si hay algún desbordamiento de agua, use una toalla para limpiarlo inmediatamente. Nunca use objetos afilados para limpiar el electrodoméstico.

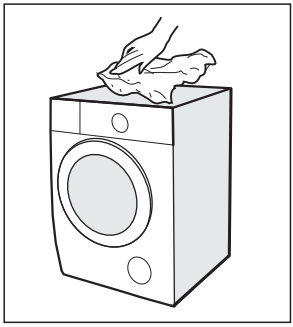

PRECAUCIÓN

- Nunca use agentes abrasivos o cáusticos. Tales como ácidos fórmicos o sus disolventesdiluidos o sustancias similares, como alcohol o productos químicos.

Limpieza del tambor

¡Cualquier mancha de óxido dejada dentro del tambor por artículos de metal debe ser eliminada inmediatamente usando detergentes sin cloro! ¡Nunca use lana de acero para limpiar el tambor!

NOTA

- Mantenga cualquier ropa alejada de la máquina mientras limpia el tambor.

Limpieza de la junta de la puerta y el vidrio

Limpie el vidrio y el sello después de cada lavadopara eliminar pelusas y manchas. Si se acumulapelusa, puede causar fugas.
Retire cualquier moneda, botón u otro objeto del sello después de cada lavado.
Limpie el sello de la puerta y el vidrio cada mes para garantizarel funcionamiento normal del electrodoméstico.

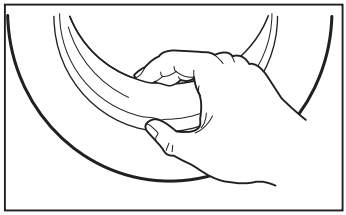

Limpieza del filtro de entrada

NOTA

- La disminución del flujo de agua es una señal de que el filtro necesita ser limpiado.

1. Cierre la llave y retire la manguera de suministro de agua de ella.

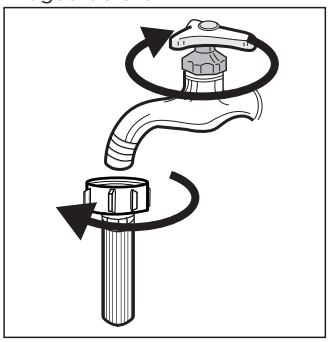

2. Limpie el filtro con un cepillo..

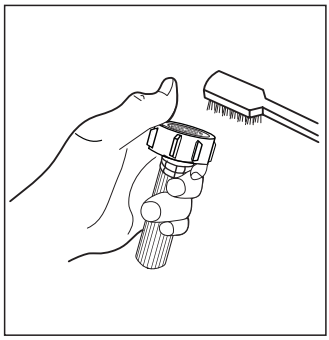

3. Desenrosque la manguera de suministro de agua desde la parte trasera de la máquina.
   Saqué el filtro con unas pinzasde punta larga.

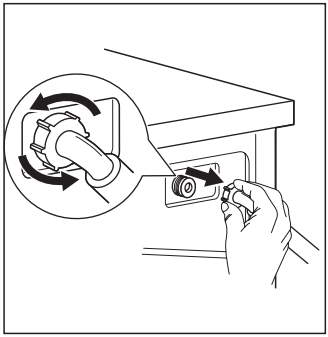

4. Use un cepillo para limpiarel filtro.

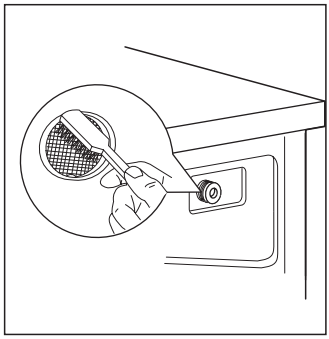

5. Vuelva a instalar el filtro en la entrada de agua y vuelva a conectar la manguera de suministro de agua.

6. Limpie el filtro de entrada cada 3 meses para garantizar el funcionamiento normal del electrodoméstico.

Limpieza del dispensador de detergente

1. Presione el botón de liberación [⎓] en la cubierta del suavizante y saque el cajón del dispensador del hueco. Limpie el interior del hueco con un cepillo.
2. Levante la cubierta del suavizante del cajón del dispensador y lave ambos elementos con agua.
3. Vuelva a colocar la cubierta del suavizante y empuje el cajón de nuevo en el hueco.

1. Presione el botón de liberación y retire el cajón del dispensador

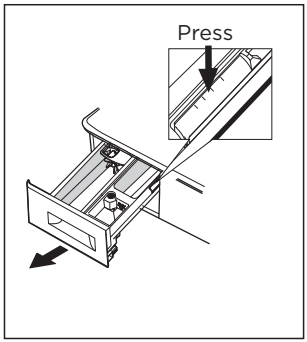

2. Limpie el cajón del dispensadory la cubierta del suavizante bajo el agua

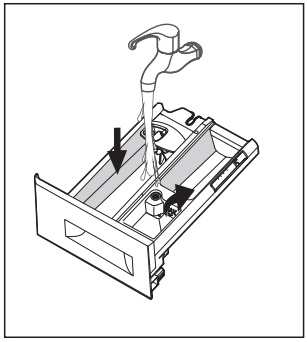

3. Limpie el hueco con un cepillo suave

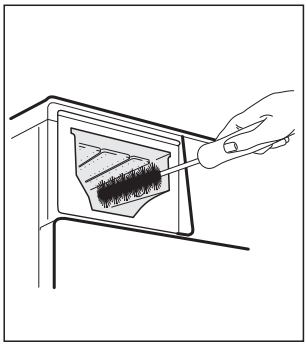

4. Inserte el cajón del dispensador

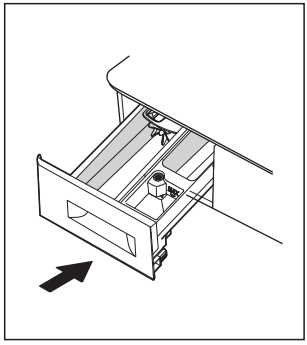

NOTA

- No use agentes abrasivos o cáusticos para limpiar las piezas de plástico.
- Limpie el dispensador de detergente cada 3 meses para garantizar el funcionamiento normal de la electrodoméstico.

Limpieza del filtro de la bomba de desagüe

ADVERTENCIA

- Asegúrese de que la máquina haya terminado el ciclo de lavado y esté vacía. Apáguelo y desenchúfelo antes de limpiar el filtro de la bomba de drenaje.
- Tenga cuidado con el agua caliente. ¡Espere a que el agua se enfríe! ¡Riesgo de quemaduras!
- Limpie el filtro periódicamente cada 3 meses para garantizar el funcionamiento normal del electrodoméstico.

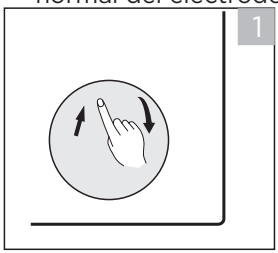

Abra la tapa inferior de la cubierta

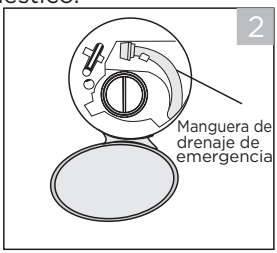

Saque la manguera de drenajede emergencia y retire la tapa de la manguera

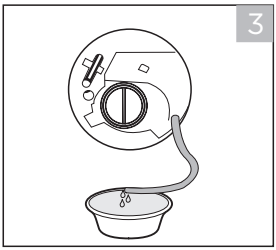

Después de que el agua se haya vaciado, vuelva a colocar la manguera de drenaje

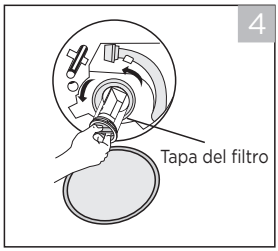

Abra el filtro girando en sentido contrario a las agujas del reloj

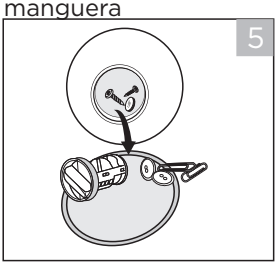

Retire la materia extraña

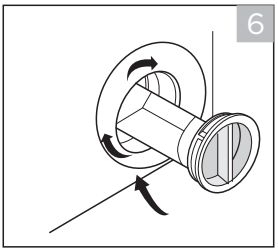

Vuelva a insertar cuidadosamente el filtro y atornille la tapa inferior en sentido horario

PRECAUCIÓN

- Asegúrese de que la tapa de la válvula y la manguera de drenaje de emergencia estén reinstaladas correctamente, las placas de la tapa deben insertarse alineándose con las placas del orificio, de lo contrario, puede haber fugas de agua.
- Algunas máquinas no tienen manguera de drenaje de emergencia, por lo que se pueden omitir los pasos 2 y 3. Gire la tapa inferior directamente para que el agua corra hacia el recipiente.
- Cuando el electrodoméstico está en uso y dependiendo del programa seleccionado, puede haber agua caliente en la bomba. Nunca retire la tapa de la bomba durante un ciclo de lavado, siempre espere hasta que el electrodoméstico haya terminado el ciclo y esté vacío. Al reemplazar la tapa, asegúrese de volver a apretarla de manera segura.

RESOLUCIÓN DE PROBLEMAS

Siempre que haya un problema con el electrodoméstico, verifique si puede resolverlo siguiendo las tablas a continuación. Si el problema persiste, comuníquese con el servicio al cliente.

Descripción	Posible causa	Solución
El electrodoméstico no arranca	La puerta no está cerradacorrectamente. La ropa está atascada.	Cierre la puerta correctamente y reinicie. Revise la ropa.
La puerta no se puede abrir	La protección de seguridad está activada.	Desconecte la alimentación y reinicie.
Fuga de agua	Las conexiones no están lo suficientemente apretadas.	Revise y ajuste la tubería de entrada de agua. Revise y limpie la manguera de salida.
Residuos de deterg-enteen el dispensador de detergente	El detergente está húmedo y/o aglomerado.	Limpie y seque el dispensadorde detergente.
El indicador o la pantalla no funcionan	La placa de circuito impresoo el arnés tienen problemasde conexión.	Apague la alimentación y revisesi el enchufe está conectado correctamente.
Ruido anormal	Los pernos de fijación todavía están en su lugar. El piso no es sólido o nivelado.	Revise si se han retirado los pernos de fijación. Asegúrese de que el electrodoméstico esté instalado en un piso sólido y nivelado.

Códigos de error

Descripción	Posible causa	Solución
E30	La puerta no está cerrada correctamente.	Cierre la puerta correctamente y reinicie.
E10	Problema de inyección de agua durante el ciclode lavado.	Verifique si la presión del agua es suficiente. Enderece la tubería de agua. Limpie el filtro de la válvula de entrada.
E21	Drenaje de agua prolongado	Verifique si la manguera de drenaje está obstruida.
E12	Desbordamiento de agua	Reinicie el electrodoméstico.
EXX	Otros	Reinicie el electrodoméstico. Si el problema persiste, comuníquese con el servicio al cliente.

MARCAS COMERCIALES, DERECHOS DE AUTOR Y DECLARACIÓN LEGAL

Midea el logotipo, las marcas de palabras, el nombre comercial, el vestido comercial y todas sus versiones son activos valiosos del Grupo Midea y/o sus afiliados (“Midea”), para los cuales Midea posee marcas comerciales, derechos de autor y otros derechos de propiedad intelectual, y todo el bienestar derivado del uso de cualquier parte de una marca comercial de Midea. El uso de la marca comercial de Midea con fines comerciales sin el consentimiento previo por escrito de Midea puede constituir una infracción de marca comercial o competencia desleal en violación de las leyes pertinentes.

Este manual ha sido creado por Midea y Midea se reserva todos los derechos de autor del mismo. Ninguna entidad o individuo puede utilizar, duplicar, modificar, distribuir en su totalidad o en parte este manual, oempaquetarlo o venderlo con otros productos sin el consentimiento previo por escrito de Midea.

Todas las funciones e instrucciones descritas estaban actualizadas en el momento de la impresión de este manual. Sin embargo, el producto real puede variar debido a funciones y diseños mejorados.

ELIMINACIÓN Y RECICLAJE

Instrucciones importantes para el medio ambiente

Cumplimiento de la Directiva RAEE y eliminación del producto desechado: Este producto cumple con la Directiva RAEE de la UE (2012/19/UE). Este producto lleva unsímbolo de clasificación para equipos eléctricos y electrónicos desechados (RAEE).

Este símbolo indica que este producto no debe ser desechado junto con otros residuos domésticos al final de su vida útil. El dispositivo usado debe ser devuelto al punto de recolección oficial para el reciclaje de dispositivos electrónicoseléctricos. Para encontrar estos sistemas de recolección, por favor contacte a sus autoridades locales o al minorista donde se compró el producto. Cada hogar desempeña un papel importante en la recuperación y el reciclaje de electrodomésticos viejos. La eliminación adecuada de electrodomésticos usados ayuda a prevenir posibles consecuencias negativas para el medio ambiente y la salud humana.

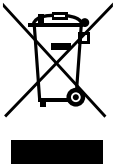

Cumplimiento de la Directiva RoHS

El producto que ha comprado cumple con la Directiva RoHS de la UE (2011/65/EU). No contienemateriales dañinos y prohibidos especificados en la Directiva.

Información del paquete

Los materiales de embalaje del producto están fabricados con materialesreciclables de acuerdo con nuestras regulaciones nacionales de medio ambiente. No deseche los materiales de embalaje junto con los residuos domésticos u otros. Llévelos a los puntos de recogida de materiales de embalaje designados por las autoridades locales.



AVISO DE PROTECCIÓN DE DATOS

Para la prestación de los servicios acordados con el cliente, nos comprometemos a cumplir sin restricciones todas las disposiciones de la ley aplicable de protecciónde datos, de acuerdo con los países acordados en los que se entregarán los servicios al cliente, así como, cuando corresponda, el Reglamento General de Protección de Datos (RGPD) de la UE.

En general, nuestro procesamiento de datos es para cumplir con nuestra obligación contractual con usted y por razones de seguridad del producto, para proteger sus derechos en relación con las preguntas de garantía y registro del producto. En algunos casos, pero solo si se garantiza una protección adecuada de datos, los datos personales podrían ser transferidos a destinatarios ubicados fuera del Espacio Económico Europeo.

Se proporcionará más información a petición. Puede contactar con nuestro Delegado de Protección de Datos a través de **MideaDPO@midea.com.** Para ejercer sus derechos, como el derecho a oponerse altratamiento de sus datos personales con fines de marketing directo, póngase en contacto con nosotrosa través **MideaDPO@midea.com.** Para obtener más información, siga el código QR.

TARJETA DE GARANTÍA

NOTAS

Proporcionamos una garantía para esta máquina de acuerdo con las siguientes condiciones: Tiene una garantía del fabricante de _____ años a partir de la fecha de compra (debe proporcionarse pruebade compra). Se aplican nuestras Condiciones Generales.

Su dispositivo/número de serie
Fecha de compra:
Lugar de compra:

¿Tiene alguna pregunta?

¡Estamos encantados de ayudarle!

http://www.midea.com

Servicio al cliente

Los repuestos para su electrodoméstico están disponibles por un mínimo de 10 años . siguiendo los requisitos de ecodiseño del ANEXO II del REGLAMENTO DE LA COMISIÓN DE LA UE 2019/2023

En caso de preguntas, póngase en contacto con nuestro centro de servicio al cliente local.

⚠ADVERTENCIA

Riesgo de choque eléctrico

- Nunca intente reparar un electrodoméstico que esté defectuoso o se presuma que está defectuoso. Puede poner en peligro su propia vida y la de los futuros usuarios. Solo los especialistas autorizados están autorizados a realizar este trabajo de reparación.
- ¡La reparación inadecuada anulará la garantía y los daños posteriores no serán reconocidos!

Transport

PASOS IMPORTANTES AL MOVER EL ELECTRODOMÉSTICO

- Desenchufe el electrodoméstico y cierre la llave de entrada de agua.
- Verifique si la puerta y el dispensador de detergente están cerrados correctamente.
- Retire la tubería de entrada de agua y la manguera de salida de las instalaciones de la casa.
- Deje que el agua se drene por completo del electrodoméstico (consulte “ Limpieza del Filtro de la bomba de drenaje ”)
- Importante: vuelva a instalar los 4 pernos de transporte en la parte posterior del electrodoméstico.
- Este electrodoméstico es pesado. Transporte con cuidado. Nunca sostenga ninguna parte sobresaliente de la máquina al levantarla. La puerta de la máquina nose puede usar como asa.

Instructivo instalación Cubierta Anti-Ratas

Antes de desmontar el perno de transporte,se debe instalar Cubierta Anti-Ratas

Por favor siga las instrucciones mencionadas a continuación.
1.Incline la máquina hacia un ángulo adecuado para la instalación.El embalaje se puede utilizar debajo de la máquina para llegar al ángulo deseado.Al inclinar la máquina, asegúrese de que no se dañe.
2.Retire las cintas pegadas en los cuatro lados del panel.
3.Ajuste el panel según la dirección marcada a la posición correcta, asegúrese de que la marca "F" lleva al frente de la máquina.
4.Pegue el panel a la máquina.

Una vez finalizados todos los pasos anteriores, coloque la máquina en la posición correcta.

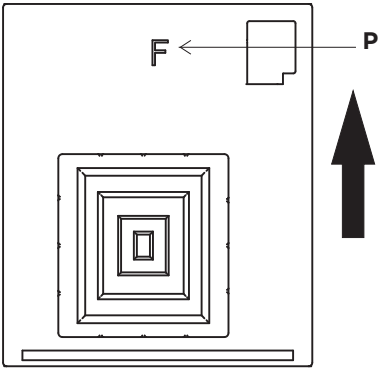

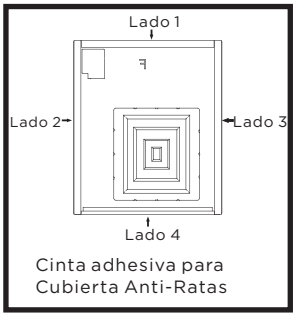

Flecha explicativa para inserción de cubierta

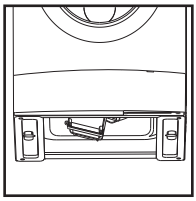

Paso 1

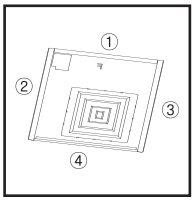

Paso 2

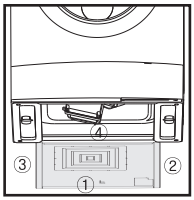

Paso 3

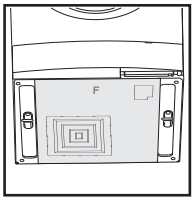

Paso 4



make yourself at home