SINDELEN

MANUAL DE INSTRUCCIONES

HORNO ELÉCTRICO PARA EMPOTRAR

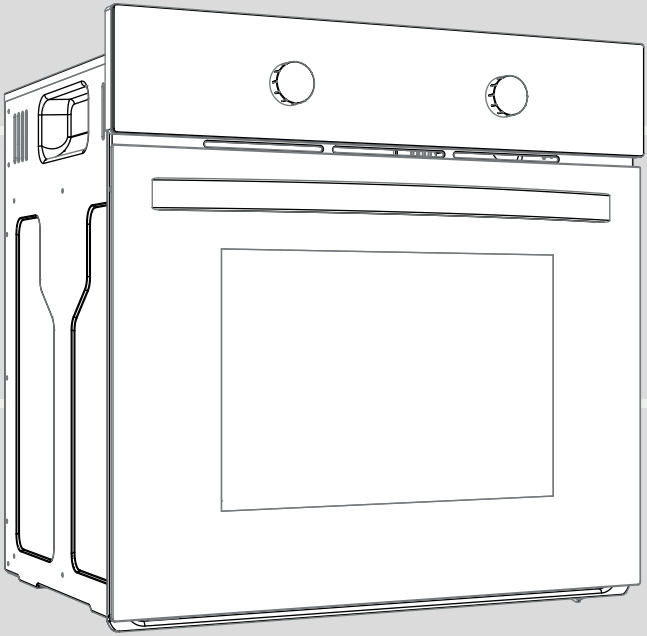

Modelo: HE 7000NG

ATENCIÓN / MUY IMPORTANTE - La instalación del producto, solamente deberá ser realizada por instaladores autorizados por la Superintendencia de Electricidad y Combustibles.

Lea completa y detenidamente el presente manual de instrucciones y siga las mismas para el correcto uso de su horno Sindelen.
Tenga presente que una inadecuada instalación, reparación, mantenimiento o uso de este producto, puede generar graves daños a la propiedad y/o a las personas u otros seres vivos.
Si el cable de alimentación está dañado, debe ser sustituido sólo por un Servicio Técnico Autorizado SINDELEN.
La intervención y transformación de este producto por particulares no autorizados por SEC o el fabricante puede causar la pérdida de la garantía del producto. Los perjuicios o daños a las personas y/o bienes materiales que puede ocasionar dichas acciones, son de única responsabilidad del usuario y/o cliente.

Felicidades! Ud. ha adquirido un producto desarrollado según estándares internacionales de calidad y con la más alta tecnología disponible en el mercado.
Lea atentamente las instrucciones de este manual para un uso correcto y adecuado de su Horno Eléctrico Empotrable. Guarde este manual, le será útil ante cualquier duda.
Su Horno cuenta con Certificación de Seguridad Eléctrica y Eficiencia energética.

CARACTERÍSTICAS

Modelo:	HE-7000NG
Tensión:	220V~
Frecuencia:	50Hz
Potencia total:	2250W
Potencia lámpara horno:	25W
Volumen:	59 L
Peso:	24,4 Kg

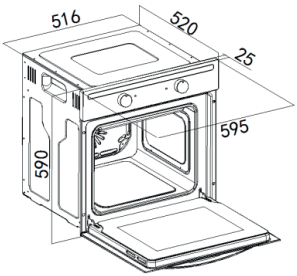

ADVERTENCIA

Este aparato no está destinado para el uso de personas (incluyendo niños) cuyas capacidades físicas, sensoriales o mentales estén reducidas o carezcan de experiencia, salvo si han tenido supervisión o instrucciones relativas al uso del aparato por una persona responsable de su seguridad.
Los niños deben ser supervisados para asegurar que no jueguen con el aparato.

SINDELEN se reserva el derecho de hacer modificaciones de diseño, de construcción o de material en cualquier momento y sin previo aviso.

DESCRIPCIÓN DE PARTES

1. Manilla traslado.
2. Selector de funciones.
3. Regulador de temperatura.
4. Parilla cromada.
5. Bandeja enlozada.
6. Puerta.
7. Manilla.

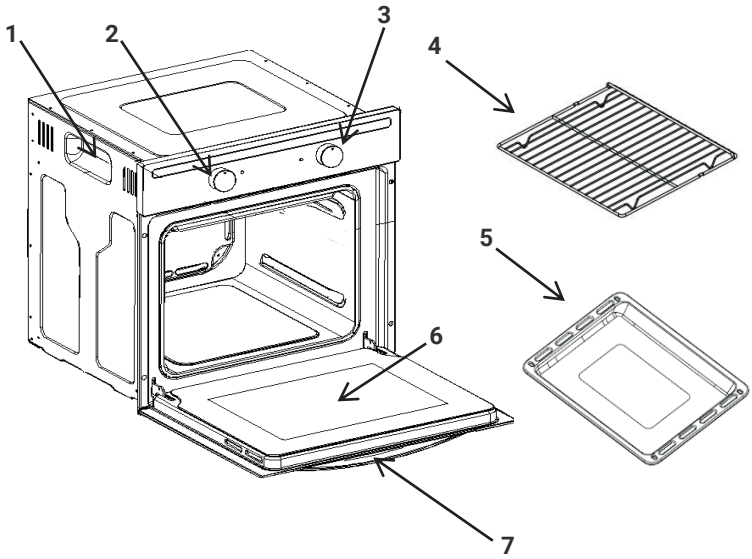

INFORMACIÓN PARA EL INSTALADOR

Las operaciones de instalación y mantenimiento especificadas en este manual, deben ser realizadas por personal autorizado por la SEC o el Servicio Técnico Sindelen Autorizado S. A. de acuerdo con las normas de seguridad vigentes.
Sindelen no se hace responsable de los daños causados a personas o cosas por la instalación incorrecta del horno.
Una vez quitado el embalaje externo e interno se debe verificar el estado del horno, en caso de duda no se debe conectar a la red ni menos instalar, en este caso se debe contactar al Servicio Técnico Sindelen Autorizado.

DESEMBALAJE

Abra su embalaje por la parte superior, retire las piezas de protección que lo envuelven y retire el horno desde el interior hacia arriba, se recomienda realizar esta tarea entre dos personas, no use la manilla de la puerta del horno para transportar su horno o sacarlo de la caja de embalaje, el horno cuenta con dos asas embutidas en los costados para su transporte manual.
Dentro del horno encontrará algunos elementos de protección, también deben ser quitados del producto, el no removerlos podría ocasionar accidentes.

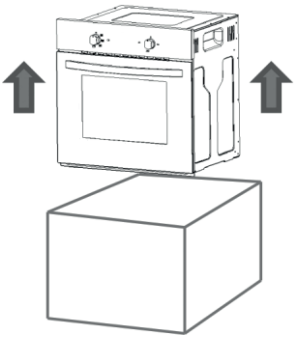

NOTA MEDIOAMBIENTAL

Nota: Antes de desechar un electrodoméstico viejo, apáguelo y desconéctelo de la fuente de alimentación. Cortar e inutilizar cualquier enchufe. Corte el cable directamente detrás del aparato para evitar un mal uso. Esto debe ser realizado por una persona competente.

Este aparato está marcado según la directiva europea 2002/96/CE sobre residuos de aparatos eléctricos y electrónicos (RAEE). Al asegurarse de que este producto se deseche correctamente, ayudará a prevenir posibles consecuencias negativas para el medio ambiente y la salud humana, que de otro modo podrían ser causadas por un manejo inadecuado de los desechos de este producto.



El símbolo en el producto o en los documentos que acompañan al producto.

Los materiales de embalaje que utilizamos son respetuosos con el medio ambiente y pueden reciclarse. Deseche todo el material de embalaje teniendo en cuenta el medio ambiente.



CONEXIÓN ELÉCTRICA

Para un correcto funcionamiento de su horno eléctrico empotrable es necesario tener presente las siguientes consideraciones:

• La red eléctrica debe ser de 220V y 50Hz. Especificada en la placa de características técnicas.
• La instalación eléctrica debe ser de 16 Amperes.
Cualquier trabajo de instalación y mantenimiento del horno debe ser efectuado por personal calificado, respetando las normas de seguridad vigentes.
• El cordón de alimentación se debe conectar directamente a la Red, sin enchufe, a través de un interruptor de corte omnipolar (que corte la energía tanto del neutro como de la fase); de modo que cada vez que se quiera hacer limpieza o mantenimiento, se pueda dejar el horno sin energía eléctrica de forma segura. Este interruptor debe ser por lo tanto, de fácil acceso.
• Es recomendable, que además, la instalación de su hogar cuente con un interruptor diferencial, lo que le permitirá proteger todo tipo de artefactos (incluido el horno), su seguridad personal y la de su entorno.
• El cordón de alimentación debe quedar alejado de fuentes de calor.
• Si el cordón de alimentación está dañado, no debe ser reparado y sólo debe ser sustituido por el fabricante o algún servicio técnico autorizado.

IMPORTANTE
No utilice alargadores, ni ningún tipo de adaptadores para la conexión de su horno.
La unión del cable de alimentación a la red eléctrica debe ser estañada y protegida con cinta aislante.
SINDELEN no será responsable de cualquier daño provocado a personas o cosas materiales, producto de una defectuosa o nula conexión a tierra.

INSULATION FAN SYSTEM
Nuestro horno posee un sistema de aislación por ventilación, que se activa automáticamente.
El ventilador que se encuentra en la parte superior, extrae el calor que emite el horno hacia el exterior, dirigiéndolo por la zona superior de la puerta. El sistema ventila las paredes del horno, con la finalidad de enfriar sus muebles y protegerlos de las temperaturas a que están expuestos. Este sistema se desactiva una vez que las paredes del horno se enfríen, pudiendo estar activo aún después que el horno haya dejado de funcionar.

Para que este ventilador funcione debidamente y la circulación del aire fluya, deben existir aberturas que permitan la entrada del aire fresco

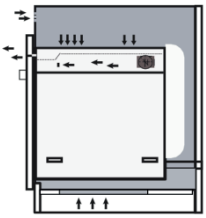

INSTALACIÓN

El producto deberá ser instalado por un técnico calificado y de acuerdo a las normas de seguridad y ventilación vigentes. Todo trabajo de ajuste, mantenimiento, etc., deberá realizarse con el aparato desconectado de la red eléctrica.

• Retire del interior del horno todo documento y elemento de protección correspondiente al embalaje, sólo deben quedar en el interior la bandeja y la parrilla.

•Asegúrese que la abertura del mueble y las ventilaciones necesarias, estén de acuerdo a las establecidas en el presente manual.

• Compruebe que ha quedado una buena circulación de aire para permitir un buen funcionamiento del horno e impedir daño a los muebles, al menos 30 mm por lado.

• El cordón de alimentación no debe quedar atrapado entre las paredes del mueble y del horno al momento de introducirlo en el mueble.

• Se recomienda instalar el horno de tal manera que se apoye en 2 listones de madera de 10 mm de altura, que permitan la ventilación adecuada del horno.

IMPORTANTE

La base donde se instalará el horno debe ser sólida, nivelada y capaz de resistir un peso de 50kg.

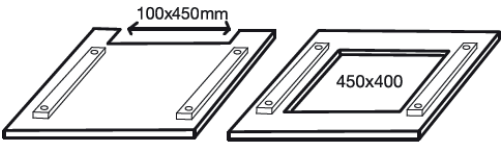

base mueble (fig.2)
tipo de mueble: torre

base mueble (fig.3)
tipo de mueble: piso

INSTALACIÓN

1. Introduzca el horno en la abertura del mueble y empuje hasta que los perfiles laterales se apoyen contra él.
2. Compruebe que ha quedado una buena circulación de aire para permitir un buen funcionamiento del horno e impedir daño a los muebles.
3. El cordón de alimentación debe quedar totalmente aislado de todo contacto metálico.
4. Fije su horno con los tornillos y arandelas como se indica en la figura 5.

Figura 4
Medidas en mm.

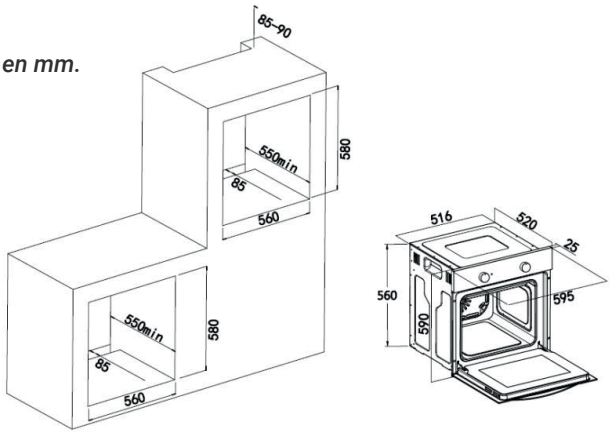

Figura 5
Tornillos de fijación (A).

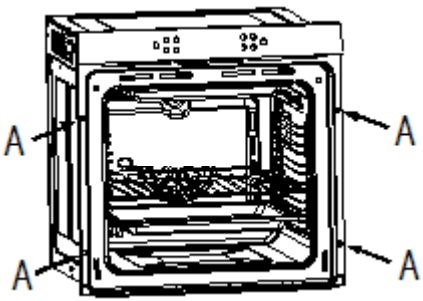

ACCESORIOS

Puede introducir los accesorios en el compartimento de cocción en 5 niveles diferentes. Insértelos siempre hasta el fondo para que los accesorios no toquen el vidrio de la puerta.
Asegúrese de introducir siempre los accesorios en el compartimento de cocción en el sentido correcto.

Los accesorios suministrados con su aparato son adecuados para preparar muchos tipos de comidas.
Los accesorios se pueden extraer aproximadamente hasta la mitad hasta que encajen en su lugar. Esto permite que los platos se retiren fácilmente.

Nota: Los accesorios pueden deformarse cuando se calientan. Una vez que se enfrían nuevamente, recuperan su forma original. Esto no afecta su funcionamiento.



Rieles laterales para deslizar parrillas y bandejas.
Puede elegir entre las 5 posiciones de altura diferentes para hornear alimentos. Se utiliza para colocar la parrilla y bandeja que se deslizan a los lados de la cavidad del horno

Bandeja del horno.
Para tartas húmedas, bollería, platos congelados y asados grandes. También se puede utilizar para recoger la grasa que gotea al asar directamente sobre la parrilla.

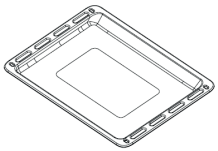

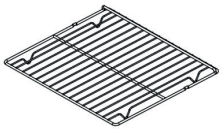

Parrilla cromada.
Se utiliza para asar y colocar los alimentos a hornear, asar o cocinar en un azafate o budinera sobre la rejilla en el nivel deseado.

CONSEJOS DE SEGURIDAD

- Al utilizar su horno, tome en consideración estos consejos de seguridad:
- La puerta del horno no debe abrirse con frecuencia durante el periodo de cocción.
- Cuando la puerta del horno se encuentre abierta, no deje nada en ella, esto podría romper la puerta.
- Si no va a usar el aparato durante mucho tiempo, se recomienda dejarlo limpio.
- Si el cable de alimentación está dañado, debe ser reemplazado por el fabricante, su agente de servicio técnico o personal calificado, con el fin de evitar peligros para las personas, animales y/o daños materiales.
- El exceso de derrames de alimentos debe ser retirado antes de la limpieza, no utilice limpiador de vapor.
- Para su primer encendido, caliente su horno al vacío y a máxima temperatura, por 20 minutos, de esta manera se eliminarán los agentes protectores que podrían producir olores desagradables y humo durante la cocción.

INSTRUCCIONES DE USO DEL HORNO

Su horno dispone de 2 comandos que regulan la distribución del calor y la temperatura de horneo, en los siguientes párrafos se explica la función de cada uno de ellos.

Selector de funciones (1).
La perilla de selección de funciones (1) le permite encender y apagar el horno , además, comandar su funcionamiento.

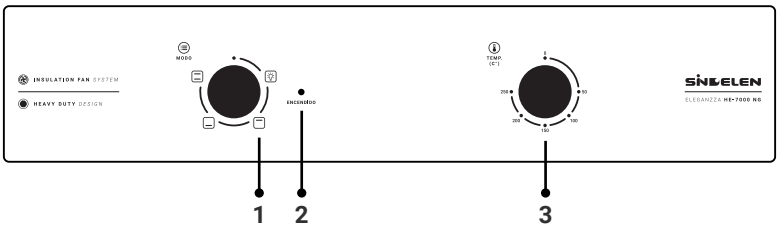

Luz del horno.
Este modo enciende la luz del horno, no realiza ningún calentamiento.

Gratinador.
Esta función utiliza el calefactor superior para irradiar calor sobre los alimentos ubicados bajo él. Con esta función puede dorar budines, pasteles, carne, etc.

Horno convencional.
En este modo el horno funciona utilizando el elemento calefactor inferior.

Ambos calefactores.
Este modo de coccion permite cocinar con calor proveniente de los calefactores superior e inferior. Esta función es adecuada para asar y hornear en un solo estante.

AJUSTE DE TEMPERATURA

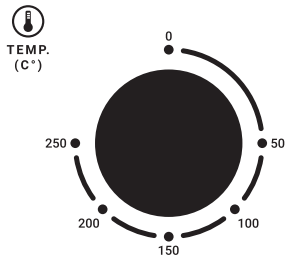

La temperatura se selecciona girando la perilla (3) hasta un valor deseado desde 50°C hasta 250°C. Se puede ajustar la temperatura en cualquier momento durante la cocción.
El termostato se encargará de encender y apagar los calefactores del horno manteniendo la temperatura durante la cocción.

RECOMENDACIONES PARA EL USO DEL HORNO

- Precaliente el horno a la temperatura deseada antes de introducir los alimentos.
- Trate de no abrir la puerta del horno de manera frecuente para revisar la cocción de sus alimentos, recuerde que para observar al interior del horno usted puede utilizar la lámpara que su horno posee incorporada.
- Ahorre energía cocinando más de un plato al mismo tiempo, también puede cocinar un plato tras otro, el horno estará caliente.
- Descongele los productos antes de hornearlos.
- La carne con huesos tarda entre 15 y 30 minutos más en cocinarse que un asado del mismo tamaño sin huesos.
- Debe calcular entre 4 y 5 minutos de tiempo de cocción por cada centímetro de espesor de carne (no congelada).
- Recuerde dejar espacio entre los alimentos ubicados dentro del horno, de tal manera de permitir el paso de aire entre ellos, eso mejorará su cocción.

IMPORTANTE

- Tenga cuidado al abrir la puerta del horno de no tener contacto con partes calientes y vapor.
- Durante el uso, algunas partes accesibles se calentarán, mantenga a los niños alejados del producto durante su uso, de tal manera de evitar accidentes.

LIMPIEZA Y MANTENCIÓN

- Su horno Sindelen ha sido diseñado considerando lo importante que es la limpieza, mantención y cuidado de sus componentes.
- Recuerde no utilizar ningún tipo de líquido abrasivo para realizar la limpieza de su producto.
- Recuerde desconectar la energía eléctrica de su producto antes de realizar la limpieza.
- El horno debe limpiarse después de cada uso.
- La cámara del horno sólo debe lavarse con agua tibia y una pequeña cantidad de lavavajillas. Después de limpiar el interior del horno, séquelo.
- Las manchas que puedan aparecer en el fondo del horno se habrán originado por salpicaduras de comida o comida derramada, estas salpicaduras se producen durante el proceso de cocción. Esto podría deberse a que los alimentos se cocinaron a una temperatura excesivamente alta o se colocaron en utensilios de cocina demasiado pequeños.

REEMPLAZO DE LA LÁMPARA



- Apague el disyuntor.
- Coloque un paño de cocina en el horno cuando esté frío para evitar daños.
- Desenrosque la tapa de cristal girándola en el sentido contrario a las agujas del reloj.
- Reemplace la bombilla por una del mismo tipo.
- Vuelva a atornillar la tapa de cristal.
- Retire el paño de cocina y encienda el disyuntor.

Utilice únicamente lámparas halógenas de 25W/220-240V~ tipo G9, T300°C.

GARANTÍA

SINDELEN S.A. proporcionará al producto objeto de la póliza, garantía en las siguientes condiciones:
a) La presente póliza puede hacerse efectiva ante cualquier Servicio Técnico Autorizado por SINDELEN S.A.
b) La presente garantía constituye la garantía que se refiere el inciso sexto del Artículo 21 de la Ley 19.496, por lo que para ejercer los derechos del Artículo 20 de la misma Ley, el consumidor deberá hacer efectiva previamente ésta y agotar todas las posibilidades que ofrece, conforme a los términos de la póliza. Habiendo agotado las posibilidades referidas del modo dispuesto por la disposición legal citada o en caso que el producto no presente defectos dentro del plazo que se refiere en la letra siguiente el consumidor tendrá los derechos de asistencia gratuita que se le otorgan en el capítulo II de este documento.
c) Su plazo de duración será de 180 días contados desde la recepción del producto por el consumidor. Esta garantía será válida ante cualquier Servicio Técnico Autorizado por SINDELEN S.A. solo si el consumidor presenta el documento de compra (Boleta o Factura). En el caso de reparaciones domiciliarias realizadas por el personal del Servicio Técnico Autorizado por SINDELEN S.A. fuera del radio urbano, los costos de desplazamientos serán de total cargo del cliente.
d) SINDELEN S.A. se compromete a tener reparado el producto en un plazo máximo de 30 días a partir de la fecha de ingreso de la Guía de Atención en Servicio Técnico, salvo eventuales demoras en el transporte de repuestos que sean de fabricación extranjera (importados).
e) La garantía será válida para atender la reparación del artefacto en caso que su defecto se haya producido por deficiencia de materiales, partes, piezas, componentes o cualquiera otra falla imputable a SINDELEN S.A. y que provoque que el producto se haga inapto para su uso normal. En caso contrario el costo de la intervención técnica será de cargo del usuario.
f) Se excluyen de la garantía los daños ocasionados al producto por un hecho imputable al consumidor y/o terceros, por accidentes producidos con posterioridad a la venta, causados por el transporte, golpes, ralladuras, caídas, instalación incorrecta o no efectuada de acuerdo con las normas y disposiciones vigentes, mala instalación eléctrica o de gas, presión de gas inadecuada, desgaste producto de maltratos o uso indebido, desconocimiento y desobediencia a las instrucciones de uso o

mantención a realizar por el usuario indicadas en el presente manual, visitas para realizar instrucciones de funcionamiento del producto al usuario, revisiones de funcionamiento o instalaciones, conexiones de gas con manguera de plástico, daños ocasionados por aguas con exceso de dureza o acidez, uso de combustibles no apropiados, diferencia de tonalidad en los colores de piezas, daños en piezas de acero inoxidable, vidrio o cristales, plásticos removibles, consumibles (mechas de estufas a parafina, cuchillos de corte, bolsas para polvo o ropa, filtros en general, lámparas de filamento, escobillas, mangueras externas con uso).

También a causa de hechos de fuerza mayor como actos vandálicos, climáticos o de la naturaleza. Toda intervención o intento de reparación por parte de terceros que no correspondan a un Servicio Técnico Autorizado por SINDELEN S.A. anulará automáticamente la validez de la presente garantía. También no se aplicará la presente garantía si los productos destinados al uso doméstico son utilizados con fines comerciales, tales como: restaurantes, hoteles, casinos, farmacias, empresas, etc. u otros que no sean de exclusivo uso doméstico. Todo servicio de revisión o visita que involucre la letra f) será cobrada al cliente. SINDELEN S.A.
No asumirá responsabilidad por ningún perjuicio y/o daño directo o indirecto que pueda sufrir el usuario, comprador y/o terceros en relación al producto, a causa de una mala instalación, mal uso, desconocimiento de las instrucciones del presente manual, por intervención de terceros o reparaciones efectuadas por personal que no pertenezcan al Servicio Técnico Autorizado por SINDELEN S.A., no pudiéndose interpretar esta Garantía como generadora de obligaciones distintas a las escritas en la presente Póliza. Cuando un producto SINDELEN necesite Servicio Técnico, dentro o fuera de la garantía, vea nuestra página Web o llame gratis desde todo Chile al:

800 225 002 - www.sindelen.cl

Ahí le indicarán la dirección del Servicio Técnico Autorizado por SINDELEN S.A. más cercano a su hogar.

ASISTENCIA GRATUITA

Durante los seis (6) meses siguientes al vencimiento del plazo señalado en el título anterior, SINDELEN S.A. otorgará una garantía voluntaria al consumidor, la cual consiste exclusivamente en la reparación gratuita del aparato vendido (incluye mano de obra y repuestos), siempre que no haya sido intervenido por terceros y sus defectos sean aquellos por los que SINDELEN S.A. debe responder de acuerdo a lo referido en las letras e y f del Título I. El plazo antes referido no se ampliará en caso alguno, aunque exista una reparación durante el mismo, extinguiéndose irrevocablemente transcurridos doce (12) meses desde la fecha de compra del aparato por el consumidor. El Servicio de asistencia gratuita se prestará exclusivamente en los Servicios Técnicos Autorizados por SINDELEN S.A. En el caso de reparaciones domiciliarias realizadas fuera del radio urbano, los costos de desplazamientos del personal Técnico serán de total cargo del cliente. Las piezas, partes, repuestos y/o componentes que sean sustituidos en la reparación de un producto en el periodo de Asistencia Gratuita deberán ser entregados por el consumidor al Servicio Técnico Autorizado por SINDELEN S.A. sin costo para él. Para hacer efectiva la garantía y asistencia gratuita, el consumidor deberá presentar al Servicio Técnico Autorizado por SINDELEN S.A. el presente documento, junto con la boleta o factura de compra del producto, para posteriormente dejar en manos del Servicio Técnico Autorizado por SINDELEN S.A. una fotocopia de la misma la cual se adjuntara a su Guía de Atención, que es la Orden de Reparación.

Cliente:
Rut:
Dirección :
Ciudad:
Artefacto : HE-7000NG
Fecha:
Compra:
Distribuidor:
Ciudad:
Boleta o Factura Nº:
Timbre:

Conserve esta tarjeta debidamente timbrada por el vendedor, conjuntamente con la factura o boleta de venta, le servirá para hacer efectivos sus derechos. El fabricante se reserva el derecho de hacer modificaciones de diseño, de construcción, de material o color, en cualquier momento y sin previo aviso.

Av. Vicuña Mackenna 9840, La Florida - Santiago - Chile
Súper asistencia fono: 800225002
www.sindelen.cl


SINDELEN