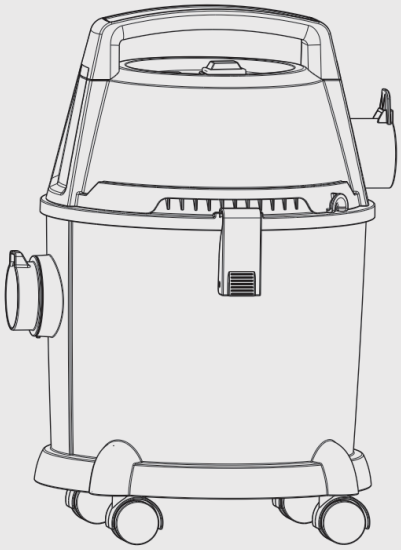

Aspiradora

MANUAL DE INSTRUCCIONES

15TA

Advertencia: Antes de utilizar este producto, lea atentamente este manual y consérvelo para futuras consultas. El diseño y las especificaciones están sujetos a cambios sin previo aviso con el fin de mejorar el producto.
Consulte con su distribuidor o con el fabricante para obtener más información.
El diagrama de arriba es sólo una referencia. Por favor, tome la apariencia del producto real como estándar.

AGRADECIMIENTOS

¡Gracias por elegir Midea! Antes de utilizar su nuevo dispositivo Midea, lea atentamente este manual para asegurarse de que sabe cómo manejar las características y funciones que le ofrece su nuevo electrodoméstico de forma segura.

CONTENIDO

AGRADECIMIENTOS 01

INSTRUCCIONES DE SEGURIDAD 02

RESUMEN DEL PRODUCTO 05

RESUMEN DEL PRODUCTO 06

INSTRUCCIONES DE USO 07

LIMPIEZA Y MANTENIMIENTO 08

SOLUCIÓN DE PROBLEMAS 09

MARCAS, DERECHOS DE AUTOR Y DECLARACIÓN LEGAL 10

ELIMINACIÓN Y RECICLAJE 11

AVISO SOBRE LA PROTECCIÓN DE DATOS 12

INSTRUCCIONES DE SEGURIDAD

Uso Adecuado

Las siguientes directrices de seguridad tienen por objeto evitar riesgos imprevistos o daños derivados de un funcionamiento inseguro o incorrecto del dispositivo. Compruebe el embalaje y el aparato a su llegada para asegurarse de que todo está intacto para garantizar un funcionamiento seguro. Si encuentra algún daño, póngase en contacto con el vendedor o distribuidor. Por favor, tenga en cuenta que las modificaciones o alteraciones en el aparato no están permitidas por su seguridad. El uso inadecuado puede causar peligros y la pérdida de los derechos de garantía.

Simbología



Peligro
Este símbolo indica que existe peligro para la vida y la salud de las personas debido a la existencia de gas extremadamente inflamable.



Advertencia de tensión eléctrica
Este símbolo indica que existe un peligro para la vida y la salud de las personas debido a la tensión



Advertencia
Este símbolo representa un peligro con un nivel de riesgo medio que, si no se evita, puede provocar la muerte o lesiones graves.



Precaución
Este símbolo indica un peligro con un grado de riesgo bajo que, si no se evita, puede provocar lesiones leves o moderadas.



Atención
Este símbolo indica información importante (por ejemplo, daños materiales), pero no peligro.



Respetar las instrucciones
Este símbolo indica que un técnico de servicio sólo debe operar y mantener este aparato de acuerdo con las instrucciones de funcionamiento.

Lea atentamente este manual de instrucciones antes de utilizar/poner en marcha el dispositivo y guárdelo en las inmediaciones del lugar de instalación o del dispositivo para su uso posterior.

Al utilizar un aparato eléctrico, deben seguirse siempre unas precauciones básicas, entre las que se incluyen las siguientes: LEA TODAS LAS INSTRUCCIONES ANTES DE UTILIZAR ESTA ASPIRADORA

⚠ ADVERTENCIA:

Para reducir el riesgo de incendio, descarga eléctrica o lesiones:

- No utilice al aire libre ni sobre superficies mojadas.
- No deje sin supervisión la aspiradora cuando esté enchufada . Apague el interruptor y desenchufe el cable eléctrico cuando no esté en uso y antes de realizar el mantenimiento.
- **No permita que se utilice como juguete.** Es necesario prestar mucha atención cuando lo utilicen niños o estén cerca de ella.
- Utilice sólo como se describe en este manual. Utilice únicamente los accesorios recomendados por el fabricante.
- No utilice con el cable o el enchufe dañados.
- No tire del cable ni lo transporte, no lo utilice como asa, no cierre la puerta sobre el cable ni tire del cable alrededor de bordes o esquinas afilados.
- No pase la aspiradora por encima del cable. Mantenga el cable alejado de superficies calientes.
- No utilice alargadores ni enchufes con una capacidad de corriente inadecuada. Apague todos los mandos antes de desenchufar.
- No desenchufe tirando del cable. Para desenchufar, sujete el enchufe, no el cable.
- No manipule la aspiradora con las manos mojadas ni la utilice sin calzado.
- No introduzca objetos en las aberturas. No utilice con ninguna abertura bloqueada; mantenga libre de polvo, pelusas, pelos y cualquier cosa que pueda reducir el flujo de aire.
- Este aspirador crea succión. Mantenga el pelo, la ropa suelta, los dedos y todas las partes del cuerpo alejados de las aberturas y de las piezas móviles.
- No recoja nada que esté ardiendo o humeando, como cigarrillos, cerillas o cenizas calientes .
- No utilice sin el depósito de polvo o el/los filtro(s) colocado(s).
- Extreme las precauciones al limpiar en escaleras.
- No lo utilice para recoger líquidos inflamables o combustibles, como gasolina, ni lo utilice en zonas donde puedan estar presentes.
- Guarde la aspiradora en un lugar fresco y seco.
- Mantenga bien iluminada su zona de trabajo.
- Desenchufe los aparatos eléctricos antes de aspirarlos.
- Las poleas de la correa pueden calentarse durante el uso normal. Para evitar quemaduras, evite tocar la polea de la correa cuando realice el mantenimiento de la correa de transmisión.
- Apague el interruptor de encendido y desenchufe la aspiradora antes de girar la boquilla.
- Este aparato puede ser utilizado por niños a partir de 8 años y personas con capacidades físicas, sensoriales o mentales reducidas o con falta de experiencia y conocimientos si han recibido supervisión o instrucciones sobre el uso del aparato de forma segura y comprenden los peligros que conlleva. Los niños no deben jugar con el aparato. La limpieza y el mantenimiento del usuario no deben ser realizados por niños sin supervisión.

• Si el cable de alimentación está dañado, debe ser reemplazado por el fabricante, su agente de servicio o personas igualmente cualificadas para evitar un peligro.

Registro e inicio de sesión

Para reducir el riesgo de descarga eléctrica, este aparato tiene un enchufe polarizado(una clavija es más ancha que la otra). Este enchufe sólo encaja en una toma polarizada. Si el enchufe no encaja completamente en la toma de corriente, inviértalo. Si sigue sin encajar, póngase en contacto con un electricista cualificado para que instale la toma de corriente adecuada. NO cambie el enchufe de ninguna manera.

Corte térmico

Esta aspiradora tiene un termostato especial que protege la aspiradora en caso de sobrecalentamiento del motor. Si la aspiradora se apaga de repente, pulse el interruptor de encendido/apagado(0) y desenchúfela. Compruebe si la aspiradora presenta una posible fuente de sobrecalentamiento, como un depósito de polvo lleno, una manguera obstruida o un filtro atascado. Si se encuentran estas condiciones, arréglelas y espere al menos 30 minutos antes de intentar utilizar la aspiradora. Transcurrido el periodo de 30minutos, vuelva a enchufar la aspiradora y pulse el interruptor de encendido/apagado(1).



No engrase el motor ni la escobilla en ningún momento.
Los rodamientos están permanentemente lubricados y sellados.

RESUMEN DEL PRODUCTO

Lista de piezas

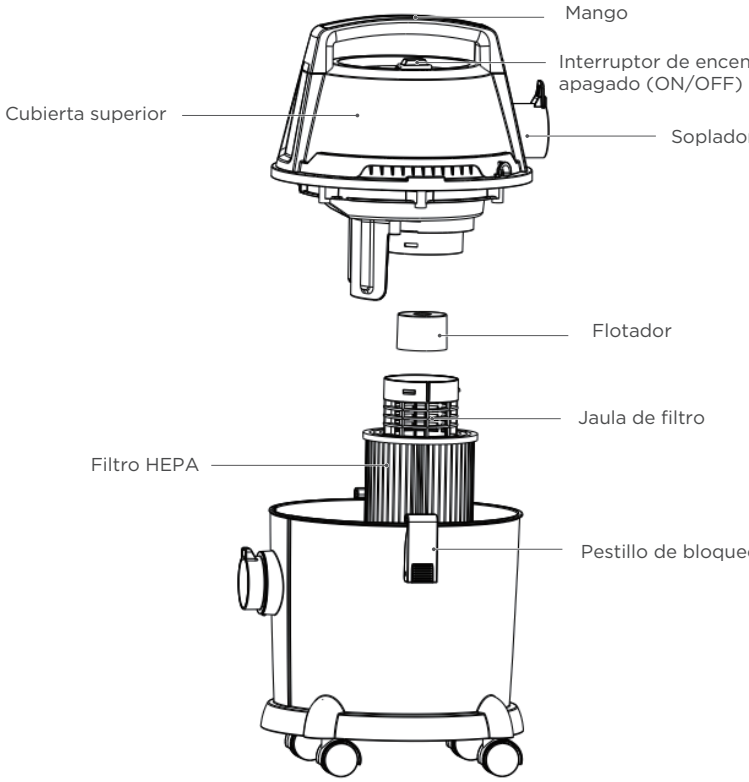

Accesorios


Cepillo de agua


tubo


pequeño cepillo redondo


boquilla

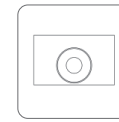
filtro bolsa


manguera

RESUMEN DEL PRODUCTO

Montaje

· Inserte la varilla de conexión de la manguera en la entrada de la manguera.

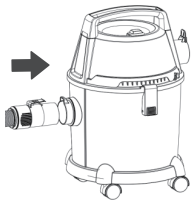

· Inserte la rueda pequeña en el orificio de la base.

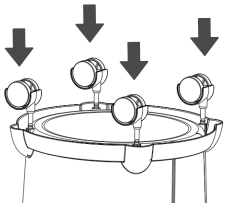

Función soplador

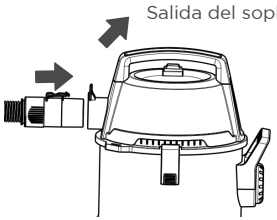

· Inserte el tubo de unión de la manguera en la salida del soplador

Almacenamiento del cable de alimentación

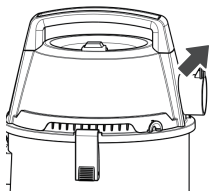

Para guardar el cable de alimentación, enróllelo y colóquelo en el gancho de almacenamiento del cable .

INSTRUCCIONES DE USO

Trabaje siempre con un filtro de cartucho insertado durante la limpieza, tanto en seco como en húmedo.

Limpieza

Aspirado en seco

⚠ Sólo funciona con un filtro de cartucho seco.

Recomendación: Para aspirar polvo fino, utilice el filtro de bolsa.
El nivel de llenado del filtro de bolsa depende de la suciedad aspirada.
El filtro de bolsa debe sustituirse con mayor frecuencia cuando se aspira polvo fino, arena, etc.
El filtro de bolsa obstruido puede reventar, por lo que debe sustituirla a tiempo.
Precaución: Utilice siempre un preseparador al aspirar cenizas y hollín.

Aspirado en húmedo
Fije los accesorios para aspirar la humedad o el líquido a los tubos de aspiración o directamente al mango.

⚠ **PRECAUCIÓN:**

No utilice el filtro de bolsa
Apague inmediatamente el aparato si se forma espuma o salen líquidos.
Nota: Si el recipiente está lleno a flote se cierra el orificio de aspiración y el aparato funciona a mayor velocidad. Apague inmediatamente el aparato y vacíe el recipiente.

Función soplador
Limpieza de lugares de difícil acceso o donde no es posible aspirar.
Conecte la manguera de aspiración a la conexión del soplador, esto activará la función del soplador.

Vaciar el depósito de polvo

Extracción del filtro

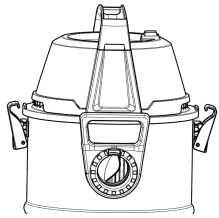

1. Tire de las abrazaderas hacia arriba

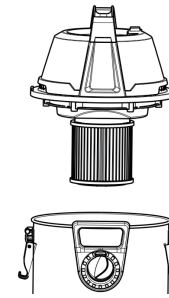

2. Retire la carcasa del motor colgando hacia arriba con el asa de transporte.

LIMPIEZA Y MANTENIMIENTO

PELIGRO:

Apague el aparato y desenchúfelo de la red eléctrica antes de realizar cualquier trabajo de cuidado y mantenimiento. Los trabajos de reparación sólo pueden ser realizados por el servicio de atención al cliente autorizado.

PRECAUCIÓN:

No utilice productos abrasivos, limpiacristales o limpiadores universales. No sumerja nunca el aparato en agua. Seque completamente los filtros al aire.
Limpie el aparato y las piezas accesorias de plástico con un limpiador comercial de plásticos. Si es necesario, enjuague el recipiente y los accesorios con agua adecuadamente y séquelos antes de volver a utilizarlos.
Limpie el filtro de cartucho únicamente con agua corriente; no lo frote ni lo cepille. Deje que se seque completamente antes de la instalación.

SOLUCIÓN DE PROBLEMAS

⚠ **Asegúrese de que la aspiradora esté apagada y desenchufada**

AVISO: Desconexión térmica

Esta aspiradora tiene un termostato especial que protege la aspiradora en caso de sobrecalentamiento del motor. **Si el vacío se apaga de repente, proceda como se indica a continuación:** 1) Ponga el interruptor de encendido en la posición de apagado y desenchufe la aspiradora. 2) Compruebe si la aspiradora presenta una posible fuente de sobrecalentamiento, como un depósito de polvo lleno, una manguera obstruida o un filtro atascado. Si se detectan estas condiciones, soluciónelas y espere al menos **30 minutos** antes de intentar utilizar la aspiradora. 3) Una vez transcurridos los 30 minutos, vuelva a conectar la aspiradora y encienda el interruptor.

Problema	Posible motivo	Solución
La aspiradora no se enciende	• El depósito de polvo está lleno	Vacíe el depósito de polvo
	• El filtro está bloqueado	Limpie el filtro
	• La manguera está bloqueada	Despeje la obstrucción
La aspiradora no funciona	• La toma eléctrica no está conectada o no funciona.	Asegúrese de que el enchufe está correctamente conectado a la toma de corriente y de que esté activa.
	• El interruptor de alimentación no estaba encendido	Pulse el botón de encendido
La aspiradora se para de repente	• El depósito de polvo está lleno	Vacíe el depósito de polvo
	• El filtro está bloqueado	Limpie el filtro
	• La entrada de aspiración del cepillo o de los accesorios está obstruida	Despeje la obstrucción

Conexión a una toma de corriente

Compruebe que la tensión indicada en el producto se corresponde con su tensión de alimentación.

ESPECIFICACIONES TÉCNICAS

MODELO	15TA
Potencia nominal	1400W
Voltaje nominal/Frecuencia	220-240V~ 50-60Hz
Capacidad	15 L
Color	NEGRO&ROJO
Longitud de la manguera	1.5 m
Largo del cable	5 m
Peso bruto/neto (kg)	6.8/5.8 kg
Tamaño del producto (ancho x alto x prof)	355 x 355 x 490 mm
Fabricación	China

MARCAS, DERECHOS DE AUTOR Y DECLARACIÓN LEGAL

El logotipo de Midea, las marcas denominativas, el nombre comercial, la imagen comercial y todas las versiones de los mismos son activos valiosos del Grupo Midea y/o sus asociados ("Midea"), de los que Midea es titular de marcas comerciales, derechos de autor y otros derechos de propiedad intelectual, así como de todo el fondo de comercio derivado del uso de cualquier parte de una marca comercial de Midea. El uso de la marca Midea con fines comerciales sin el consentimiento previo por escrito de Midea puede constituir una infracción de la marca o de la competencia desleal en violación de las leyes pertinentes.

Este manual ha sido creado por Midea y Midea se reserva todos los derechos de autor del mismo. Ninguna entidad o individuo puede utilizar, duplicar, modificar, distribuir en todo o en parte este manual, ni agrupar o vender con otros productos sin el consentimiento previo por escrito de Midea.

Todas las funciones e instrucciones descritas estaban actualizadas en el momento de imprimir este manual. Sin embargo, el producto real puede variar debido a la mejora de sus funciones y diseños.

ELIMINACIÓN Y RECICLAJE

Instrucciones importantes Para La Protección Del Medio Ambiente

Cumplimiento de la normativa RAEE y eliminación del producto de desecho: Este producto cumple con la normativa RAEE de la UE (2012/19/UE). Este producto lleva el símbolo de clasificación de residuos de aparatos eléctricos y electrónicos (RAEE).

Este símbolo indica que este producto no debe eliminarse con otros residuos domésticos al final de su vida útil. El aparato usado debe ser devuelto a un punto de recogida oficial para el reciclaje de aparatos eléctricos y electrónicos. Para encontrar estos sistemas de recogida, póngase en contacto con las autoridades locales o con el distribuidor donde compró el producto. Cada hogar desempeña un papel importante en la recuperación y el reciclaje de los aparatos viejos. La eliminación adecuada de los electrodomésticos usados ayuda a evitar posibles consecuencias negativas para el medio ambiente y la salud humana.



Cumplimiento De La Normativa RoHs

El producto que ha adquirido cumple con la normativa RoHS de la UE (2011/65/UE). No contiene materiales nocivos ni prohibidos especificados en la misma.

Información Del Embalaje

Los materiales de embalaje del producto están fabricados con materiales reciclables de acuerdo con nuestra normativa nacional de medio ambiente. No elimine los materiales de embalaje junto con los residuos domésticos o de otro tipo. Llévelos a los puntos de recogida de materiales de embalaje designados por las autoridades locales.



AVISO SOBRE LA PROTECCIÓN DE DATOS

Para la prestación de los servicios acordados con el cliente, nos comprometemos a cumplir sin restricciones todas las estipulaciones de la legislación aplicable en materia de protección de datos, en consonancia con los países acordados en los que se prestarán los servicios al cliente, así como, en su caso, el Reglamento General de Protección de Datos de la UE (GDPR).

Por lo general, nuestro tratamiento de datos tiene por objeto cumplir nuestra obligación contractual con usted y, por razones de seguridad del producto, salvaguardar sus derechos en relación con la garantía y las cuestiones de registro del producto. En algunos casos, pero sólo si se garantiza una protección adecuada de los datos, los datos personales podrían transferirse a destinatarios situados fuera del Espacio Económico Europeo.

Puede solicitar más información al respecto. Puede ponerse en contacto con nuestro encargado de la protección de datos a través de **MideaDPO@midea.com.** Para ejercer sus derechos, como el de oponerse al tratamiento de sus datos personales con fines de marketing directo, póngase en contacto con nosotros a través de **MideaDPO@midea.com.** Para obtener más información, siga el código QR.

Midea

make yourself at home

www.midea.com

© Midea 2022 all rights reserved