Würden

Horno Microondas

WMW-GANZ34



- Capacidad: 34 litros
- Funciona como horno eléctrico y microondas
- Poder Microondas: 1500W
- Poder Horno: 1250W
- Grill con sistema de distribución homogénea del calor (convección)
- Panel digital
- 10 niveles de potencia
- Función descongelado rápido
- Vidrio espejado
- Diferentes menús preseteados: cocción rápida, grill, convección, cocción multi-etapas, etc.

Manual de usuario

HORNO MICROONDAS

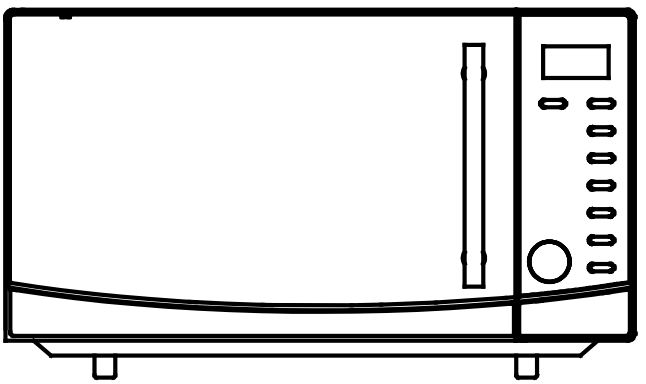

MODELO: WMW-GANZ34

MANUAL DEL PROPIETARIO

- “Este aparato no está diseñado para ser utilizado por personas (incluidos los niños) con capacidades físicas, capacidades sensoriales o mentales, o falta de experiencia y conocimiento, a menos que hayan recibido supervisión o instrucciones sobre el uso del aparato por parte de una persona responsable de su seguridad.”
- “Los niños deben ser supervisados para asegurarse de que no jueguen con el aparato.”
- “Si el cable de alimentación está dañado, debe ser reemplazado por el fabricante, su agente de servicio o personas igualmente cualificadas para evitar un peligro.”
- “ADVERTENCIA: Si la puerta o los sellos de la puerta están dañados, el horno no debe operarse hasta que esté ha sido reparado por una persona competente.”
- “ADVERTENCIA: Es peligroso que alguien que no sea una persona competente realice cualquier operación de servicio o reparación que involucra la remoción de una cubierta que brinda protección contra la exposición a la energía de microondas.”
- “ADVERTENCIA: Los líquidos y otros alimentos no deben calentarse en recipientes sellados ya que son susceptible de explotar.”
- “Este aparato está diseñado para ser utilizado en aplicaciones domésticas y similares, tales como:
· áreas de cocina para el personal en tiendas, oficinas y otros entornos de trabajo
· casas de campo
· por clientes en hoteles, moteles y otros entornos residenciales
· cama y ambientes tipo desayuno”
- Para una correcta operación, el horno debe contar con suficiente ventilación. Deje un espacio libre de 20 cm sobre la parte superior, 10 cm en la parte trasera y 5 cm a ambos costados. No cubra los orificios de ventilación. No saque las patas del horno.
- “Utilice únicamente utensilios que sean aptos para su uso en hornos de microondas.”
- “No utilice recipientes metálicos para alimentos y bebidas durante la cocción con microondas.”
- “Al calentar alimentos en recipientes de plástico o papel, vigile el horno debido a la posibilidad de ignición.”
- “El horno de microondas está diseñado para calentar alimentos y bebidas. El secado de alimentos o ropa y el calentamiento de almohadillas térmicas, pantuflas, esponjas, paños húmedos y similares puede generar riesgo de lesión, ignición o fuego.”
- “Si observa humo, apague o desenchufe el aparato y mantenga la puerta cerrada para sofocar cualquier llama.”
- “El calentamiento de bebidas por microondas puede provocar una ebullición eruptiva retardada, por lo tanto, se debe tener cuidado al manipular el recipiente.”
- “El contenido de los biberones y los tarros de comida para bebés debe agitarse o removerse y controlar de temperatura antes del consumo, para evitar quemaduras.”
- “Los huevos con cáscara y los huevos duros enteros no deben calentarse en hornos de microondas ya que pueden explotar, incluso después de que haya finalizado el calentamiento por microondas.”
- Limpie la puerta y el vidrio por ambos lados, el sello hermético de la puerta y las piezas que están alrededor de la puerta con un paño húmedo para sacar las salpicaduras. No use limpiadores abrasivos
- “El horno debe limpiarse con regularidad y eliminarse los restos de comida.”
- “No mantener el horno en condiciones limpias podría provocar el deterioro de la superficie que podría afectar adversamente la vida útil del aparato y posiblemente resultar en una peligrosa situación.”
- “El aparato no debe limpiarse con un limpiador a vapor.”
- “No coloque el microondas dentro de un mueble”
- “El aparato no está destinado a ser operado por medio de un temporizador externo o un sistema de control remoto separado.”
- Mantenga el interior del horno limpio. Si los alimentos salpican o los líquidos se derraman y se pegan a las paredes, límpielas con un paño húmedo. Puede usar un detergente suave si el horno está muy sucio. Evite usar limpiadores en aerosol y muy fuertes ya que pueden teñir, rayar u opacar la superficie de la puerta
-  “ PRECAUCION: superficie caliente”
- “PRECAUCIÓN: Si el dispositivo funciona en modo combinado. los niños sólo deben utilizar el horno bajo la supervisión de un adulto debido a las temperaturas que se generan.”

PRECAUCIONES PARA EVITAR POSIBLES EXPOSICIONES A EMISIONES DE ENERGIA DEL HORNO MICROONDAS

1. No intente hacer funcionar el horno con la puerta abierta ya que corre el riesgo de quedar expuesto a la energía de microondas. Es importante no forzar ni manipular el sistema de cierre de la puerta.
2. No coloque ningún objeto entre la puerta y la parte delantera del horno ni permita que se acumulen polvo ni restos de productos de limpieza en las superficies del cierre hermético.
3. No haga funcionar el horno si está dañado. Es muy importante que la puerta del horno cierre correctamente y que ninguna de las siguientes piezas esté dañada:
   - **a.** Puerta (incluye hendiduras)
   - **b.** Bisagras y pestillos (quebrados o sueltos)
   - **c.** Cierre hermético de la puerta y superficies selladas
4. El horno sólo debe ser reparado por personal técnico especializado.

Tabla de Contenidos

PRECAUCIONES PARA EVITAR POSIBLES EXPOSICIONES A EMISIONES DE ENERGIA DEL HORNO MICROONDAS 2

Tabla de Contenidos 2

IMPORTANTES INSTRUCCIONES DE SEGURIDAD 3

Guía de Instalación 4

INTRUCCIONES DE CONEXION 4

Interferencias de Radio 5

Antes de Llamar al Servicio Técnico 5

Técnicas de Cocción 6

Guía de Utensilios para Cocinar 6

Especificaciones 7

Diagrama del Horno 7

Panel de Control 8

Instrucciones de Operación 9

- Programar el Reloj 9
- Cocción en Microondas 9
- Cocción Rápida 10
- Grill 10
- Combinación 10
- Conveccion 11

Microondas+convección 11
Jet defrost (descongelado rápido) 12
Cocción Multi-Etapas 12
Bloqueo de Seguridad para Niños 12
Protección 13
Menus de Cocción Automática 13
Limpieza y Cuidado 13

IMPORTANTES INSTRUCCIONES DE SEGURIDAD

No use el horno para freír alimentos. El aceite caliente puede dañar las piezas y los utensilios del horno e incluso puede ocasionar quemaduras en la piel.

Pinche los alimentos con cáscara gruesa como las papas, zapallos enteros, manzanas y castañas antes de cocinarlos.

¡ADVERTENCIA! – Sólo personal especializado puede reparar o prestar servicios de mantenimiento que involucren el retiro de la cubierta del horno que protege contra la exposición a la energía de microondas.
Este producto es un equipo ISM Clase B Grupo 2. La definición de Grupo 2 incluye todos aquellos equipos ISM (Industriales, Científicos y Médicos) donde la energía de radio-frecuencia es generada intencionalmente y/o usada en la forma de radiación electromagnética para el tratamiento de materiales y equipos de erosión de chispas. Los equipos Clase B deben ser aptos para usarlos en lugares residenciales y en lugares conectados directamente a una red de suministro de bajo voltaje que alimenta edificios residenciales.

¡ADVERTENCIA! – No instale el horno sobre una encimera u otro aparato que genere calor. En caso de hacerlo, el horno se podría dañar e invalidar la garantía.

La puerta y las superficies exteriores del horno se pueden calentar cuando se encuentran en operación.
¡ADVERTENCIA! -- La temperatura de las superficies exteriores puede ser alta cuando el horno se encuentra en operación. Los niños se deben mantener alejados.

El horno no debe ser operado por un timer externo o por un sistema de control remoto separado.

No retire el separador ubicado en la parte trasera o en los costados del horno ya que garantiza que se mantenga una distancia mínima de separación del muro lo que permite la circulación de aire.
Confirme que el tornamesa se encuentre fijo antes de trasladar el horno para evitar daños.

Utilice guantes para sacar los alimentos que se han calentado dentro del horno.
¡Precaución! Se debe tener cuidado al abrir las tapas o los alimentos que están tapados o dentro de envoltorios debido a que puede salir vapor.

Guía de Instalación

1. Asegúrese de retirar todo el material de embalaje del interior de la puerta.
2. **¡ADVERTENCIA!** – Revise que el horno no esté dañado, que la puerta no esté desalineada ni doblada, que el cierre hermético de la puerta y la superficie no estén dañados, que las bisagras ni los picaportes de la puerta estén sueltos ni que la cavidad del horno esté dañada. Si el horno presenta cualquier tipo de daño, no lo haga funcionar y llévelo a un centro de servicio técnico.
3. El horno se debe colocar sobre una superficie plana y estable capaz de sostener su peso y los alimentos que se preparen dentro de él.
4. No coloque el horno en lugares donde hay mucho calor o humedad, ni tampoco cerca de materiales combustibles.
5. Para una correcta operación, el horno debe contar con suficiente ventilación. Deje un espacio libre de 20 cm sobre la parte superior, 10 cm en la parte trasera y 5 cm a ambos costados. No cubra los orificios de ventilación. No saque las patas del horno.
6. No haga funcionar el horno sin la bandeja de vidrio, sin la base del rodillo y sin el tornamesa correctamente instalados.
7. Verifique que el cable eléctrico no esté dañado y evite que pase por debajo del horno o esté en contacto con superficies calientes o cortantes.
8. El tomacorriente debe estar en un lugar de fácil acceso para desenchufar el horno rápidamente en caso de una emergencia.
9. No use el horno al aire libre.

INTRUCCIONES DE CONEXION

Este aparato debe disponer de una conexión a tierra. El horno cuenta con un cable eléctrico y enchufe con conexión a tierra y se debe conectar a un tomacorriente que se encuentre debidamente instalado y que disponga de un sistema de conexión a tierra. Si se produce un cortocircuito eléctrico, la conexión a tierra reduce el riesgo de descarga al disponer de un cable de salida para la corriente eléctrica. Se recomienda contar con un circuito separado dispuesto sólo para el horno. El uso de alto voltaje es peligroso; puede resultar en incendio u otros accidentes y posiblemente dañar el horno.

¡ADVERTENCIA! -- El uso inadecuado de un enchufe con conexión a tierra puede resultar en una descarga eléctrica.

Nota:

1. Si tiene alguna duda acerca de las instrucciones eléctricas o de conexión a tierra, consulte con un técnico calificado o con un experto eléctrico.
2. Tanto el fabricante como el distribuidor no aceptan ninguna responsabilidad por daños al horno o accidentes que resulten del incumplimiento de los procedimientos de conexión eléctrica.

   Los cables de conexión son de colores de acuerdo con el siguiente código.

   Verde y Amarillo = TIERRA

   Azul = NEUTRO

   Café = VIVO

Interferencias de Radio

La operación del horno puede causar interferencias en equipos de radio, TV u otros equipos similares. Para reducir o eliminar las interferencias siga los pasos que se indican a continuación:

1. Limpie la puerta y el sello hermético de la puerta del horno.
2. Cambie la orientación de la antena receptora de radio o televisión
3. Reubique el horno con respecto al receptor.
4. Instale el horno lejos del receptor.
5. Enchufe el horno en otro tomacorriente para evitar que el horno y el receptor utilicen el mismo circuito.

Antes de Llamar al Servicio Técnico

Antes de dirigirse a un centro de servicio técnico, revise lo siguiente:

- Confirme que el horno esté correctamente enchufado. De lo contrario, desenchúfelo, espere 10 segundos y vuelva a enchufarlo nuevamente.
- Revise si uno de los fusibles está quemado o si un disyuntor está desconectado. Si supuestamente están funcionando correctamente, pruebe el tomacorriente con otro aparato.
- Confirme que el panel de control y el timer estén programados correctamente.
- Confirme que la puerta esté correctamente cerrada y que el sistema de bloqueo de seguridad esté activo. De lo contrario, la energía microondas no fluirá dentro del horno.

SI DESPUES DE REPASAR LOS PASOS ANTERIORES, EL HORNO AUN NO FUNCIONA, CONTACTESE CON UN TECNICO CALIFICADO. NO INTENTE AJUSTAR NI REPARAR EL HORNO POR SU PROPIA CUENTA.

Técnicas de Cocción

1. Disponga los alimentos cuidadosamente sobre el plato dejando las partes más gruesas hacia el borde.
2. Observe el tiempo de cocción. Cocine de acuerdo a la menor cantidad de tiempo indicada, si es necesario aumente la cantidad de tiempo. Los alimentos sobre-cocidos pueden emitir humo o inflamarse.
3. Cubra los alimentos mientras se están cocinando; esto evita que salpiquen y permite que se cocinen en forma pareja.
4. De vuelta los alimentos (una vez) cuando estén dentro del horno para agilizar el proceso de cocción, p.ej., en el caso de pollos y hamburguesas. Los trozos grandes como carnes para asado se deben dar vuelta al menos una vez.
5. Vuelva a distribuir los alimentos, p.ej., las albóndigas, a mitad del proceso de cocción - de arriba hacia abajo y del centro del plato hacia afuera.

Guía de Utensilios para Cocinar

1. Las ondas microondas no pueden penetrar el metal. Sólo utilice utensilios aptos para ser usados en hornos microondas. Los recipientes metálicos para alimentos y bebidas no se deben usar para cocinar en este tipo de horno. Estos requerimientos no se aplican si el fabricante especifica el tamaño y forma de los recipientes metálicos adecuados para ser utilizados para la cocción en horno microondas.
2. Las ondas microondas no pueden penetrar el metal, por lo tanto, no se deben usar utensilios metálicos ni platos con bordes metálicos.
3. No utilice productos de papel reciclado al cocinar en hornos microondas ya que pueden contener pequeños fragmentos de metal y causar chispas y/o incendios.
4. Se recomienda utilizar platos redondos/ovalados en lugar de platos cuadrados/alargados ya que los alimentos que quedan en las esquinas se tienden a cocinar en exceso.
5. Se pueden usar tiras delgadas de papel aluminio para evitar la sobre-cocción de las partes expuestas. Sin embargo, se debe tener cuidado de no usarlas en exceso y mantener una distancia de 2,54 cm entre el papel y la cavidad del horno.

La lista que se entrega a continuación es una guía general para seleccionar los utensilios correctos.

Utensilios	Microondas	Grill	Convección	Combinación*
Vidrio Resistente al Calor	Sí	Sí	Sí	Sí
Vidrio No Resistente al Calor	No	No	No	No
Cerámica Resistente al Calor	Sí	Sí	Sí	Sí
Vajilla para Microonda	Sí	No	No	No
Papel de Cocina	Sí	No	No	No
Bandeja de Metal	No	Sí	Sí	No
Rejilla de Metal	No	Sí	Sí	No
Papel Aluminio y Envases de Aluminio	No	Sí	Sí	No

* Combinación: se aplica para cocción en ‘microondas+grill’ y "microondas+convección".

Especificaciones

Potencia	220-230V/50Hz
Consumo de Potencia (Microondas)	1500W
Consumo de Potencia (Grill)	1250W
Consumo de Potencia (Convección)	2050W
Salida Nominal de Potencia Microondas	1000W
Frecuencia de Operación	2450MHz
Dimensiones Externas	300mm(Alto)×539mm(Ancho)×500mm(D)
Dimensiones de la Capacidad del Horno	240mm(Alto)×376mm(Ancho)×404mm(D)
Capacidad del Horno	34 litros
Peso Neto	Aprox. 20.1kg

Diagrama del Horno

1. Sistema de Cierre de Seguridad de la Puerta
2. Ventana del Horno
3. Anillo del Tornamesa
4. Eje
5. Panel de Control
6. Guía de Ondas (No retire la mica que cubre la guía de ondas)
7. Bandeja de Vidrio
8. Calentador del Grill
9. Bandeja para Hornear

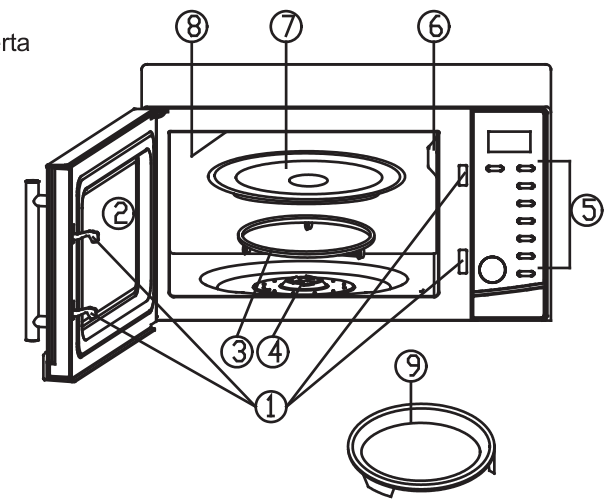

Panel de Control



- **PANTALLA DE FUNCIONES DEL MENU**

Pantalla que indica Tiempo de Cocción, Potencia, Función y Hora del Reloj.

- **POWER** (POTENCIA)

Presione este botón varias veces para programar el nivel de potencia de cocción de microondas

- **CLOCK/WEIGHT** (RELOJ/PESO)

Presione para programar la hora del reloj.
Presione para especificar los pesos de los alimentos o la cantidad de porciones.

- **GRILL**

Presione para programar el grill.

- **COMBI.** (MICRO + GRILL)

Presione para operar el programa combinado.

- **CONVECTION** (CONVECCIÓN)

Presione para programar temperature de convección.

- **MICRO+CONVECTION**

Presione para seleccionar uno de cuatro programas de cocción combinados

- **STOP/CANCEL (DETENER / CANCELAR)**

Presione para cancelar el programa ingresado o resetear el horno antes de ingresar un programa de cocción.
Presione una vez para interrumpir temporalmente la cocción o dos veces para cancelarla completamente.
También se utiliza para programar el sistema de cierre de seguridad para niños.

- **TIME/MENU (TIEMPO/MENÚ)**

Gire la perilla para ingresar el tiempo.
Gire la perilla para seleccionar un menú de cocción automática.

- **START/QUICK START** (INICIO / INICIO RÁPIDO)

Presione una vez este botón para iniciar un programa de cocción.
Simplemente presiónelo varias veces para programar el tiempo de cocción y cocinar inmediatamente al nivel de potencia máxima.

Instrucciones de Operación

- Al enchufar el horno por primera vez, se escuchará un 'bip' y en la pantalla aparecerá "1: 01" y "*RELOJ* ".
- Durante el modo de programación de cocción, el sistema volverá a modo standby si no se opera dentro de 20 segundos.
- Durante el programa de cocción, presione una vez el botón DETENER/CANCELAR para poner en pausa el programa, luego vuelva a presionar el botón para reanudar el programa. Presione dos veces el botón DETENER/CANCELAR para cancelar al programa.
- Una vez que ha terminado la cocción, en la pantalla aparecerá '*End'* (Término) y se escuchará una alarma cada dos minutos hasta que se presione cualquier botón o abra la puerta.
- El sistema controlador electrónico del horno microondas cuenta con un sistema de enfriado. En cualquier modo de cocción superior a 2 minutos, al abrir la puerta o interrumpir la operación del horno, el ventilador comenzará a operar en forma automática por unos 3 minutos para enfriar el horno y así extender su vida útil.

Programar el Reloj

El reloj es de 12 o 24 horas. El reloj se puede programar en ciclos de 12 o 24 horas presionando el botón *RELOJ/PESO* en modo standby.

POR EJEMPLO: Supongamos que desea programar la hora del reloj del horno a las 8:30.

1. Presione una o dos veces el botón *RELOJ/PESO* para seleccionar ciclos de 12 o 24 horas .
2. Gire el selector *TIEMPO/MENÚ* a las 8 del reloj
3. Presione una vez el botón *RELOJ/PESO* para confirmar la hora programada .
4. Gire el selector *TIEMPO/MENU* para ingresar los minutos – en este caso – '30'.
5. Presione una vez el botón *RELOJ/PESO* para confirmar la hora ingresada .

NOTA: Durante la cocción, puede revisar la hora vigente del reloj tocando el botón *RELOJ/PESO* .

Cocción en Microondas

1. En modo standby, presione varias veces el botón *POTENCIA* para ingresar el nivel de potencia que desea.
2. Gire el selector *TIEMPO/MENU* para ingresar el tiempo de cocción. El tiempo máximo de cocción es de 95 minutos.
3. Presione el botón *INICIO/INICIO RÁPIDO* para seleccionar el nivel de potencia.

Presione el botón *POTENCIA* para ingresar un nivel de potencia de cocción:

Presione el botón POTENCIA	Potencia (Pantalla)	Presione el botón POTENCIA	Potencia (Pantalla)
1 Vez	100%(P-100)	7 Veces	40%(P-40)
2 Veces	90%(P-90)	8 Veces	30%(P-30)
3 Veces	80%(P-80)	9 Veces	20%(P-20)
4 Veces	70%(P-70)	10 Veces	10%(P-10)
5 Veces	60%(P-60)	11 Veces	0%(P-00)
6 Veces	50%(P-50)		

NOTA: Durante la cocción, puede revisar el nivel de potencia presionando el botón POTENICA

Cocción Rápida

Utilice esta función para que el horno comience a operar a potencia máxima. El tiempo máximo que se puede programar es de 10 minutos.

1. En modo standby, abra la puerta y coloque los alimentos dentro del horno, luego ciérrela.
2. Presione varias veces el botón *INICIO/INICIO RÁPIDO* para programar el tiempo de cocción. El horno comenzará a operar en forma automática inmediatamente.

NOTA: Durante la cocción, también puede agregar el tiempo de cocción presionando el botón *INICIO/INICIO RÁPIDO*

Grill

El horno le permite dorar los alimentos de acuerdo al tiempo ingresado por el usuario. El tiempo máximo de cocción es de 95 minutos.

1. En modo standby, presione una vez el botón *GRILL*.
2. Gire el selector *TIEMPO/MENÚ* para ingresar el tiempo de cocción
3. Presione el botón *INICIO/INICIO RÁPIDO* para confirmar

Combinación

El tiempo máximo de cocción es de 95 minutos. Esta función permite combinar cocción de grill y microondas en dos programas diferentes.

Supongamos que desea programar cocción combinada durante 25 minutos.

1. En modo standby, abra la puerta del horno y coloque los alimentos adentro, luego cierre la puerta.
2. Presione una o dos veces el botón *COMBI*. para seleccionar "CO-1" o "CO-2".

Presione el botón COMBI.	Combinación	Tiempo de Cocción	
		Microondas	Grill
Una Vez	Co-1	30%	70%
Dos Veces	Co- 2	55%	45%

3. Gire el selector *TIEMPO/MENÚ* para ingresar el tiempo de cocción
4. Presione el botón *INICIO/INICIO RÁPIDO* para confirmar

Conveccion

Durante la cocción por convección, circula aire caliente dentro del horno para dorar y dejar crujientes los alimentos en forma rápida y pareja. El horno dispone de diez temperaturas de cocción diferentes que pueden ser programadas. El tiempo máximo de cocción en modo convección es de 95 minutos.

Cocción en Modo Convección

Para cocinar en modo convección, presione varias veces el botón *CONVECTION* para ingresar la temperatura de convección deseada (200℃ →190℃ →180℃→170℃→160℃ →150℃→140℃→130℃ →120℃→110℃).

Supongamos que desea cocinar a 180℃ por 40 minutos.

1. En modo standby, abra la puerta y coloque los alimentos dentro del horno, luego cierre la puerta.
2. Presione varias veces el botón CONVECCIÓN para seleccionar la temperatura de cocción.
3. Gire el selector TIEMPO/MENÚ para ingresar el tiempo de cocción
4. Presione el botón INICIO/INICIO RÁPIDO para comenzar a operar el horno.

NOTA: Durante el tiempo de cocción, puede verificar la temperatura presionando el botón *CONVECCIÓN*.

Para Precalentar y Cocinar con Convección

El horno se puede programar para combinar las funciones de precalentar y cocción por convección.
Supongamos que desea precalentar el horno a 170℃ y luego cocinar por 35 minutos.

1. En modo standby, presione varias veces el botón *CONVECCIÓN* para seleccionar la temperatura de cocción.
2. Presione el botón *INICIO/INICIO RÁPIDO*. Se escuchará un 'bip' cuando el horno alcance la temperatura programada.
3. Abra la puerta o presione una vez el botón *DETENER/CANCELAR* y luego coloque el recipiente con los alimentos en el centro del tornamesa
4. Gire el selector *TIEMPO/MENÚ* para ingresar el tiempo de cocción
5. Presione el botón *INICIO/INICIO RÁPIDO* para comenzar a cocinar.

NOTA: Una vez alcanzada la temperatura programada el horno la mantendrá constante. Durante 30 minutos se escuchará un sonido cada 5 segundos. Si el horno no se opera después de transcurridos 30 minutos en un mismo programa, éste finalizará automáticamente. El tiempo máximo de la función pre-calentar es de 30 minutos, no se puede programar el tiempo para pre-calentar.

MICROONDAS+CONVECCIÓN

Este horno tiene cuatro funciones pre-programadas que hacen que sea fácil cocinar en forma automática con la función de calor por convección y microondas. Presione varias veces el botón *MICRO+CONVECTION* para programar la temperatura en el modo convección 200℃ →170℃ →140℃→110℃. Luego gire el selector *TIEMPO/MENÚ* para ingresar el tiempo de cocción – el tiempo máximo que se puede programar es de 95 minutos.
El horno comenzará a operar después de presionar el botón *INICIO/INICIO RÁPIDO*
Supongamos que desea cocinar durante 24 minutos a 170℃.

1. En modo standby, abra la puerta y coloque los alimentos dentro del horno, luego cierre la puerta.
2. Presione varias veces el botón *MICRO+CONVECCIÓN* para seleccionar la temperatura de cocción.
3. Gire el selector *TIEMPO/MENÚ* para ingresar el tiempo de cocción.
4. Presione el botón *INICIO/INICIO RÁPIDO* para confirmar

NOTA: Durante la cocción puede verificar la temperatura de combinación presionando el botón *MICRO+CONVECCIÓN*.

JET DEFROST (DESCONGELADO RÁPIDO)

La potencia para descongelar se ajusta en forma automática una vez que se ha programado el tiempo de cocción.

1. En modo standby, gire el selector *TIEMPO/MENÚ* hacia la izquierda para seleccionar el código A-9.

2. Presione una vez el botón *RELOJ/PESO* .
3. Gire el selector *TIEMPO/MENÚ* para ingresar el tiempo de cocción El tiempo más largo es de 95 minutos
4. Presione el botón *INICIO/INICIO RÁPIDO* para confirmar

NOTA: Cuando este programa se encuentra en uso, se interrumpirá la operación del horno y se escuchará una alarma para recordar al usuario dar vuelta los alimentos; después de hacerlo, presione el botón *INICIO/INICIO RÁPIDO* para reanudar el proceso de descongelado

Cocción Multi-Etapas

El horno se puede programar para un máximo de 3 secuencias de cocción automáticas. La función descongelado rápido sólo se puede programar en la primera secuencia.
Por ejemplo, para programar el siguiente programa de cocción:

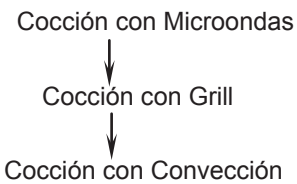

1. Abra la Puerta y coloque los alimentos dentro del horno, luego ciérrela.
2. Ingrese el programa de cocción de Microondas. No presione el botón *INICIO/INICIO RÁPIDO*
3. Ingrese el programa de cocción con Grill – no presione el botón *INICIO/INICIO RÁPIDO*
4. Ingrese el programa de cocción con Convección.
5. Presione el botón *INICIO/INICIO RÁPIDO* para comenzar.

NOTA: Las funciones de Menús con Cocción Automática, Cocción Rápida y de Convección con Pre-calentamiento no se pueden ingresar en el programa de cocción multi-etapas.

Bloqueo de Seguridad para Niños

Esta función evita que los niños operen el horno cuando no están supervisados. Para programar esta función: En modo standby, presione el botón *DETENER/CANCELAR* durante 3 segundos, luego se escuchará un 'bip', el horno ingresará automáticamente al modo bloqueo de seguridad para niños y la luz indicadora de bloqueo se encenderá. En este modo, todos los botones quedarán inactivos.
Para cancelar este sistema de bloqueo de seguridad, mantenga presionado el botón *DETENER/CANCELAR* durante 3 segundos, después escuchará un 'bip' y la luz indicadora se apagará.

Protección

SISTEMA DE PROTECCION DE SOBRECALENTAMIENTO – En la pantalla aparece E01 y se escucha una alarma 'DE-DE' cuando el sistema ingresa al estado de protección de sobrecalentamiento. El sistema vuelve al modo standby normal cuando la falla es eliminada y al presionar el botón *DETENER/CANCELAR*

PROTECCION DE BAJA TEMPERATURA – En la pantalla aparece 'E02' y se escucha una alarma cuando el sistema ingresa al modo de protección de baja temperatura. Al presionar el botón *DETENER/CANCELAR*, el sistema vuelve a modo standby.

SENSOR DE FALLA – Si ocurre un cortocircuito, se activa el sistema de protección de fallas. En la

pantalla aparece ‘E03’ y se escucha una alarma. Al presionar el botón *STOP/CANCEL*, el sistema vuelve a modo standby.

Menus de Cocción Automática

A continuación se indican algunos alimentos para los cuales no es necesario ingresar la potencia ni el tiempo de cocción - sólo se necesita ingresar el tipo de alimentos que se desea cocinar y el peso o las porciones.

1. En modo standby, gire una vez el selector *TIME/MENU* hacia la izquierda.
2. Gire el selector *TIME/MENU* para seleccionar/especificar el Código/Tipo de alimentos.
3. Presione varias veces el botón *CLOCK/WEIGHT* para indicar el peso o las porciones que desea
4. Presione el botón *START/QUICK START*.

Menús de Auto Cocción:

Código	Alimento	Nota
A-1	Papas Cocidas (230g/unidad)	1. En el caso del café y de las papas cocidas, los parámetros en la pantalla no se refieren al peso sino a la cantidad de porciones. 2. En el caso del pollo, la operación del horno se interrumpe durante la cocción para recordarle al usuario dar vuelta los alimentos y así lograr una cocción pareja. 3. El resultado del programa de cocción automática depende de factores tales como la forma y el tamaño de los alimentos, las preferencias personales con respecto al grado de cocción de algunos alimentos e incluso de la posición en la que se colocan dentro del horno. Si usted considera que en algún momento los resultados no son los esperados, ajuste el tiempo de cocción de acuerdo con sus preferencias.
A-2	Café (200ml/taza)	
A-3	Palomitas de Maíz (99g)	
A-4	Recalentar Autom. (g)	
A-5	Tallarines (g)	
A-6	Pizza (g)	
A-7	Pollo (g)	
A-8	Torta(g)	

Limpieza y Cuidado

1. Apague el horno y desenchúfelo antes de limpiarlo.
2. Mantenga el interior del horno limpio. Si los alimentos salpican o los líquidos se derraman y se pegan a las paredes, límpielas con un paño húmedo. Se sugiere usar un detergente suave si el horno está muy sucio. Evite usar limpiadores en aerosol o muy fuertes ya que pueden teñir, rayar u opacar la superficie de la puerta.
3. Las superficies exteriores del horno se deben limpiar con un paño húmedo. Para evitar daños a las piezas que están dentro del horno, evite que el agua ingrese a través de los orificios de ventilación.
4. Limpie la puerta y el vidrio por ambos lados, el sello hermético de la puerta y las piezas que están alrededor de la puerta con un paño húmedo para retirar las salpicaduras de comida. No utilice limpiadores abrasivos.

5. No utilice limpiadores a vapor.
6. Evite que el panel de control se moje. Límpielo con un paño suave y húmedo. Al limpiar el panel, deje la puerta del horno abierta para evitar que accidentalmente se encienda.
7. Si se acumula vapor dentro o alrededor de la puerta del horno por fuera, limpie con un paño suave. Esto puede ocurrir cuando el horno opera en condiciones de mucha humedad, y es algo normal.
8. Ocasionalmente podría ser necesario sacar la bandeja de vidrio para limpiarla. Lávela en agua tibia con jabón o en el lavavajillas.
9. El anillo giratorio y la base interior del horno se deben limpiar frecuentemente para evitar que hagan ruido al funcionar. Simplemente limpie la base del horno con un detergente suave. También se puede lavar el anillo en agua con un detergente suave o en el lavavajillas. Al sacar el anillo de la base del horno para limpiarlo, asegúrese de volver a instalarlo en la posición correcta.
10. Elimine los olores del horno mezclando una taza de agua con el jugo y cáscara de un limón dentro de un bol profundo para microondas y haga funcionar el horno durante 5 minutos. Limpie bien y luego seque el interior del horno con un paño suave.
11. Si necesita cambiar la ampolleta del horno, contáctese con el servicio al cliente para que le indiquen qué hacer para cambiarla.
12. Limpie frecuentemente el horno y retire los restos de alimentos. Si el horno no se mantiene limpio, se puede deteriorar la superficie, afectando negativamente su vida útil y posiblemente resultar en un peligro.
13. No elimine este producto junto con la basura doméstica; debe ser dispuesto en un centro de reciclaje municipal.
14. Al usar el horno microondas en modo grill por primera vez, es posible que emita humo y olor. Esta situación es normal debido a que el horno está recubierto por una placa de acero y aceite lubricante y generará estos vapores y olores al quemarse el aceite. Esta situación desaparecerá después de usar el horno.

ADVERTENCIA: SI EL CABLE DE ALIMENTACIÓN ESTÁ DAÑADO DEBE SER SUSTITUIDO POR EL FABRICANTE, POR SU SERVICIO POST-VENTA O POR PERSONAL CALIFICADO SIMILAR, CON EL FIN DE EVITAR UN PELIGRO.

Garantía y Servicio Técnico

GRACIAS POR ESCOGER ESTE PRODUCTO:

Esta garantía es válida por 2 años a partir de la fecha de compra del producto. Por favor, guarde su comprobante de compra.

CÓMO HACER EFECTIVA SU GARANTÍA:

Si este producto presenta una falla dentro del período de garantía, deberá contactarnos, en alguno de los números listados en la siguiente página, dependiendo del lugar donde se encuentre.

Tenga a mano su comprobante de compra original, detalle de las fallas, su nombre, dirección, lugar y fecha de compra. Nuestro servicio de atención a clientes lo asistirá para ubicar el centro de atención más cercano.

LO QUE CUBRE LA GARANTÍA:

La reparación del producto por defectos debido a fatiga de material o defectos de fabricación dentro del período de garantía.

LO QUE NO CUBRE LA GARANTÍA:

Daño accidental, fallas causadas por uso negligente, abuso y operación descuidada en la manipulación del producto.

Uso del producto para cualquier propósito fuera de las actividades domésticas normales.

Cambio o modificación del producto en cualquier forma.

El uso de partes y accesorios distintos de los originales del fabricante.

Instalación defectuosa.

Los accesorios tales como controles remotos, audífonos, parlantes, baterías, antenas, bolsas, mangueras, vasos, cuchillas, etc., no están cubiertos por esta garantía

Todos los trabajos deben ser llevados a cabo sólo por el servicio técnico autorizado.

Debe facilitar el comprobante de compra antes de llevar a cabo cualquier trabajo de reparación o mantención.

La reparación o reemplazo del producto no extenderá el período de garantía.

La reparación o reemplazo de su producto bajo garantía le otorga beneficios adicionales y que no afectan sus derechos como consumidor establecidos en la ley.

ARGENTINA
Teléfono de contacto Sodimac
(CALL CENTER): 0810-222-7634
Visítenos: www.sodimac.com.ar

Teléfono de Contacto Falabella: 0810-333-3252
Visítenos: www.falabella.com.ar

CHILE
Teléfono de contacto Sodimac
(CALL CENTER): 600 600 4020
Visítenos: www.sodimac.cl

Teléfono de contacto Tottus. 600 390 8900
Visítenos: www.tottus.cl

Teléfono de Contacto Falabella: 600 380 5000
Visítenos: www.falabella.cl

COLOMBIA
Teléfono de contacto: 3208899933
www.homecenter.co
notificacionesjudiciales@homecenter.co

Teléfono de contacto Falabella: 01 8000 113 252
Visítenos: www.falabella.com.co

PERU
Teléfono de contacto Sodimac: 4192000
Visítenos: www.sodimac.com.pe
Visítenos: www.maestro.com.pe

Teléfono de contacto Tottus 513-3355
Visítenos: www.tottus.com.pe

Teléfono de Contacto Falabella: 512-3333
Visítenos: http://www.falabella.com.pe

URUGUAY
Teléfono de contacto: 0800-7634
Visítenos: www.sodimac.com.uy

BRASIL
Telefone para contato:
0300 7634622
Visítenos: www.sodimac.com.br

MÉXICO
Teléfono de contacto:
800 062 5222
www.sodimac.com.mx

Importado y/e Distribuido por: Argentina: FALABELLA S.A., C.U.I.T. 30-65572582-9 - Suipacha 1111 P. 18 (1008) - Buenos Aires. Tel.:54-11-4710-5600. **- Brasil :** CONSTRUDECOR S.A - CNPJ: 03.439.316/0038-64 – SAC: 55-11-2065-2500. **- Chile:** SODIMAC S.A., RUT 96.792.430-K - Av. Pdte. Eduardo Frei M. 3092, Renca, Santiago. Tel.: 56-2-2738-1000 / IMPERIAL S.A., RUT 76.821.330-5. Av. Santa Rosa 7876, La Granja - Santiago - Tel.: 56-2-2399-7000 / FALABELLA RETAIL S.A., RUT 77.261.280-K - Catedral 1401, Dpto. 1401, Santiago - Tel.: 600-380-5000 / HIPERMERCADOS TOTTUS S.A., RUT 78.627.210-6 - Nataniel Cox 620 Subterráneo, Santiago - Tel.: 56-2-2827-0211 - **Colombia:** SODIMAC COLOMBIA S.A., Cód. SIC 800242106, NIT. 800.242.106-2 - Carrera 68D Nº, 80-70, Bogotá, Tel.: 57 601 3904100. www.homecenter.co - notificacionesjudiciales@homecenter.co / FALABELLA DE COLOMBIA S.A., NIT.900.017.447-8 - Calle 99 No 11A - 32 , No. Reg. SIC: 900017447 - Bogotá - Tel.: 57 601 5878002 Nacional: 01-8000-113252. **- Perú:** Tiendas del Mejoramiento del Hogar S.A. RUC 20112273922. Av. Angamos Este Nro. 1805 Int. 2, Surquillo - Lima – Lima. Tel: 51-1-2119500 / SAGA FALABELLA S.A., RUC: 20100128056 , Av.Paseo de la República 3220,San Isidro,Lima - Tel.: 51-01-512-3333 / HIPERMERCADOS TOTTUS S.A., Av. Angamos Este 1805 , oficina 5 , Piso 10 , Surquillo , Lima - RUC. 20508565934 - Tel.: 51-01-513-3355 **- Uruguay:** Homecenter Sodimac S.A., RUT 21.699.665 0015 - Plaza Independencia 811, Montevideo, Uruguay - Tel.: 598-2604-7105. **México:** COMERCIALIZADORA SDMHC S.A. de C.V. Avenida Adolfo López Mateos 201, Colonia Santa Cruz Acatlán, Naucalpan De Juárez, Estado de México, C.P. 53150. RFC CSD161207R2A, Tel.: +52 55 1516 4400.