GARANTIA 2 años · anos

IP55
Resistente al agua
Resistente à água

Calefactor exterior de muro

Aquecedor externo de parede

JHGI1500-H / JHGI1500-A

- Potencia: 1 500 W
- Dimensiones: 50 cm x 15 cm x 10,5 cm
- Tipo de calefacción: Golden tube
- Color: aluminio
- Incluye soporte para pared
- Composición: 90 % metal, 5 % goma, 5 % acero

- Potência: 1 500 W
- Dimensões: 50 cm x 15 cm x 10,5 cm
- Tipo de aquecimento: Golden tube
- Cor: alumínio
- Inclui soporte para parede
- Composição: 90 % metal, 5 % borracha, 5 % aço

IMAGEN/IMAGEM MERAMENTE ILUSTRATIVA

Especificaciones técnicas del producto:
Especificações técnicas do produto:

PAÍS / PAÍS	VOLTAJE / TENSÃO	FRECUENCIA / FREQUÊNCIA	POTENCIA / POTÊNCIA
ARGENTINA	220 V ~	50 Hz	1 500 W
BRASIL	110 V ~	60 Hz	1 500 W
CHILE	220 V ~	50 Hz	1 500 W
COLOMBIA	110 V ~	60 Hz	1 500 W
MEXICO	110 V ~	60 Hz	1 500 W
PERU	220 V ~	60 Hz	1 500 W
URUGUAY	220 V ~	50 Hz	1 500 W

NO DESECHE ESTE MANUAL - CLIENTE: RETENGA POR FAVOR ESTE MANUAL PARA FUTURO USO
NÃO DESCARTE ESTE MANUAL - CLIENTE: POR FAVOR, CONSERVE ESTE MANUAL PARA FUTURAS CONSULTAS

Manual de Instrucciones
Manual de Instruções

ADVERTENCIAS E INSTRUCCIONES DE SEGURIDAD:

1. Este aparato no está diseñado para ser utilizado por personas (incluidos los niños) con capacidades físicas, capacidades sensoriales o mentales, o falta de experiencia y conocimiento, a menos que hayan recibido supervisión o instrucciones sobre el uso del aparato por parte de una persona responsable de su seguridad."
2. "Los niños deben ser supervisados para asegurarse de que no jueguen con el aparato."
3. "Si el cable de alimentación está dañado, debe ser reemplazado por el fabricante, su agente de servicio o personas igualmente cualificadas para evitar un peligro."
4. "No usar este aparato de calefacción en el entorno inmediato de baño, ducha o piscina".
5. NO CUBRIR
6. ADVERTENCIA: Para evitar el sobrecalentamiento, no cubra el calentador.
7. "No coloque el calefactor inmediatamente debajo de un toma corriente."
8. "no utilice este calentador en las inmediaciones de un baño, una ducha o una piscina."
9. "no use este calefactor si se ha caído."
10. "no lo use si hay signos visibles de daños en el calentador"
11. "ADVERTENCIA: No use este calefactor en habitaciones pequeñas cuando estén ocupadas por personas que no puedan salir de la habitación por sí mismas, a menos que haya supervisión constante."
12. "ADVERTENCIA: Para reducir el riesgo de incendio, mantenga textiles, cortinas o cualquier otro material inflamable a una distancia mínima de 1 m de la salida de aire."
13. "No use este calefactor con un programador, temporizador, sistema de control remoto separado o cualquier otro dispositivo que encienda el calefactor automáticamente, ya que existe riesgo de incendio si el calefactor está cubierto o colocado incorrectamente."
14. "utilice este calefactor sobre una superficie horizontal y estable, o fíjelo a la pared, según corresponda."
15. "la protección contra incendios de este calefactor está diseñada para evitar el acceso directo a los elementos calefactores y debe estar en su lugar cuando el calefactor está en uso"
16. "la rejilla de protección no brinda protección total para niños pequeños y personas enfermas."
17. "el enchufe macho de conexión debe ser conectado solamente a un enchufe hembra de las mismas características técnicas del enchufe macho en materia".
18. Asegúrese siempre de que la tensión de la red eléctrica coincida con la indicada en las especificaciones del aparato.
19. Nunca deje el aparato funcionando sin supervisión. Siempre desenchufe el calefactor si no lo va a usar.
20. Este calefactor se calienta durante su uso. Para evitar quemaduras, no permita que su piel tenga contacto con las superficies calientes.

PRECAUCIÓN: Algunas partes de este producto pueden alcanzar altas temperaturas y provocar quemaduras. Se debe poner especial atención si hay niños o personas vulnerables presentes.

21. Para mover el calefactor, use siempre la manilla (si el aparato cuenta con una) o afírmela por los lados. Asegúrese de que el aparato esté apagado. Mantenga cualquier material combustible, como muebles, almohadas, ropa de cama, papeles, prendas de

vestir y cortinas a una distancia mínima de 1 m del calefactor.

22. Para un uso seguro del producto, se debe instalar a una altura mínima de 1,8 m del suelo, y a una distancia mínima de 0,5 m del techo y de las paredes laterales.
23. El elemento de calor del calefactor no debe quedar apuntando hacia el techo, sino hacia el área que desea calefaccionar.
24. No use el aparato si presenta signos visibles de daños.
25. No toque el elemento de calor con las manos desprotegidas. Si lo toca de manera accidental, retire las marcas de los dedos con un paño suave y alcohol desnaturalizado. De lo contrario, las marcas se quemarán dentro del elemento, lo que puede causar fallas prematuras en el aparato.
26. No intente reemplazar el elemento de este producto.
27. Este producto es apto para uso en interiores y exteriores. No use el aparato expuesto a la luz solar directa, fuentes de calor, ambientes húmedos ni en lugares que contengan agua u otros líquidos, como baños, duchas o piscinas.
28. No deje este aparato al aire libre por períodos prolongados.
29. No use este aparato con las manos mojadas, ni pulverice agua u otros líquidos en el cable de alimentación ni en el enchufe.
30. No ponga el cable de alimentación debajo de una alfombra, ni lo cubra con ningún elemento. Mantenga el cable lejos de áreas donde transiten personas o donde pueda provocar tropiezos.
31. No enrolle el cable de alimentación alrededor del aparato.
32. No introduzca ni permita la entrada de objetos extraños al aparato a través de las aberturas de ventilación. Esto puede provocar descargas eléctricas, incendios o daños al aparato.
33. No use el aparato en áreas que contengan petróleo, pintura u otras substancias inflamables.
34. Para desconectar el aparato, ponga todos los controles en OFF y luego retire el enchufe del tomacorriente. No tire el cable de alimentación para desenchufar el producto.
35. Siempre desenchufe el aparato y asegúrese de que esté completamente frío antes de moverlo, limpiarlo o guardarlo.
36. Este calefactor está diseñado sólo para uso doméstico y no para fines comerciales. Cualquier uso diferente, no recomendado por el fabricante, puede causar incendios, descargas eléctricas o lesiones físicas.
37. Antes de instalar el calefactor, verifique que las paredes exteriores no presenten daños.
38. Verifique si hay cables eléctricos o de comunicación o tuberías en las paredes exteriores.
39. Si hay cables o tubos presentes en las inmediaciones, no instale el aparato hasta encontrar una ubicación alternativa y adecuada.

INSTRUCCIONES DE INSTALACIÓN

DIAGRAMA DE DIMENSIONES DE LAS PIEZAS

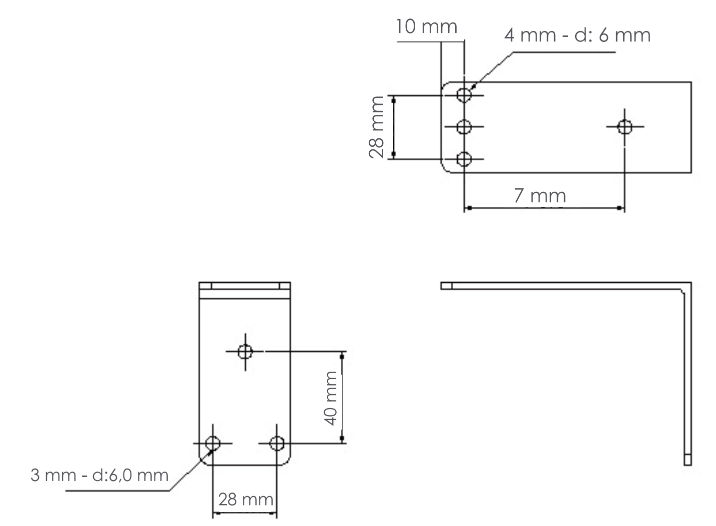

Paso 1: Haga 3 agujeros en la pared. Luego, introduzca 3 tornillos de expansión, como se indica en la figura.

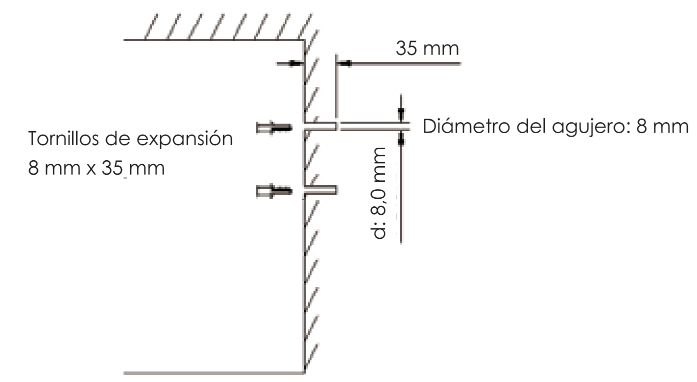

Paso 2: Fije al soporte fijo a la pared, como se indica en la figura.

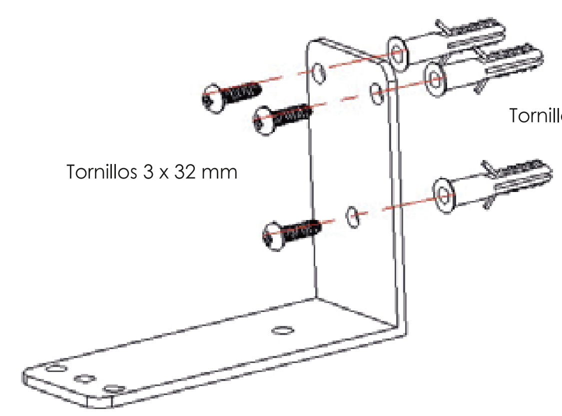

Paso 3: Instale uno de los soportes de ajuste y fíjelo firmemente con una tuerca mariposa. Use la llave Allen para ajustar la tuerca hexagonal, como se indica en la figura.

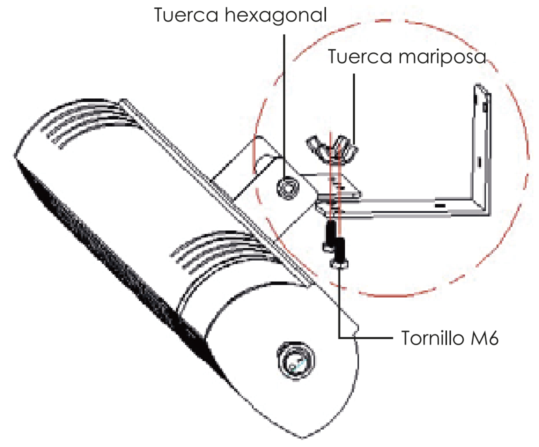

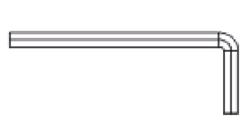

DIAGRAMA DE INSTALACIÓN

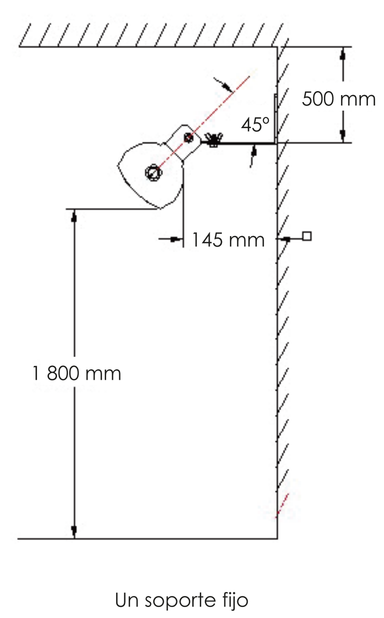

Un soporte fijo

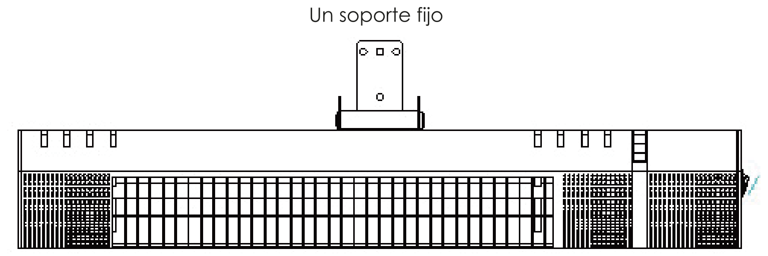

MANTENIMIENTO Y LIMPIEZA

Mantenimiento

¡Atención! Es calefactor Infrarrojo requiere un mantenimiento regular y cuidadoso para una mayor vida útil y un funcionamiento eficiente.

1. Verifique la limpieza del Reflector y del Filamento-IR al menos una vez al mes. Si es necesario, consulte las instrucciones de limpieza y mantenimiento.
2. La cantidad de chequeos puede aumentar en función de la cantidad de polvo en el ambiente.
3. Mientras limpia el aparato, verifique si el reflector, el cableado y la estructura presentan deformación visible. De ser así, consulte a un técnico calificado.
4. Mientras limpia el aparato, verifique si el cable de alimentación y el enchufe presentan deformación visible. De ser así, consulte a un técnico calificado.
5. Se recomienda cambiar el reflector cada 2 años para un funcionamiento más eficiente.

Limpieza

¡Atención! Una limpieza regular y cuidadosa permite que el aparato funcione de manera eficiente por muchos años.

1. Para mayor seguridad, desconecte el cable de alimentación antes de limpiar el aparato.
2. Retire la rejilla frontal a través de las aberturas de la estructura, usando un destornillador de paleta.
3. Limpie el reflector y el filamento con un paño suave, una escobilla o con aire seco o frío. El paño debe estar humedecido, pero no muy mojado, y el limpiador no debe contener químicos.
4. Evite usar productos de limpieza que puedan dañar el reflector.
5. Reinstale la rejilla con un destornillador de paleta.

Este símbolo, presente en el producto o en las instrucciones, indica que los aparatos eléctricos y electrónicos no deben desecharse al final de su vida útil junto con residuos domésticos.

Garantía y Servicio Técnico

Garantia e Assistência Técnica

GRACIAS POR ESCOGER ESTE PRODUCTO:
- Esta garantía es válida por 2 años a partir de la fecha de compra del producto. Por favor, guarde su comprobante de compra.

CÓMO HACER EFECTIVA SU GARANTÍA:
- Si este producto presenta una falla dentro del período de garantía, deberá contactarnos, en alguno de los números listados en la siguiente página, dependiendo del lugar donde se encuentre.
- Tenga a mano su comprobante de compra original, detalle de las fallas, su nombre, dirección, lugar y fecha de compra. Nuestro servicio de atención a clientes lo asistirá para ubicar el centro de atención más cercano.

LO QUE CUBRE LA GARANTÍA:
- La reparación del producto por defectos debido a fatiga de material o defectos de fabricación dentro del período de garantía.

LO QUE NO CUBRE LA GARANTÍA:
- Daño accidental, fallas causadas por uso negligente, abuso y operación descuidada en la manipulación del producto.
- Uso del producto para cualquier propósito fuera de las actividades domésticas normales.
- Cambio o modificación del producto en cualquier forma.
- El uso de partes y accesorios distintos de los originales del fabricante.
- Instalación defectuosa.
- Los accesorios tales como controles remotos, audífonos, parlantes, baterías, antenas, bolsas, mangueras, vasos, cuchillas, etc., no están cubiertos por esta garantía

Observaciones:
- Todos los trabajos deben ser llevados a cabo sólo por el servicio técnico autorizado.
- Debe facilitar el comprobante de compra antes de llevar a cabo cualquier trabajo de reparación o mantención.
- La reparación o reemplazo del producto no extenderá el período de garantía.
- La reparación o reemplazo de su producto bajo garantía le otorga beneficios adicionales y que no afectan sus derechos como consumidor establecidos en la ley.

OBRIGADO POR ESCOLHER ESTE PRODUTO:
- A garantia é válida por 2 anos, a contar da data de compra do produto. Por favor, conserve seu comprovante de compra.

COMO FAZER EFETIVA A GARANTIA:
- Caso o produto apresente falhas, dentro do período de garantia, entre em contato conosco por meio dos telefones listados por cidade na página seguinte.
- Tenha em mãos o comprovante original de compra e indique o detalhe das falhas, seu nome, endereço e local e data de compra. O nosso Serviço de Atendimento ao Cliente indicará o centro de atendimento mais próximo.

QUAIS DEFEITOS SÃO COBERTOS PELA GARANTIA:
- A garantia cobre o reparo do produto em caso de defeitos por fadiga do material ou falhas de fabricação, dentro do período estabelecido.

QUAIS DEFEITOS NÃO SÃO COBERTOS PELA GARANTIA:
- Danos por acidente, uso indevido ou excessivo e operação descuidada do produto.
- Uso do produto para propósitos diferentes das atividades domésticas normais.
- Qualquer alteração do produto.
- Uso de peças e acessórios adulterados.
- Instalação defeituosa.
- Alguns acessórios como controles remotos, fones de ouvido, alto-falantes, baterias, antenas, sacos, mangueiras recipientes, facas, etc. não são cobertos pela garantia.

Notas:
- Qualquer trabalho deve ser realizado apenas por um técnico autorizado.
- Apresente o comprovante de compra antes de realizar qualquer trabalho de reparo ou manutenção.
- O reparo ou substituição do produto não estenderá o período de garantia.
- O reparo ou substituição do produto coberta pela garantia outorga benefícios adicionais, não afetando seus direitos de consumidor estabelecidos por lei.

Por cualquier reclamo o desperfecto diríjase a la tienda Sodimac donde adquirió el producto junto con su comprobante de compra, nuestro servicio de post venta lo asistirá con gusto.

Para quaisquer consultas ou reclamações, dirija-se à loja Sodimac onde adquiriu o produto, munido do comprovante de compra; nosso Serviço de Pós Vendas o atenderá com prazer.

ARGENTINA
Teléfono de contacto:
0810-222-7634
www.sodimac.com.ar

BRASIL
Telefone para contato:
+55 (11) 3004-5678
São Paulo e Grande São Paulo
I 0800 7634622
www.sodimac.com.br

CHILE
Teléfono de contacto:
600 329 2002
www.sodimac.cl

COLOMBIA
Teléfono de contacto:
3208899933
www.homecenter.co
notificacionesjudiciales@homecenter.co

MEXICO
Teléfono de contacto:
800 062 5222
www.sodimac.com.mx

PERÚ
Teléfono de contacto:
4192000
www.sodimac.com.pe
www.maestro.com.pe

URUGUAY
Teléfono de contacto:
0800-7634
www.sodimac.com.uy

Importado y/e Distribuido por: Argentina: FALABELLA S.A., C.U.I.T. 30-65572582-9 - Suipacha 1111 P. 18 (1008) - Buenos Aires. Tel.: 54-11-4710-5600. - **Brasil :** CONSTRUDECOR S.A - CNPJ: 03.439.316/0078-51 – SAC: +55 (11) 3004-5678 SP e Grande SP I 0800 7634622. - **Chile:** SODIMAC S.A., RUT 96.792.430-K - Presidente Riesco 5685, oficina 801, Piso 14 y 16, Las Condes, Santiago - Tel.: 600 329 2002 / IMPERIAL S.A., RUT 76.821.330-5. Av. Santa Rosa 7876, La Granja - Santiago - Tel.: 56-2-2399-7000 / FALABELLA RETAIL S.A., RUT 77.261.280-K - Catedral 1401, Dpto. 1401, Santiago - Tel.: 600-380-5000 / HIPERMERCADOS TOTTUS S.A., RUT 78.627.210-6 - Nataniel Cox 620 Subterráneo, Santiago - Tel.: 56-2-2827-0211 - **Colombia:** SODIMAC COLOMBIA S.A., Cód. SIC 800242106, NIT. 800.242.106-2 - Carrera 68D Nº, 80-70, Bogotá, Tel.: 57 601 3904100. www.homecenter.co - notificacionesjudiciales@homecenter.co / FALABELLA DE COLOMBIA S.A., NIT.900.017.447-8 - Calle 99 No 11A - 32 , No. Reg. SIC: 900017447 - Bogotá - Tel.: 57 601 5878002 Nacional: 01-8000-113252. - **Perú:** Tiendas del Mejoramiento del Hogar S.A. RUC 20112273922. Av. Angamos Este Nro. 1805 Int. 2, Surquillo - Lima – Lima. Tel: 51-1-2119500 / SAGA FALABELLA S.A., RUC: 20100128056 , Av.Paseo de la República 3220,San Isidro,Lima - Tel.: 51-01-512-3333 / HIPERMERCADOS TOTTUS S.A., Av. Angamos Este 1805 , oficina 5 , Piso 10 , Surquillo, Lima - RUC. 20508565934 - Tel.: 51-01-513-3355 - **Uruguay:** Homecenter Sodimac S.A., RUT 21.699.665 0015 - Plaza Independencia 811, Montevideo, Uruguay - Tel.: 598-2604-7105 - **México:** COMERCIALIZADORA SDMHC S.A. de C.V. Avenida Adolfo López Mateos 201, Colonia Santa Cruz Acatlán, Naucalpan De Juárez, Estado de México, C.P. 53150. RFC CSD161207R2A, Tel.: +52 55 1516 4400.

V20230907