Por cualquier reclamo o desperfecto diríjase a la tienda Sodimac donde adquirió el producto junto con su comprobante de compra, nuestro servicio de post venta lo asistirá con gusto.

Para quaisquer consultas ou reclamações, dirija-se à loja Sodimac onde adquiriu o produto, munido do comprovante de compra; nosso Serviço de Pós Vendas o atenderá com prazer.

**ARGENTINA**
**Teléfono de contacto:**
**0810-222-7634**
**www.sodimac.com.ar**

**BRASIL**
**Telefone para contato:**
**+55 (11) 3004-5678**
**São Paulo e Grande São Paulo**
**| 0800 7634622**
**www.sodimac.com.br**

**CHILE**
**Teléfono de contacto:**
**600 329 2002**
**www.sodimac.cl**

**COLOMBIA**
**Teléfono de contacto:**
**3208899933**
**www.homecenter.co**
**notificacionesjudiciales@homecenter.co**

**MEXICO**
**Teléfono de contacto:**
**800 062 5222**
**www.sodimac.com.mx**

**PERÚ**
**Teléfono de contacto:**
**4192000**
**www.sodimac.com.pe**
**www.maestro.com.pe**

**URUGUAY**
**Teléfono de contacto:**
**0800-7634**
**www.sodimac.com.uy**

**Importado y/e Distribuido por: Argentina:** FALABELLA S.A., C.U.I.T. 30-65572582-9 - Suipacha 1111 P. 18 (1008) - Buenos Aires. Tel.: 54-11-4710-5600. - **Brasil :** CONSTRUDECOR S.A - CNPJ: 03.439.316/0078-51 – SAC: +55 (11) 3004-5678 SP e Grande SP | 0800 7634622. - **Chile:** SODIMAC S.A., RUT 96.792.430-K - Presidente Riesco 5685, oficina 801, Piso 14 y 16, Las Condes, Santiago - Tel.: 600 329 2002 / IMPERIAL S.A., RUT 76.821.330-5. Av. Santa Rosa 7876, La Granja - Santiago - Tel.: 56-2-2399-7000 / FALABELLA RETAIL S.A., RUT 77.261.280-K - Catedral 1401, Dpto. 1401, Santiago - Tel.: 600-380-5000 / HIPERMERCADOS TOTTUS S.A., RUT 78.627.210-6 - Nataniel Cox 620 Subterráneo, Santiago - Tel.: 56-2-2827-0211 - **Colombia:** SODIMAC COLOMBIA S.A., Cód. SIC 800242106, NIT. 800.242.106-2 - Carrera 68D Nº. 80-70, Bogotá, Tel.: 57 601 3904100. www.homecenter.co - notificacionesjudiciales@homecenter.co / FALABELLA DE COLOMBIA S.A., NIT.900.017.447-8 - Calle 99 No 11A - 32 , No. Reg. SIC: 900017447 - Bogotá - Tel.: 57 601 5878002 Nacional: 01-8000-113252. - **Perú:** Tiendas del Mejoramiento del Hogar S.A. RUC 20112273922. Av. Angamos Este Nro. 1805 Int. 2, Surquillo - Lima – Lima. Tel: 51-1-2119500 / SAGA FALABELLA S.A., RUC: 20100128056 , Av.Paseo de la República 3220,San Isidro,Lima - Tel.: 51-01-512-3333 / HIPERMERCADOS TOTTUS S.A., Av. Angamos Este 1805 , oficina 5 , Piso 10 , Surquillo, Lima - RUC. 20508565934 - Tel.: 51-01-513-3355 - **Uruguay:** Homecenter Sodimac S.A., RUT 21.699.665 0015 - Plaza Independencia 811, Montevideo, Uruguay - Tel.: 598-2604-7105 - **México:** COMERCIALIZADORA SDMHC S.A. de C.V. Avenida Adolfo López Mateos 201, Colonia Santa Cruz Acatlán, Naucalpan De Juárez, Estado de México, C.P. 53150. RFC CSD161207R2A, Tel.: +52 55 1516 4400.

V20231202

# MANUAL DE INSTRUCCIONES
MANUAL DE INSTRUÇÕES

# BIBLIOTECA CHELSEA
BIBLIOTECA DE CHELSEA

MODELO: M01724BI-GSPL

No exponga las partes y piezas a la luz solar directa, pueden sufrir deterioro y deformaciones, especialmente los tableros de madera.
Não exponha as peças à luz solar. A luz solar direta pode deteriorar ou deformar as peças, especialmente as que são feitas de madeira.

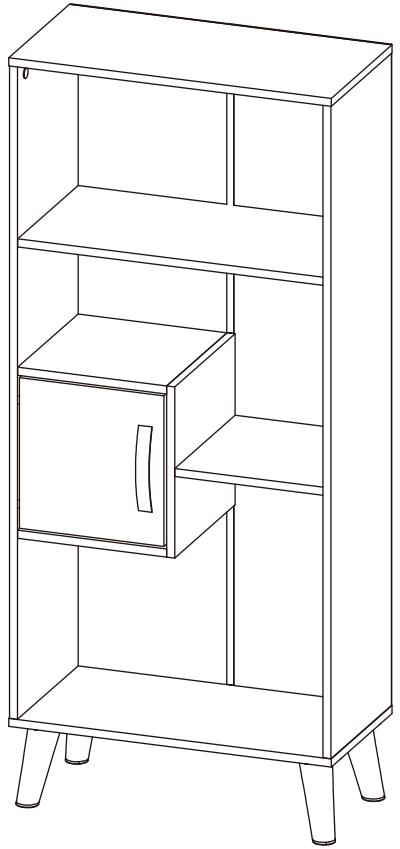

*IMAGEN/IMAGEM MERAMENTE ILUSTRATIVA*

## ATENCIÓN / ATENÇÃO

- Lea el manual de montaje, instalación y uso del producto y el certificado de garantía, en caso de dudas consulte al proveedor.
- Ordene las piezas que componen este producto.
- Agrupe y ordene la quincallería.
- Prepare una zona despejada para el montaje.
- Monte las piezas sin forzar los ensambles. Una vez que todas las partes están ensambladas, apretar firmemente.
- Volver a apretar los tornillos después de un tiempo de uso.
- No exponga las partes y piezas a la luz solar directa, pueden sufrir deterioro y deformaciones, especialmente los tableros de madera.
- Conserve las instrucciones de montaje.

- Leia o manual de montagem, instalação e uso do produto e as condições de garantia. Em caso de dúvidas, entre em contato com o fornecedor.
- Ordene as peças que compõem este produto.
- Agrupe e ordene as peças de montagem.
- Prepara uma superfície desocupada para a montagem.
- Monte as peças sem forçar os encaixes. Uma vez que todas as peças estejam encaixadas, aperte firmemente.
- Reaperte os parafusos após certo período de uso.
- Não exponha as peças à luz solar. A luz solar direta pode deteriorar ou deformar as peças, especialmente as que são feitas de madeira.
- Conserve as instruções de montagem.

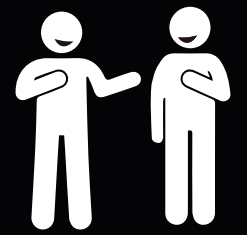

**Personas para armado**
Pessoas para a montagem

## ACCESORIOS
ACESSÓRIOS

| | CANTIDAD/ QUANTIDADE | PIEZA/ PEÇA |
|---|---|---|
| 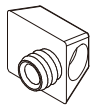 | 1 | 005895 |
| 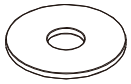 | 2 | 0004632 |
| 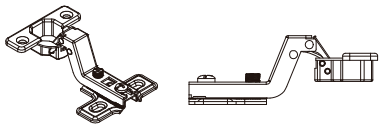 | 2 | 20040014 |
| 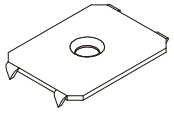 | 3 | 0004636 |
| 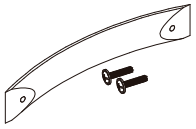 | 1 | 018774 |
| 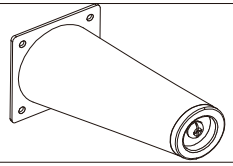 | 4 | 0008566 |
| 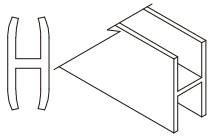 | 1 | WE 0006929 |
| 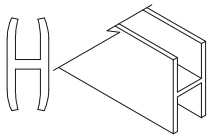 | 1 | WE 0006929 |

## ACCESORIOS
ACESSÓRIOS

| | CANTIDAD/ QUANTIDADE | PIEZA/ PEÇA |
|---|---|---|
| 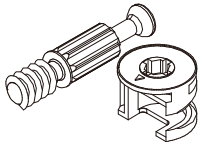 | 18 | 0002715 |
|  | 35 | 20020006 |
|  | 4 | WE 012557 |
|  | 6 | 20030001 |
| 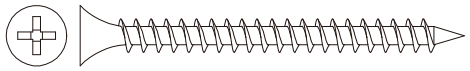 | 6 | 0000152 |
| 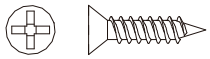 | 8 | 0004705 |
| 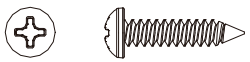 | 16 | 0004679 |
| 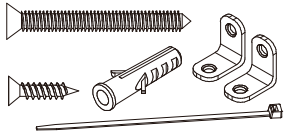 | 1 | |

## ACCESORIOS
ACESSÓRIOS

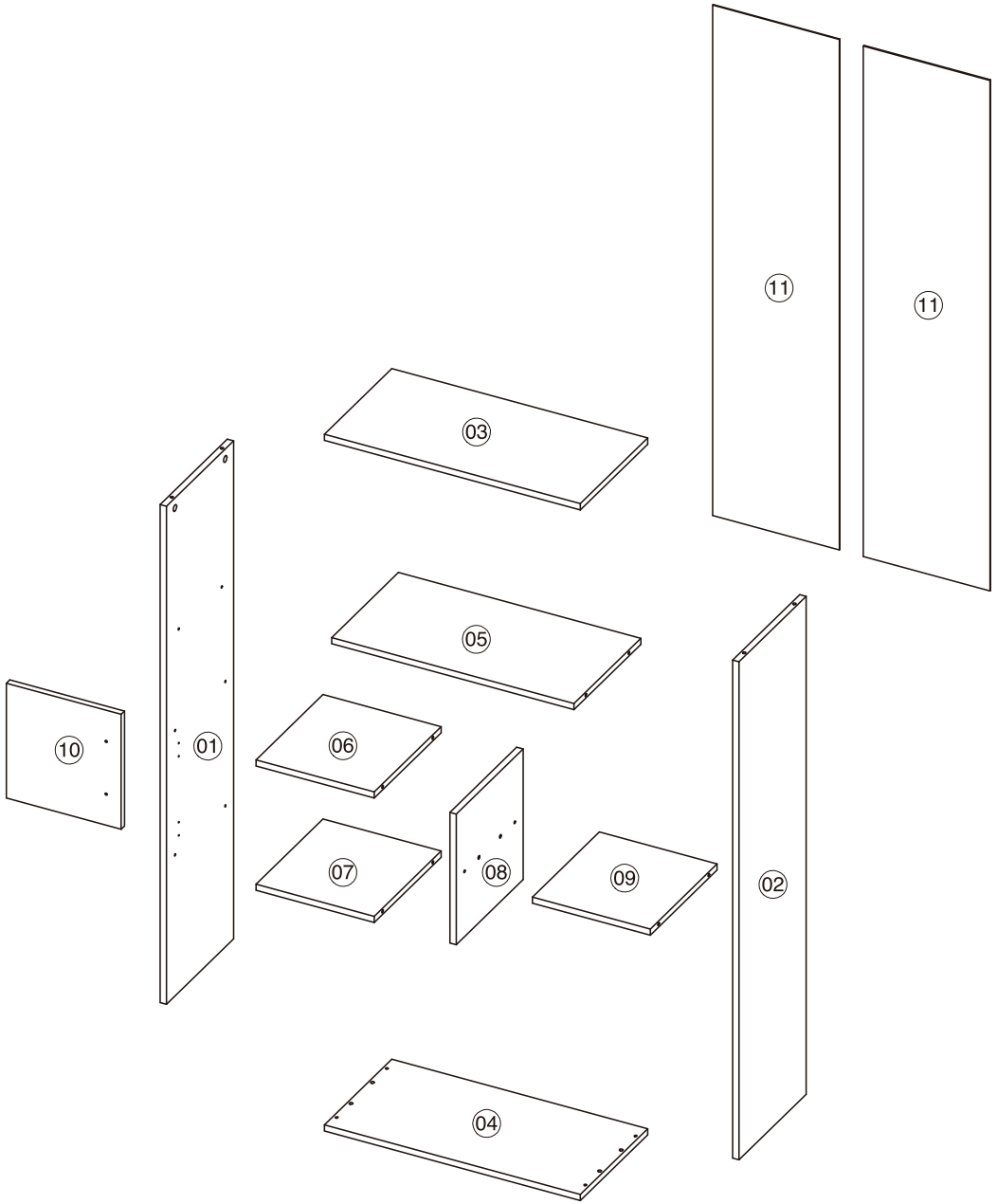


## MONTAJE
MONTAGEM



Herramienta necesaria para armado /
Ferramenta necessária para armado

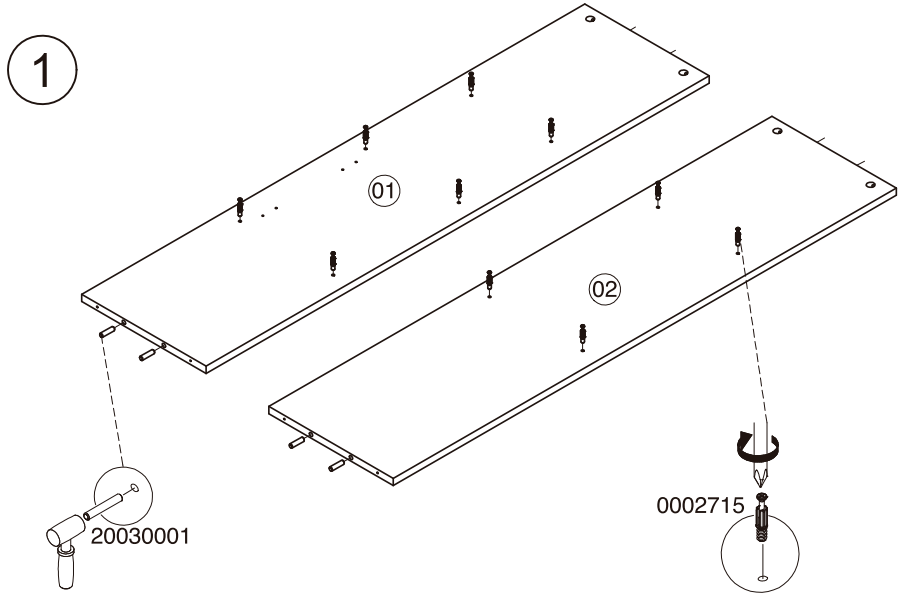


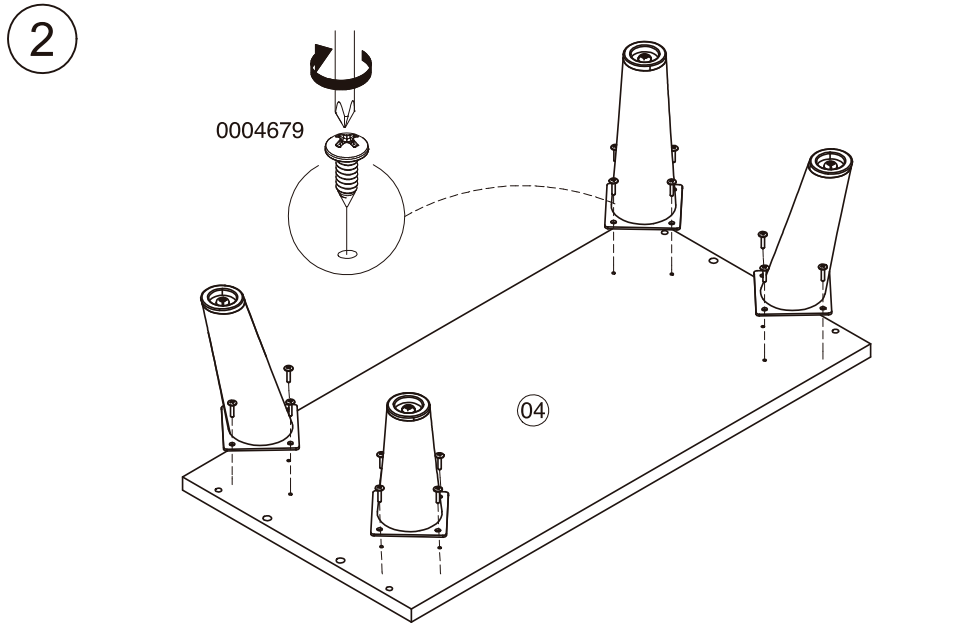

**MONTAJE**
MONTAGEM

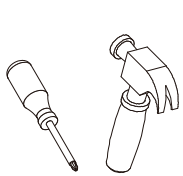

Herramienta necesaria para armado /
Ferramenta necessária para armado

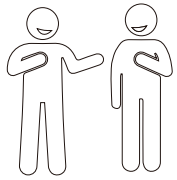

**MONTAJE**
MONTAGEM

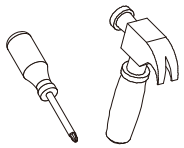

Herramienta necesaria para armado /
Ferramenta necessária para armado

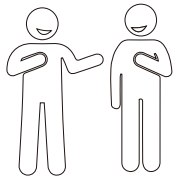

Just Home collection

## 3

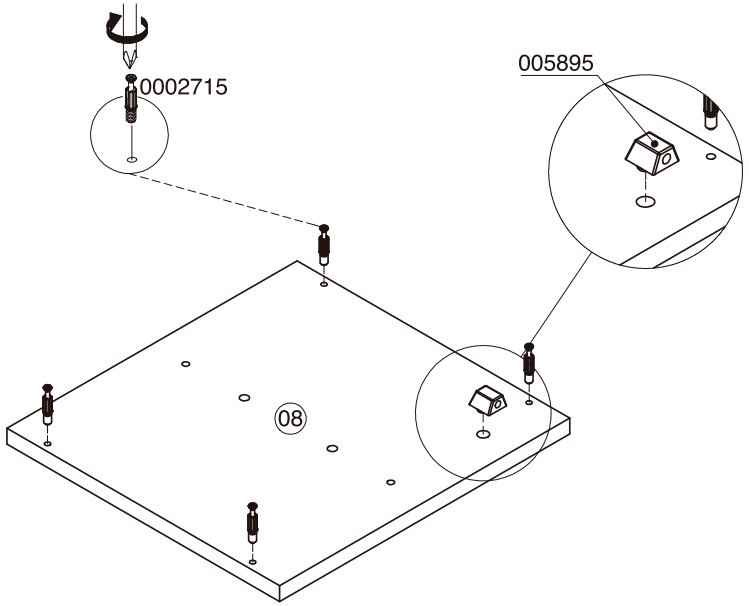


## 5

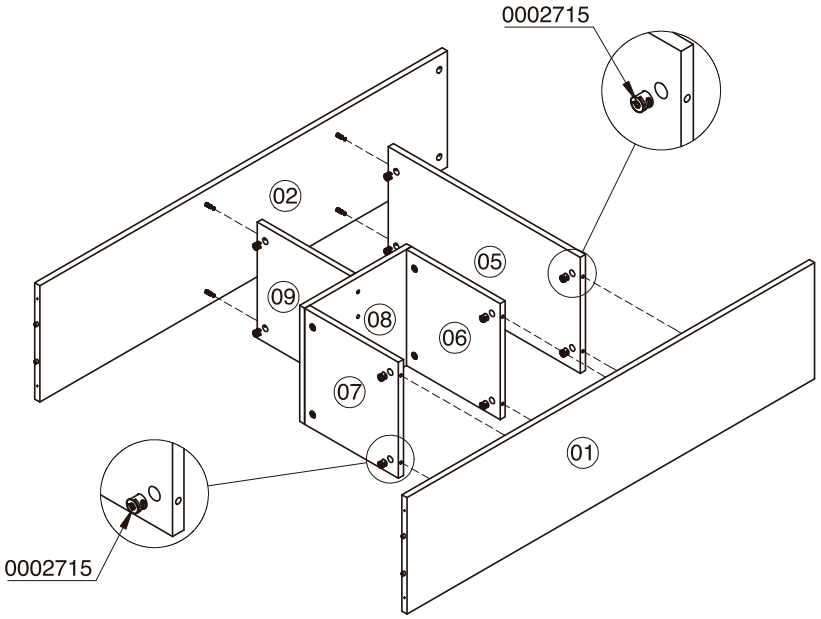


## 4

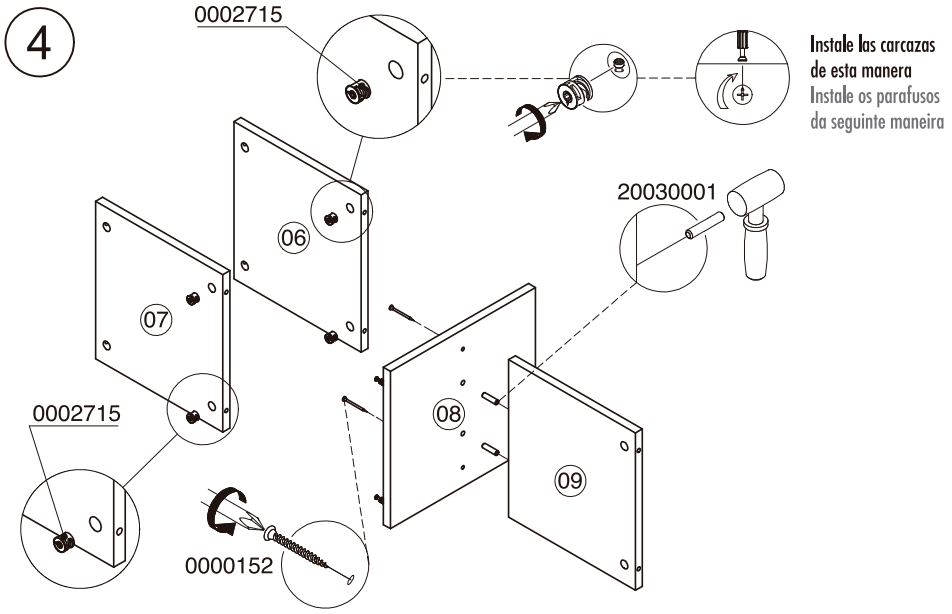


**Instale las carcazas de esta manera**
Instale os parafusos da seguinte maneira

## 6

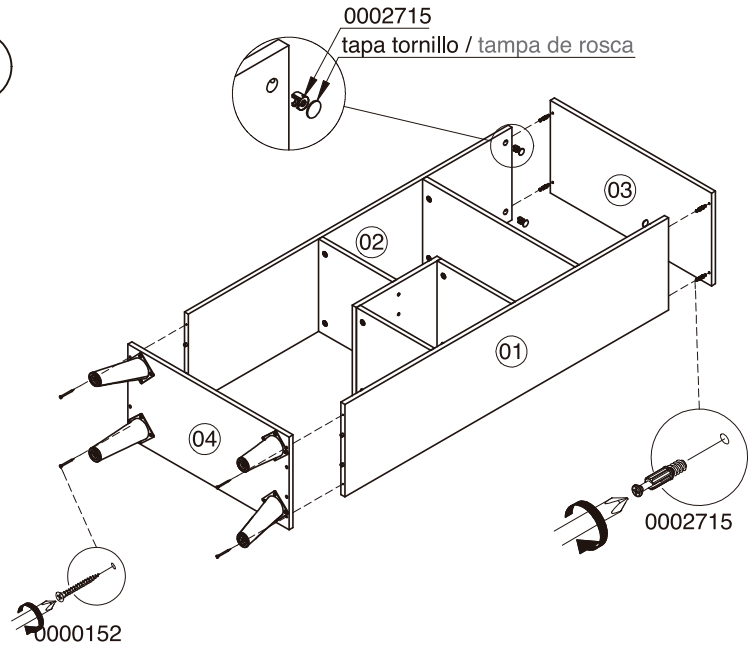

**MONTAJE**
MONTAGEM

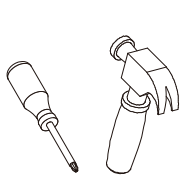

Herramienta necesaria para armado /
Ferramenta necessária para armado

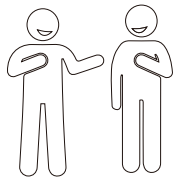

**MONTAJE**
MONTAGEM

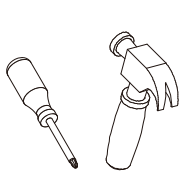

Herramienta necesaria para armado /
Ferramenta necessária para armado

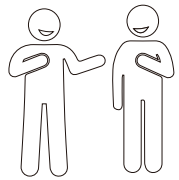

## 7

Apuntillar sobre el fondo y la pieza # 09 a una distancia de 73 cm, desde la cubierta superior
Faça uma estocada na parte inferior e na peça nº 09 a uma distância de 73 cm da plataforma superior.

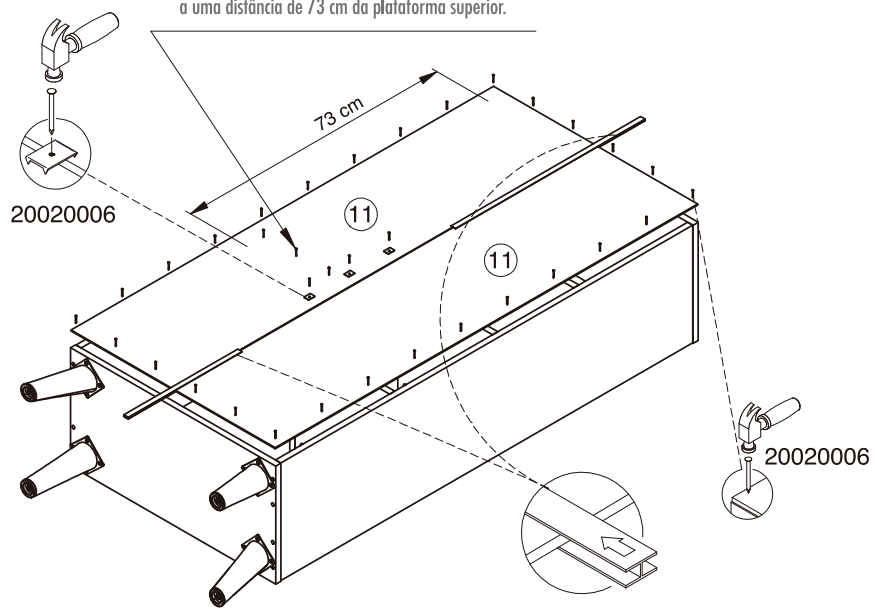


## 8

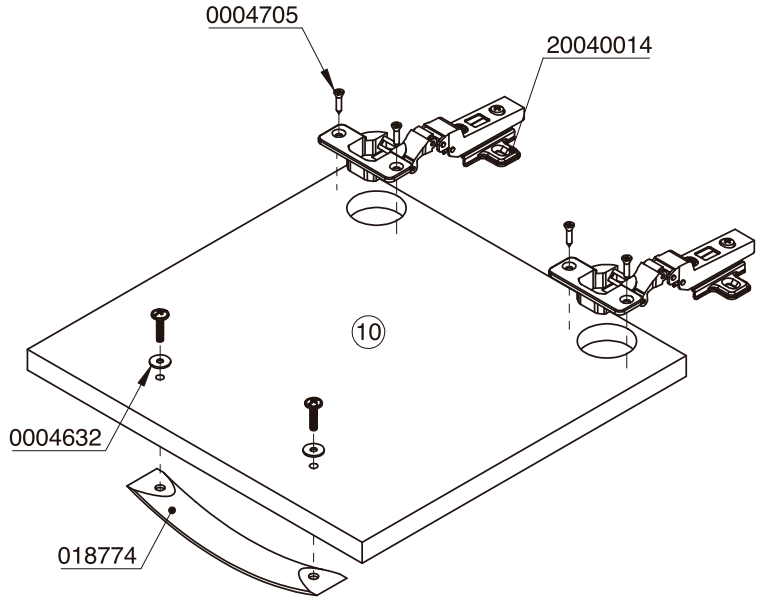


## 9

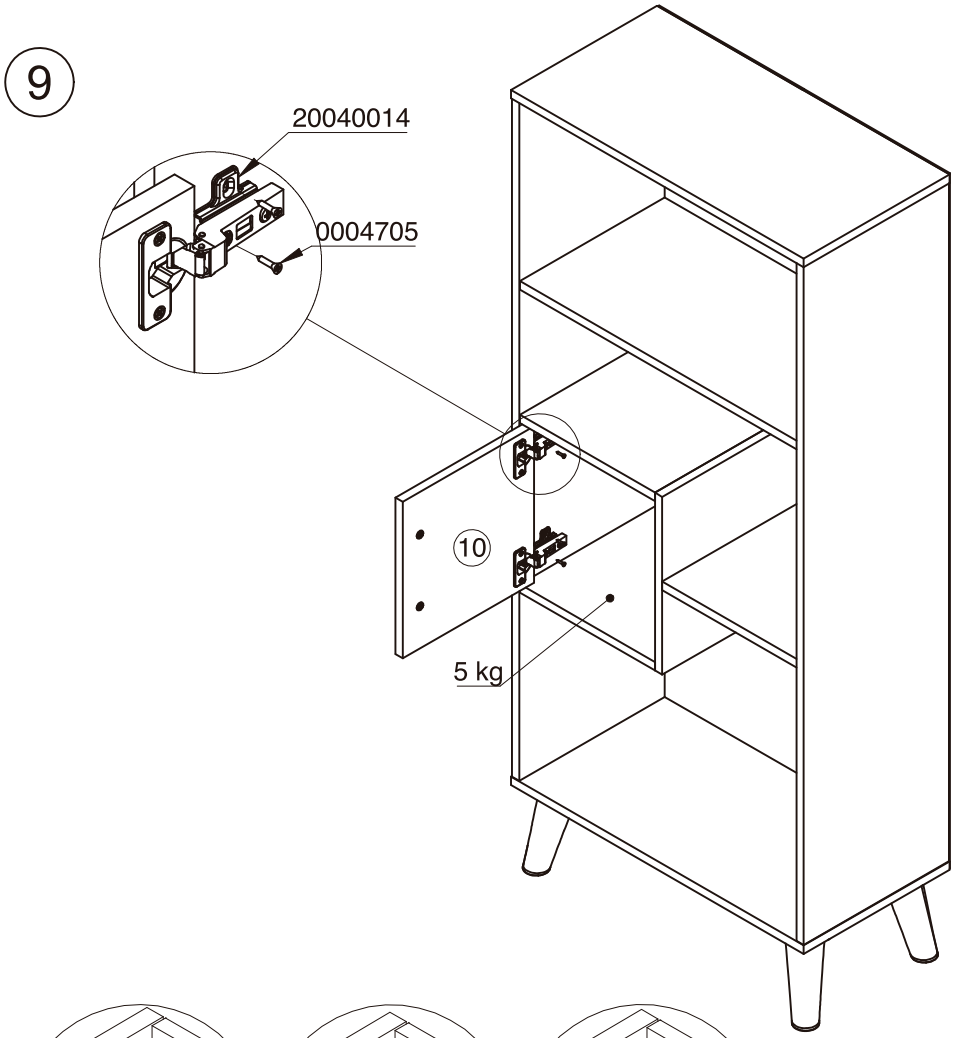


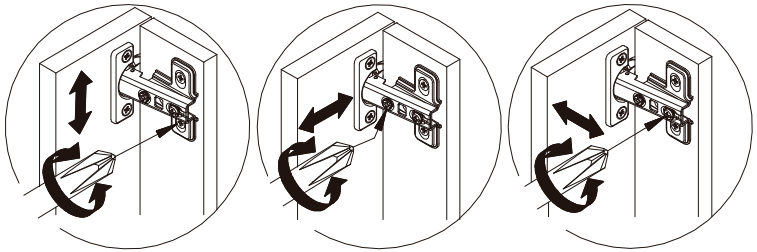

## MONTAJE
MONTAGEM

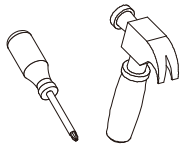

Herramienta necesaria para armado /
Ferramenta necessária para armado

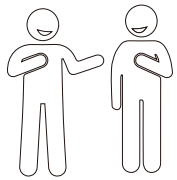

## GARANTÍA
GARANTIA

10

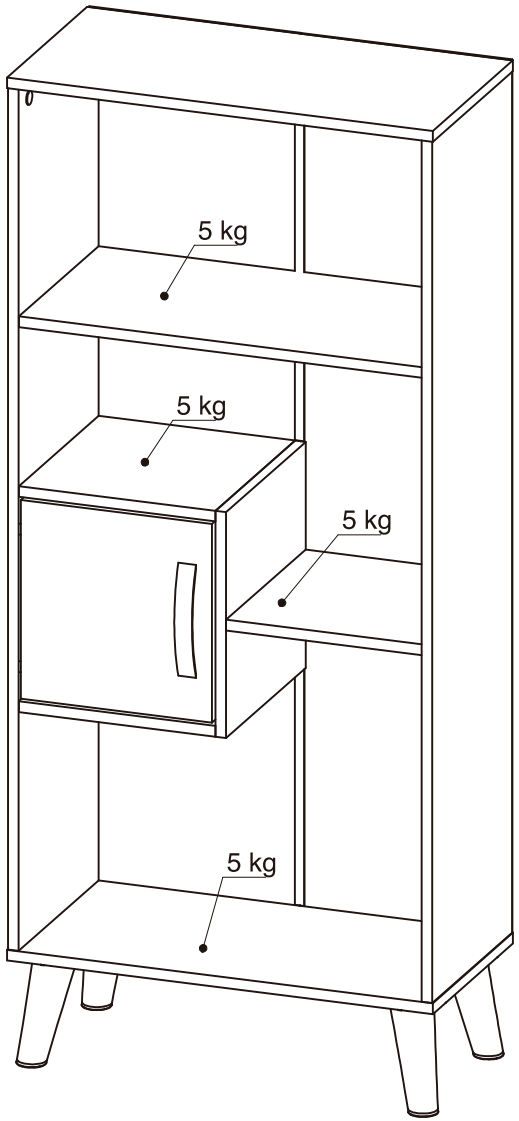




**PRECAUCIÓN!**
CUIDADO!

**No permita que niños utilicen los cajones como escalera o fije sus muebles al muro para evitar accidentes.**

Não permita que as crianças usem as gavetas como escada ou fixem os móveis na parede para evitar acidentes.

**Condiciones generales de garantía**

-Este mueble tiene características técnicas que garantizan su uso bajo condiciones domésticas.
-Te ofrecemos una garantía de 3 meses que cubre los defectos de fabricación y de materiales de este producto.
-Esta garantía está sujeta a los términos y condiciones que se establecen a continuación.

¿Qué duración tiene esta garantía?
La garantía de este producto es válida durante 3 meses a partir de la fecha de compra. Se requiere la boleta de compra original como prueba de compra.

Cuando requiera hacer uso de la garantía debe acercarse a una tienda Sodimac donde examinaremos el producto con el objeto de determinar si el defecto es de materiales o de fabricación, en cuyo caso estará cubierto por la garantía.
Si se considera cubierto, a través del Servicio de Atención a Clientes se entregarán los repuestos correspondientes o lo reemplazaremos por el mismo tipo de producto o por uno similar

¡GUARDA LA BOLETA DE COMPRA! Es la prueba de compra y se requiere para aplicar la garantía.

Para mayor información sobre condiciones de uso y garantía refierase al manual de instrucciones al interior de la caja.

**Condições gerais de garantia**

Este móvel possui características técnicas que garantem o seu uso sob condições domésticas.

Asseguramos uma garantia de 3 meses, que cobre defeitos de fabricação e dos materiais desse produto.

Esta garantia está sujeita aos termos e condições a seguir:

Quanto dura essa garantia?
A garantia deste produto é válida por 3 meses a partir da data de compra. É necessária a nota fiscal original de compra.

Quando for necessário o uso da garantia, encaminhe-se a uma loja Sodimac, onde será examinado o produto com o objetivo de determinar se o defeito é de material ou de fabricação. Caso afirmativo, o defeito estará coberto pela garantia.

Caso a garantia seja aplicável, através de nosso SAC serão entregues as peças correspondentes ou substituiremos o produto por outro igual ou similar.

O não cumprimento destas instruções pode causar lesões graves.

GUARDE A NOTA FISCAL! É a prova da compra e é requerida para que a garantia seja aplicada.