MANUAL DE INSTRUCCIONES
MANUAL DE INSTRUÇÕES

ESTANTERÍA METÁLICA
PRATELEIRA METÁLICA

MODELO: CP150-



IMAGEN/IMAGEM MERAMENTE ILUSTRATIVA

ATENCIÓN / ATENÇÃO

- **Lea el manual de instrucciones, instalación y uso del producto y el certificado de garantía, en caso de dudas consulte al proveedor.**
- **Ordene las piezas que componen este producto.**
- **Agrupe y ordene la quincallería (tornillería).**
- **Prepare una zona despejada para el montaje.**
- **Monte las piezas sin forzar los ensambles. Una vez que todas las partes están ensambladas, apretar firmemente.**
- **Volver a apretar los tornillos después de un tiempo de uso.**
- **No exponga las partes y piezas a la luz solar directa, pueden sufrir deterioro y deformaciones.**
- **Conserve el manual de instrucciones.**

- Leia o manual de instruções, instalação e uso do produto e as condições de garantia. Em caso de dúvidas, entre em contato com o fornecedor.
- Ordene as peças que compõem este produto.
- Agrupe e ordene as peças de montagem.
- Prepara uma superfície desocupada para a montagem.
- Monte as peças sem forçar os encaixes. Uma vez que todas as peças estejam encaixadas, aperte firmemente.
- Reaperte os parafusos após certo período de uso.
- Não exponha as peças à luz solar. A luz solar direta pode deteriorar ou deformar as peças.
- Conserve as instruções de montagem.

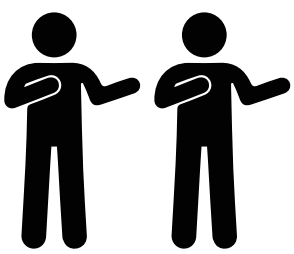

Personas para armado
Pessoas para a montagem

PIEZAS DE MONTAJE
PEÇAS DE MONTAGEM

A		x5
B		x8
C		x10
D		x10
E		x4
F		x8
G		x1

PASOS DE INSTALACIÓN
PASSOS DE INSTALAÇÃO

FIXSER

1

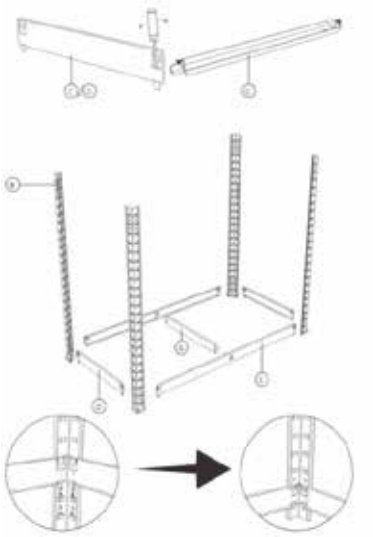

2

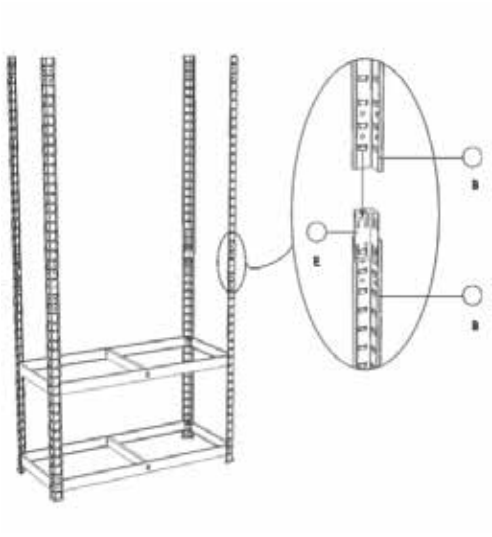

3

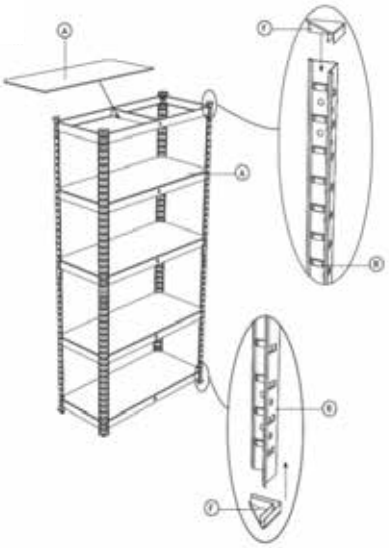

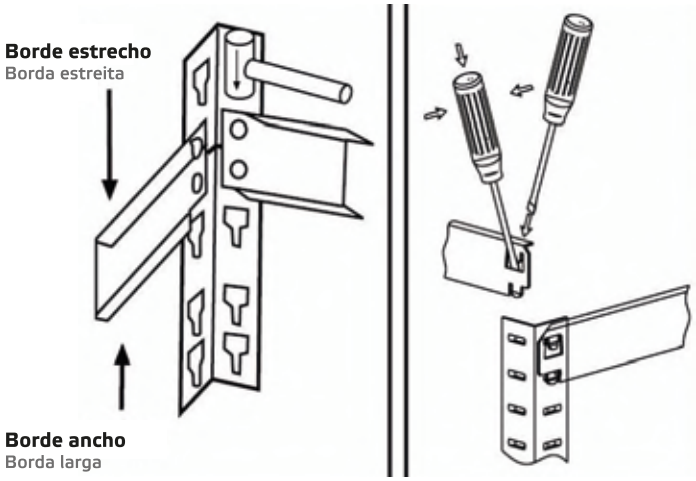

PASOS DE INSTALACIÓN
PASSOS DE INSTALAÇÃO









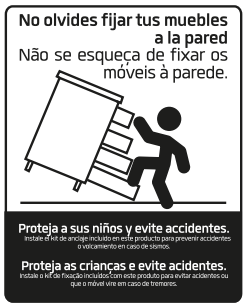

Por cualquier reclamo o desperfecto diríjase a la tienda Sodimac donde adquirió el producto junto con su comprobante de compra, nuestro servicio de post venta lo asistirá con gusto.
Para quaisquer consultas ou reclamações, dirija-se à loja Sodimac onde adquiriu o produto, munido do comprovante de compra; nosso Serviço de Pós Vendas o atenderá com prazer.

ARGENTINA
Teléfono de contacto:
0810-222-7634
www.sodimac.com.ar

BRASIL
Telefone para contato:
+55 (11) 3004-5678
São Paulo e Grande São Paulo
l 0800 7634622
www.sodimac.com.br

CHILE
Teléfono de contacto:
226566183 - 226566184
226566187
Whatsapp: +56 9 3296 2070
presupuestos@tejoycia.cl
Coquimbo 1150, Santiago Centro
www.sodimac.cl

COLOMBIA
Teléfono de contacto:
3208899933
www.homecenter.co

PERÚ
Teléfono de contacto:
4192000
www.sodimac.com.pe
www.maestro.com.pe

URUGUAY
Teléfono de contacto:
0800-7634
www.sodimac.com.uy

MEXICO
Teléfono de contacto:
800 062 5222
www.sodimac.com.mx

Importado y/e Distribuido por: Argentina: FALABELLA S.A., C.U.I.T. 30-65572582-9 - Suipacha 1111 P. 18 (1008) - Buenos Aires. Tel.: 54-11-4710-5600. - Brasil: CONSTRUDECOR S/A. RUA MARIA GARCIA UTRILLA, 453, SETOR DOCA 109 - BAIRRO: FORNO VELHO CUMBICA GUARULHOS - SP - BRASIL - CEP: 07230-640 CNPJ: 03.439.316/0079-32 I.E.: 153.981.503.110 - Chile: SODIMAC S.A., RUT 96.792.430-K - Presidente Riesco 5685, oficina 801, Piso 14 y 16, Las Condes, Santiago - Tel.: 600 329 2002/ IMPERIAL S.A., RUT 76.821.330-5. Av. Santa Rosa 7876, La Granja - Santiago - Tel.: 56-2-2399-7000/ FALABELLA RETAIL S.A., RUT 77.261.280-K - Catedral 1401, Dpto. 1401, Santiago - Tel.: 600-380-5000/ HIPERMERCADOS TOTTUS S.A., RUT 78.627.210-6 - Nataniel Cox 620 Subterráneo, Santiago - Tel.: 56-2-2827-0211 - Colombia: SODIMAC COLOMBIA S.A., Cód. SIC 800242106, NIT. 800.242.106-2 - Carrera 68D Nº, 80-70, Bogotá, Tel.: 57 601 3904100. www.homecenter.co - notificacionesjudiciales@homecenter.co/ FALABELLA DE COLOMBIA S.A., NIT.900.017.447-8 - Calle 99 No 11A - 32 , No. Reg. SIC: 900017447 - Bogotá - Tel.: 57 601 5878002 Nacional: 01-8000-113252. - Perú: Tiendas del Mejoramiento del Hogar S.A. RUC 20112273922. Av. Angamos Este Nro. 1805 Int. 2, Surquillo - Lima – Lima. Tel: 51-1-2119500/ SAGA FALABELLA S.A., RUC: 20100128056, Av. Paseo de la República 3220, San Isidro, Lima - Tel.: 51-01-512-3333/ HIPERMERCADOS TOTTUS S.A., Av. Angamos Este 1805, oficina 5, Piso 10, Surquillo, Lima - RUC. 20508565934 - Tel.: 51-01-513-3355 - Uruguay: Homecenter Sodimac S.A., RUT 21.699.665 0015 - Plaza Independencia 811, Montevideo, Uruguay - Tel.: 598-2604-7105. México: COMERCIALIZADORA SDMHC S.A. de C.V. Avenida Adolfo López Mateos 201, Colonia Santa Cruz Acatlán, Naucalpan De Juárez, Estado de México, C.P. 53150. RFC CSD161207R2A, Tel.: +52 55 1516 4400.

ARTE: 20251009