COMODA BURDEOS

M01603CO

Revisión:02/19/02/2024

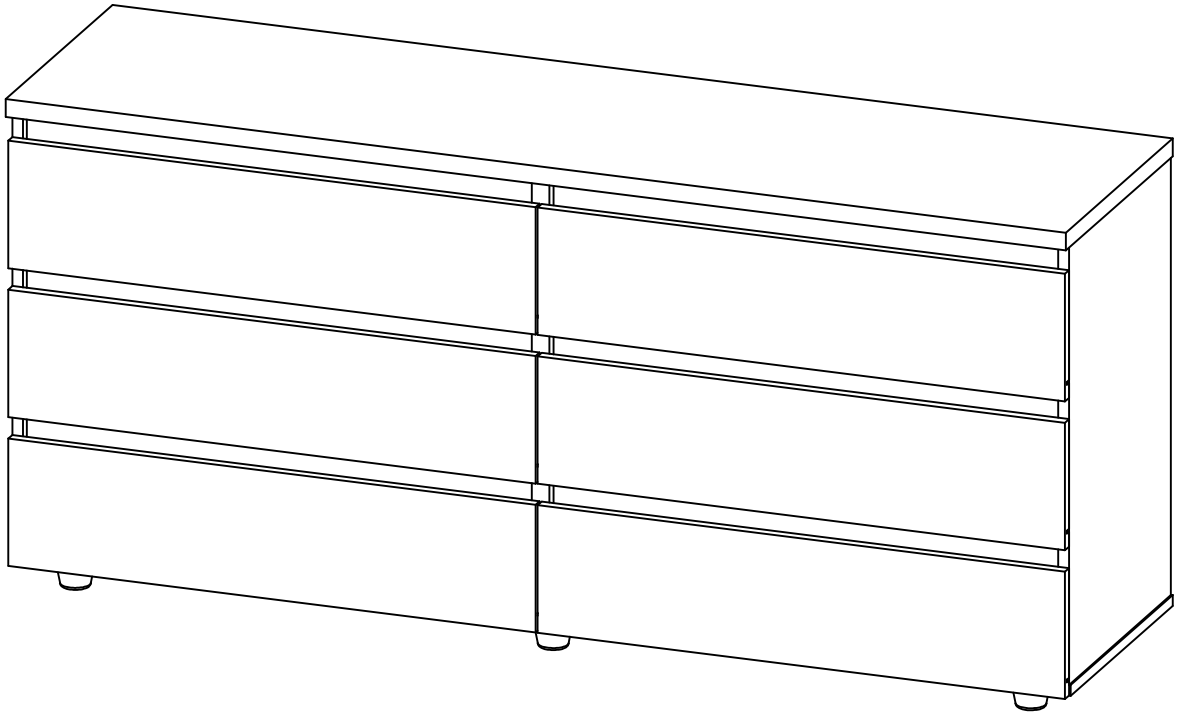

Maderkit

Muebles que innovan tu hogar

+57 311 340 2222

Maderkit S.A - Maderkit Mex

Maderkit.col - Maderkit.mx

maderkit.com.co - maderkit.com.mx

Colombia: 018000 - 180 - 425

México: + 52 55 53934113

SERVICIO AL CLIENTE LINEA GRATUITA A NIVEL NACIONAL

*Los accesorios mencionados en el instructivo de armado podrían variar sin previo aviso.

ACCESORIOS

DIBUJO	NOMBRE	CANT.	ITEMS
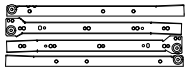	CORREDERA METALICA NEGRA 350 mm	**6**	20080001
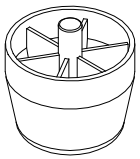	DESLIZADOR DE PATA 40 mm	**6**	NG-20080027 BL-0004696
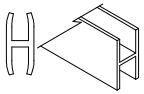	PERFIL EMPALME H3 (1463mm)	**1**	BL-0004671 WE-0006929
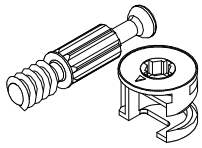	PERNO CONECTOR MINIFIX 15 mm	**18**	0002715
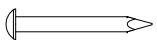	PUNTILLA DE ACERO 3/4	**44**	20020006

DIBUJO	NOMBRE	CANT.	ITEMS
	TAPA TORNILLO ADHESIVA BLANCO	**12**	BL -0002299 WE -012557
	TARUGO 8X30 mm	**42**	20030001
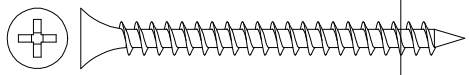	TORNILLO 6X2 AVE PHI AUTOPERFORANTE	**30**	0000152
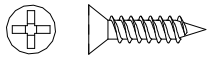	TORNILLO 6*5/8 AVE PHI ZINC AGLOMERADO	**102**	0004705
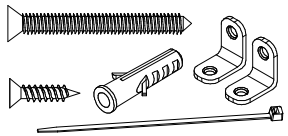	SISTEMA DE ANCLAJE A PARED	**1**	

La información y características de accesorios que aparecen en este MANUAL DE INSTRUCCIONES pueden estar sujetas a cambios dependiendo de su efectiva disponibilidad y podrán variar de acuerdo con la versión comercializada. MADERKIT S.A., se reserva el derecho de realizar modificaciones en cualquier momento y sin previo aviso. Esta información está basada en la última actualización entregada por el fabricante, y las características definitivas del mueble serán las que conozca y acepte el comprador. Vigencia hasta una nueva actualización de la fábrica. Las piezas y/o accesorios que deban reponerse por efectos de garantía se harán por la versión equivalente disponible en el momento del elemento a reponer.

ADVERTENCIAS

ADVERTENCIAS GENERALES

• Para el armado, siga en orden las instrucciones de ensamble del manual.
• Arme y ubique el producto sobre una superficie plana y bien nivelada.
• No arrastre el mueble. Para desplazarlo, asegúrese de hacerlo cuando este sin objetos, levantándolo con ayuda de otra persona.
• Proteja el mueble de exposición a la intemperie (SOL-AGUA-HUMEDAD)
• No exponga el mueble a calor excesivo.
• Las piezas que necesiten pegamento en su armado requieren un tiempo de pegado de 24 horas antes de su uso.
• Evite colocar objetos húmedos sobre el mueble.
• Ubique el mueble sobre piso nivelado.

ADVERTENCIAS PARA PUERTAS PLEGABLES

La manipulación de la puerta debe ser siempre en forma horizontal.
Procurar no abrir o cerrar la puerta con fuerza ya que esto ocasionaría daños en su estructura.
No levante la puerta en forma vertical.

MANTENIMIENTO Y LIMPIEZA

Vidrios: (solo los productos que lo contengan)
• Utilice limpia vidrios con un atomizador y frote hasta que seque con un paño suave.
Madera Aglomerada:
• Utilice un paño suave y ligeramente húmedo para limpiar el mueble.
Rieles, Correderas, Bisagras y Ruedas:
• Quitar el exceso de polvo para garantizar su Funcionalidad.
• Aplicar aceite cada 3 meses a las bisagras, para asegurar su buen funcionamiento y eliminación de ruido.

PRECAUCION

• Al momento de armar, mantener todos los componentes del mueble fuera del alcance de los niños.
• Evite que los niños realicen actividades con el mueble para evitar lesiones.
• Manipule con precaución los vidrios al momento del armar el mueble.
(solo los productos que lo contengan)
• Este mueble puede ser combustible en caso de tener contacto prolongado con el fuego.

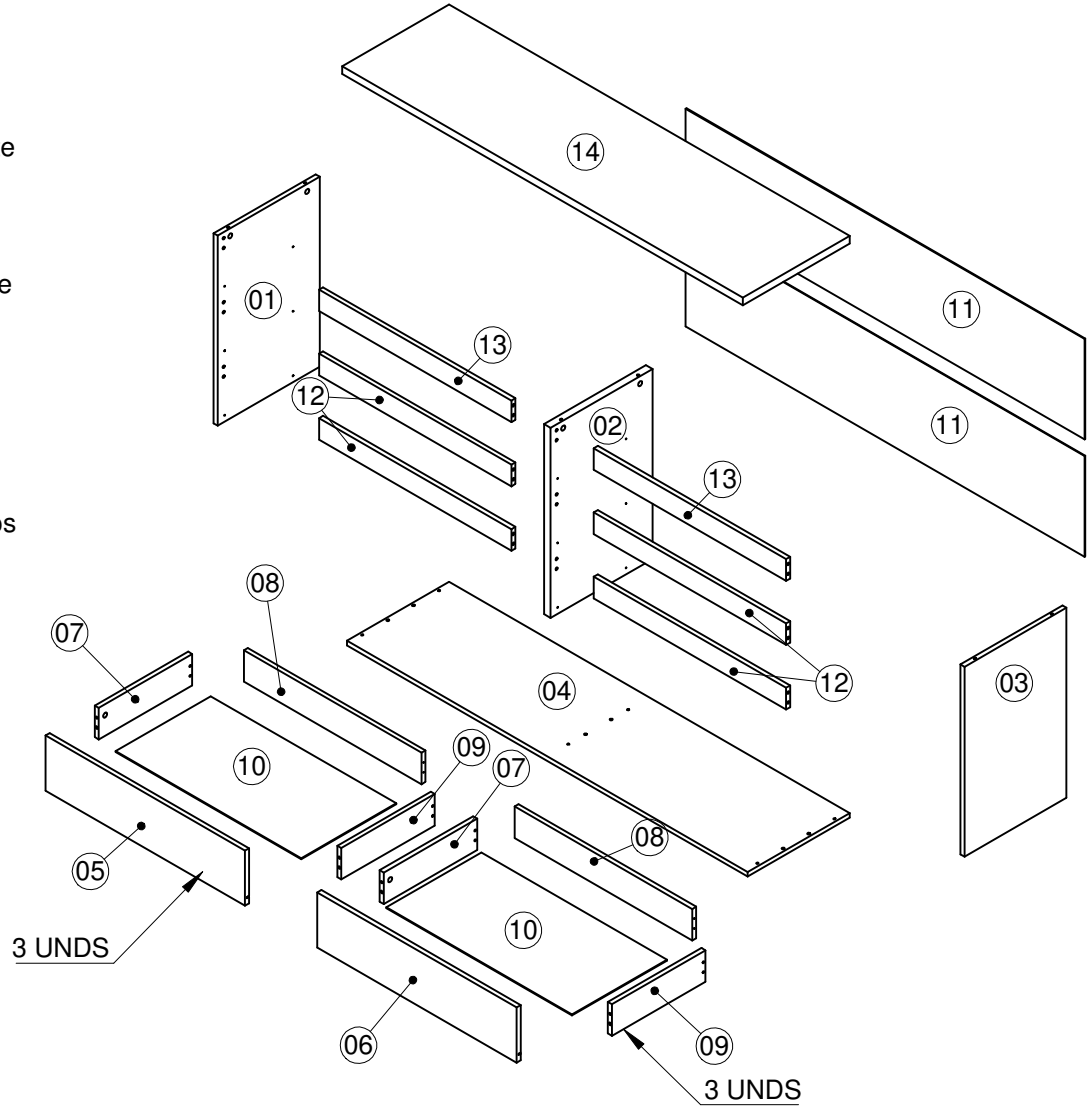

PASO 1

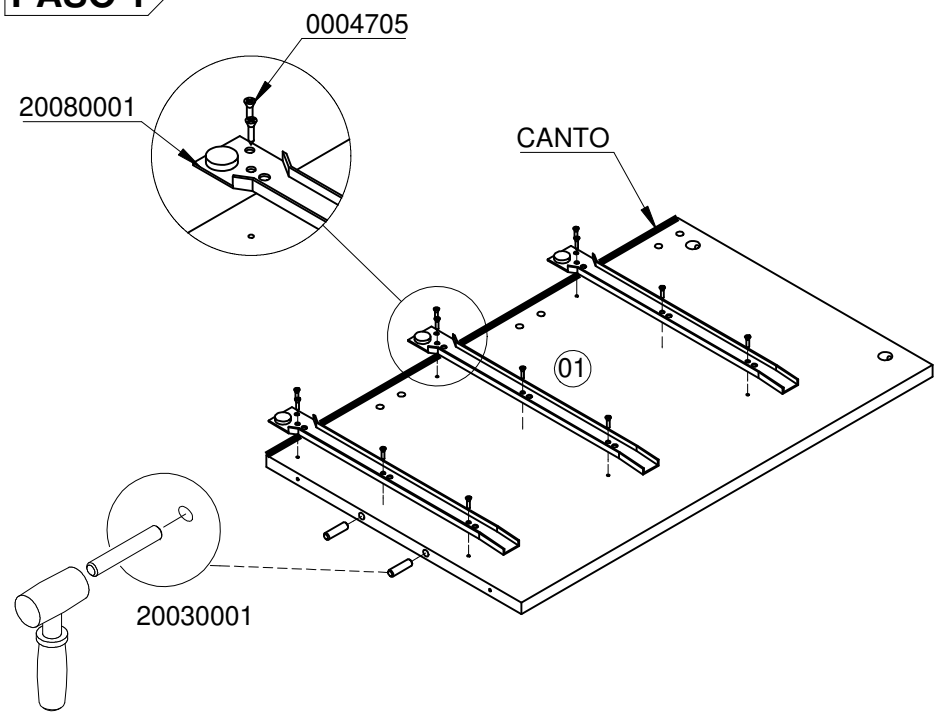

PASO 3

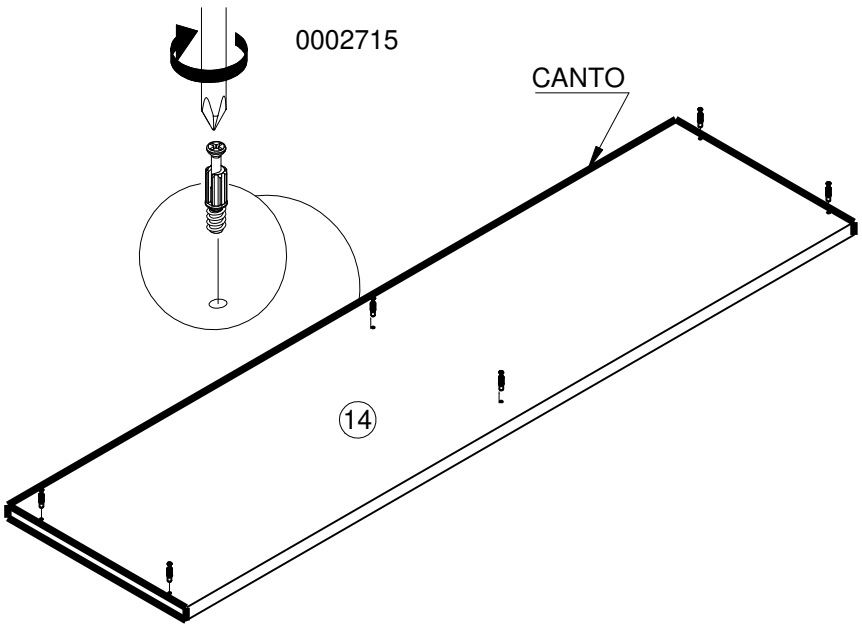

PASO 2

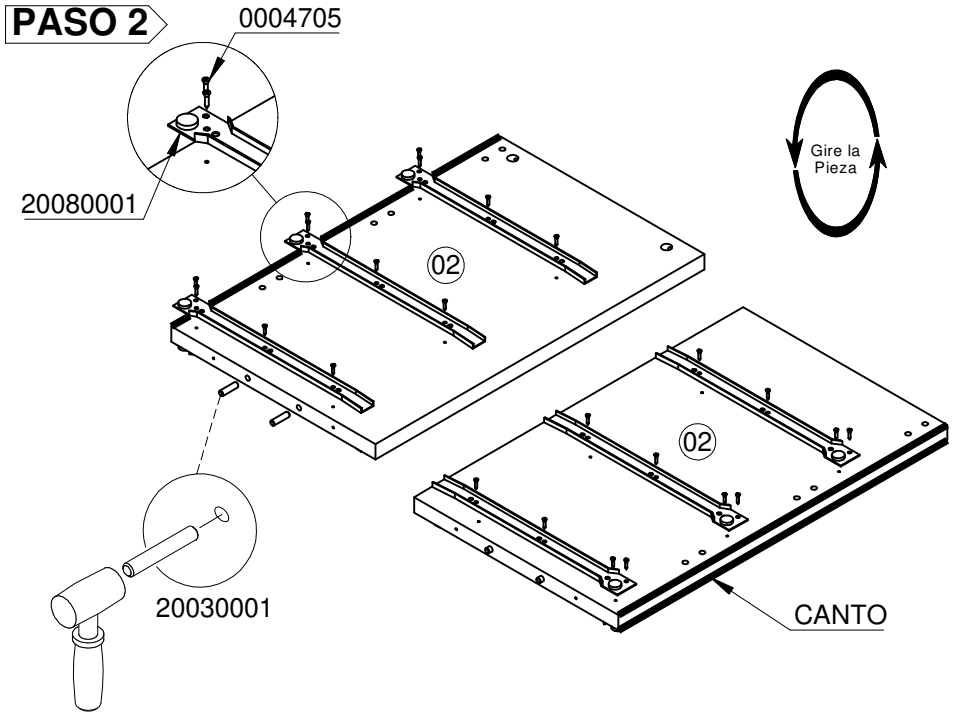

PASO 4

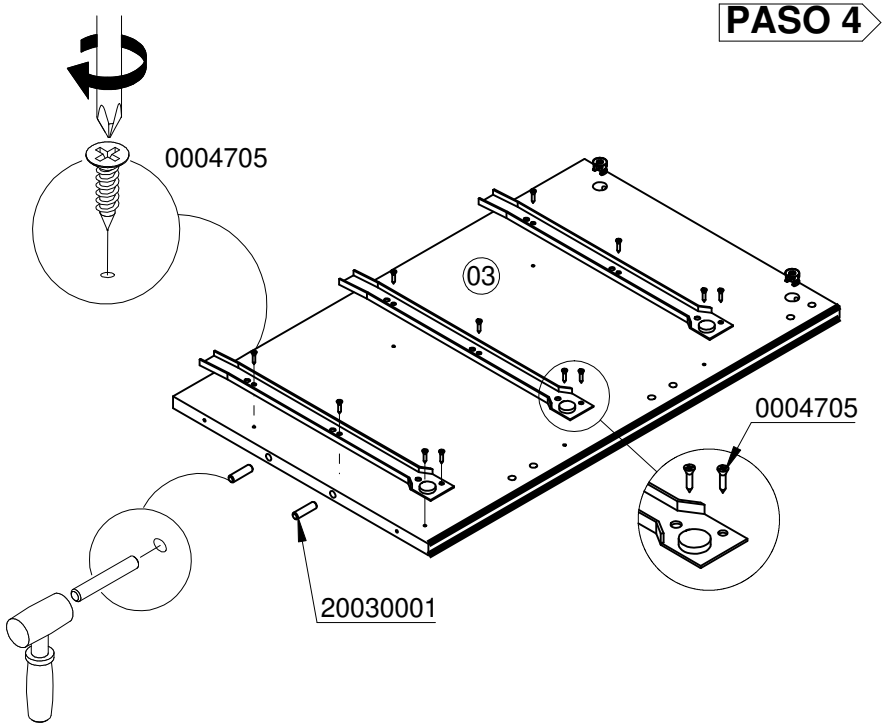

PASO 5

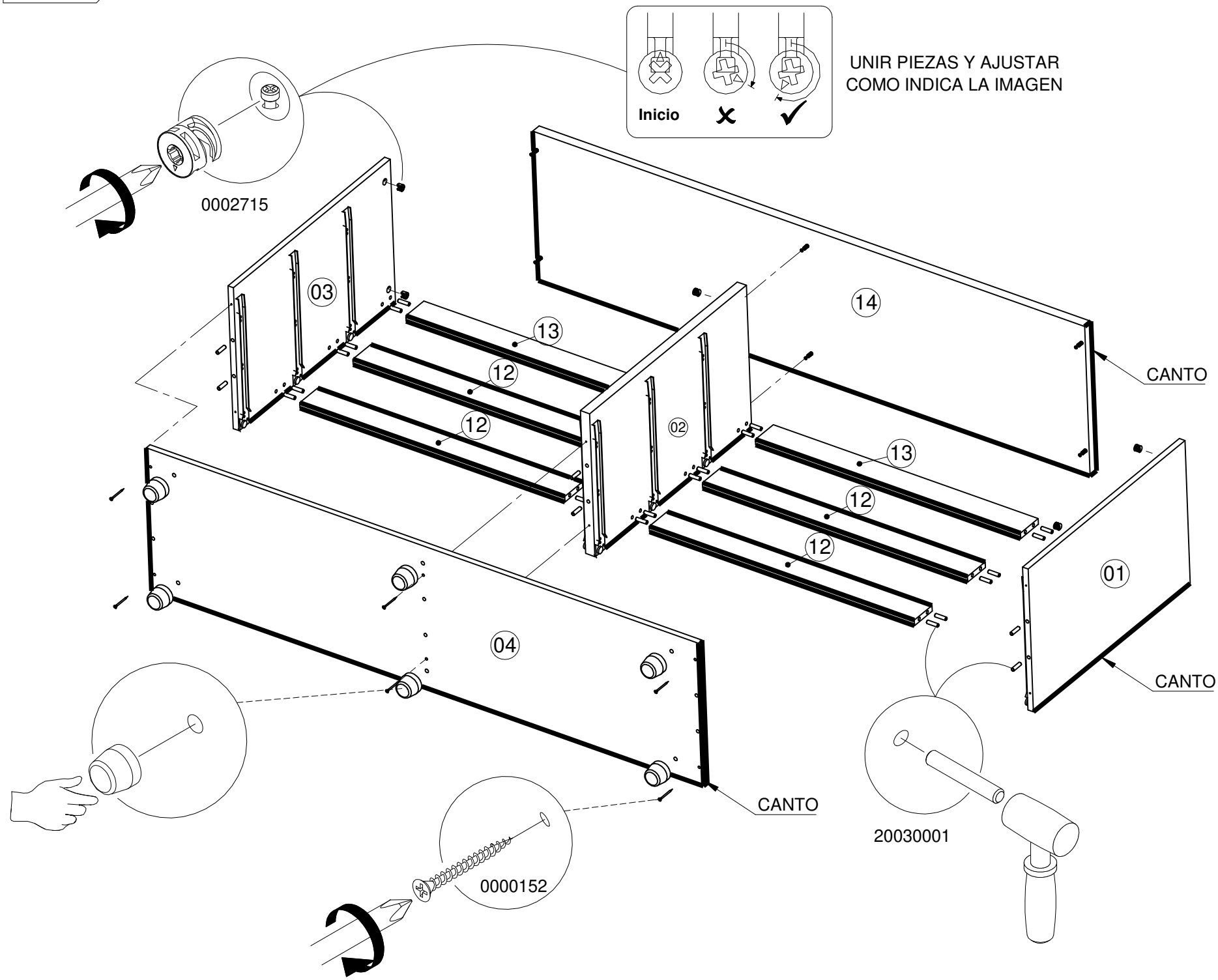
Inicio
UNIR PIEZAS Y AJUSTAR
COMO INDICA LA IMAGEN
0002715
03
13
12
12
02
14
CANTO
13
12
12
01
CANTO
04
CANTO
20030001
0000152

PASO 6

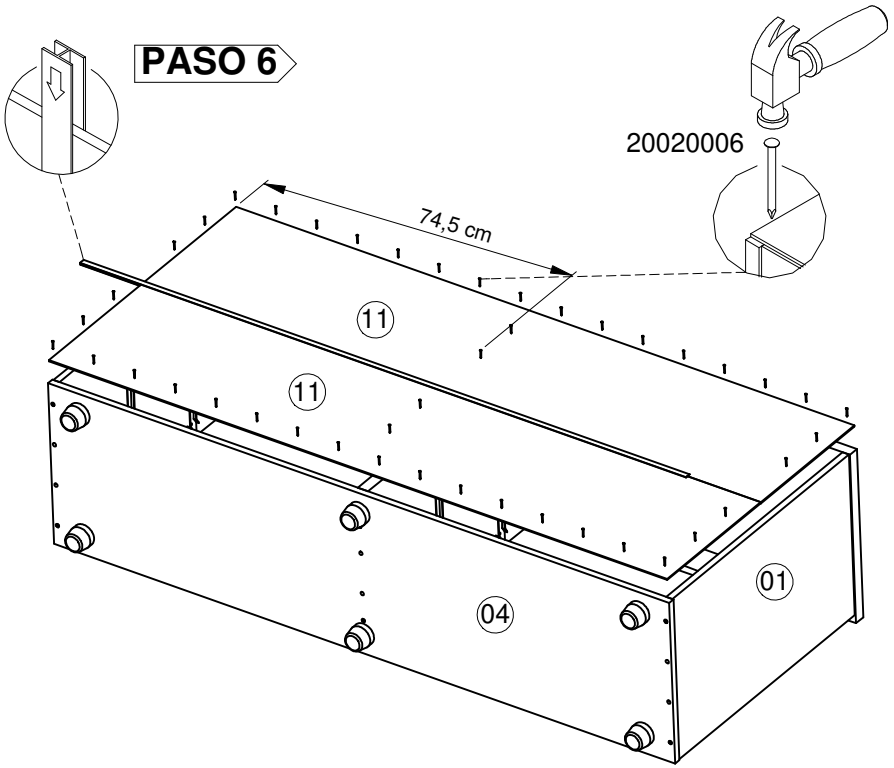

PASO 8

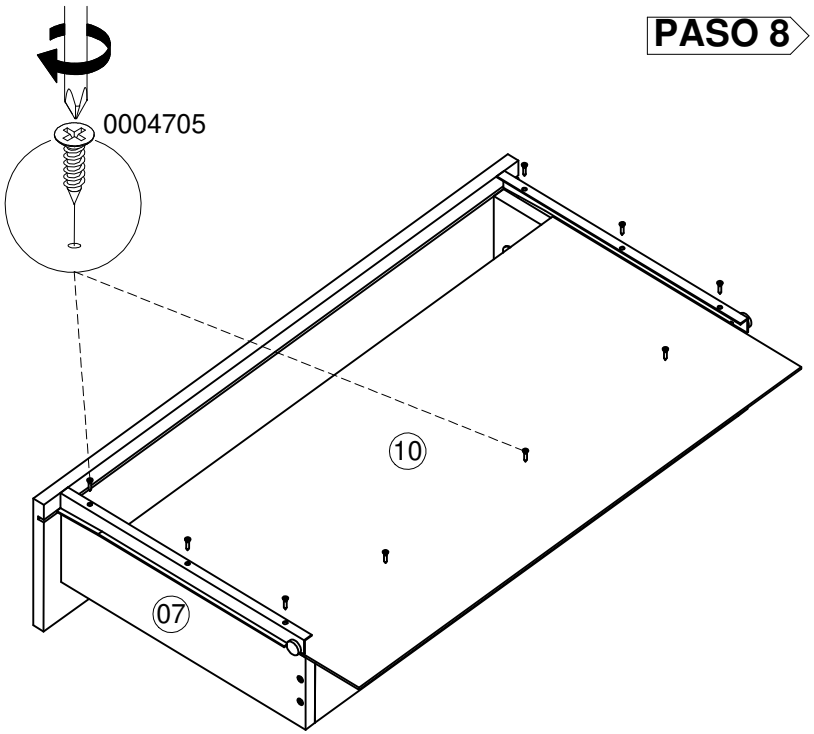

PASO 7

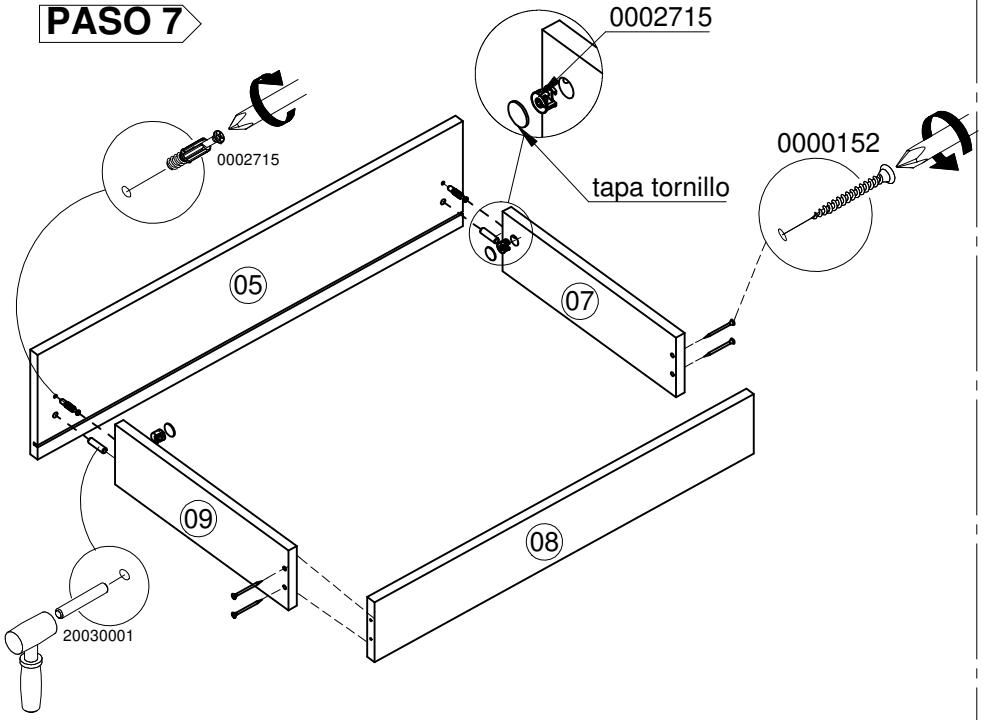

PASO 9

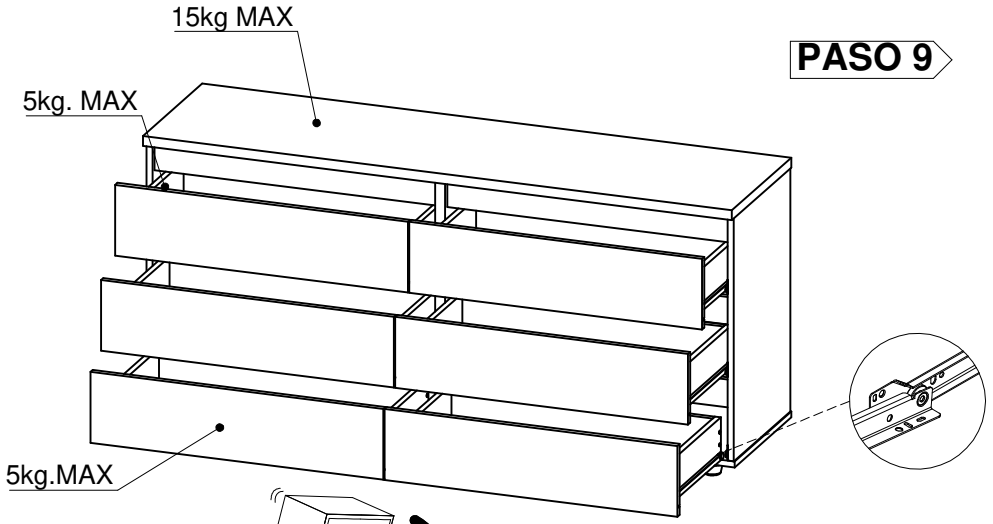

PRECAUCIÓN

No permita que sus niños utilicen los cajones como escalera o fije sus muebles al muro para evitar accidentes.

-INSTALE EL KIT INCLUIDO-