JUST Home collection®

FICHA TÉCNICA
FICHA TÉCNICA

ESPECIFICACIONES DE PRODUCTO

	PARÁMETRO	DATA
1	Marca	Just Home Collection
2	Referencia	BHG2G15WD
3	Tipo de producto	Luminaria Decorativa
4	Tipo de socket o portabombillas del producto	Fuente luminosa no reemplazable
5	Corriente nominal (A)	110 V: 0.189 A 127 V: 0.169 A 220 V: 0.129 A
6	Tensión(es) de operación (V)	100V-240V~
7	Frecuencia (Hz)	60Hz
8	Potencia nominal (W)	14W
9	Factor de potencia	0.4
10	Ta: Rango de temperatura ambiente de operación en °C	-20°C - 40°C
11	Especifique si requiere accesorios eléctricos o electrónicos para su normal funcionamiento	No Aplica
12	Tipo de uso	Exterior
13	Modo de conexión de alimentación eléctrica	Bornera
14	Potencia límite en modo de espera (para luminarias que cuenten con la función de modo de espera o funcionalidades adicionales a la de iluminar)	No aplica
15	Grado de protección IP	IP65
16	Tipo de instalación	Muro



GRÁFICO CON DIMENSIONES (en mm.)

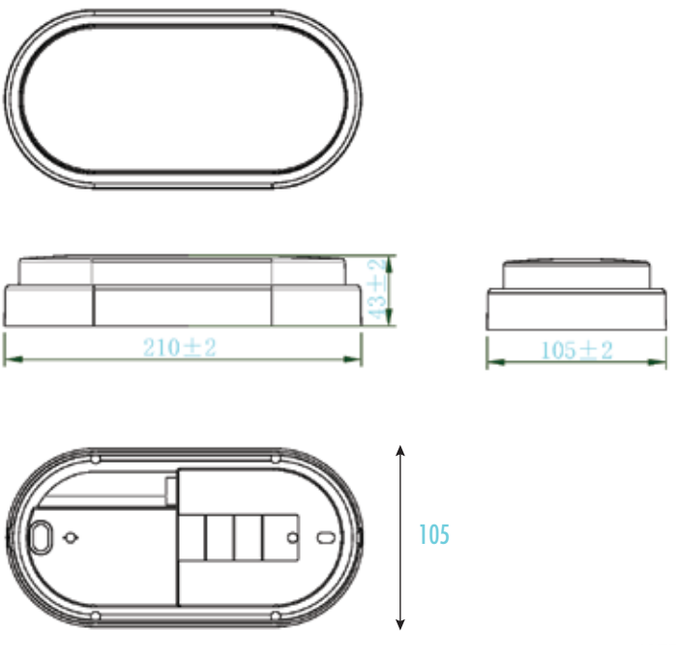

ARTE: 20261013

JUST Home collection®

FICHA TÉCNICA
FICHA TÉCNICA

DIAGRAMA DE CONEXIONES

INSTALACIÓN (PARA USO EN EXTERIORES IP65):
1. Asegúrese de desconectar la electricidad de la red eléctrica.

INSTALAÇÃO (PARA USO EXTERNO IP65):
1. Certifique-se de desconectar a rede de abastecimento de energia do espaço em que instalará a luminária de teto.



2. Inserte la carcasa extensible en la pared.
2. Insira a carcaça extensível na parede.

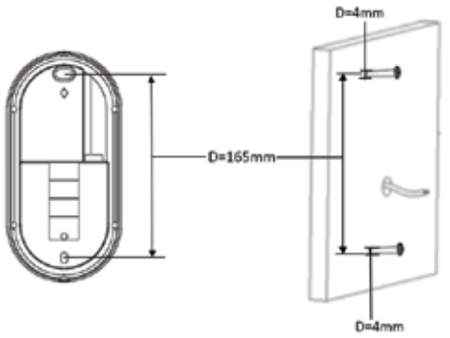

3. Conecte la línea de alimentación (L a marrón, N a azul o L a negro, N a blanco). Asegúrese de que la conexión con el terminal se realice con un cable de doble aislamiento y de que los cables conductor, neutro y de tierra se combinen como muestra la imagen.

3. Conecte a linha de alimentação (L para marrom, N para azul ou L para preto, N para branco).
Certifique-se de que o terminal se conecte por um fio de isolamento duplo e de que os cabos condutores, neutro e de terra, estejam combinado conforme a imagem.

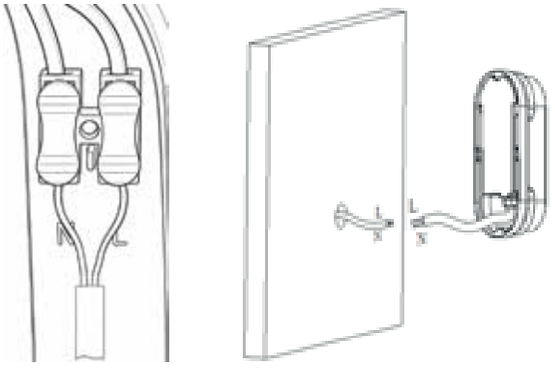

4. Haga que la lámpara se ajuste bien a la pared y bloquee los dos tornillos (inlcuidos en la bolsa de accesorios) de la carcasa extensible para fijar la lámpara.

4. Instale a luminária de forma que encaixe perfeitamente na parede e aperte os dois parafusos (incluídos na sacola de acessórios) na carcaça extensível para fixar a luminária.



5. Instale el aro decorativo blanco, negro o gris en la lámpara.
5. Instale o anel decorativo branco, preto ou cinza na luminária.



6. Conecte nuevamente la red de electricidad para verificar si el producto funciona correctamente.

6. Ligue novamente o interruptor da rede de fornecimento de energia para verificar se o produto está funcionando corretamente.

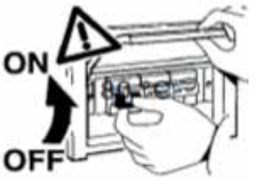

* Para mayor información consultar el manual de instrucciones del producto.