B ESCRITORIO MORRIS

Piezas de armado



IMPORTANTE

- **Revise** que haya recibido todas las piezas mencionadas, si faltan, están dañadas o desgastadas no arme su mueble.
- **Se recomienda** ensamblar el mueble conforme a las instrucciones indicadas.
- La **garantía** cubre daños por defecto de fábrica únicamente.
- **12 meses de garantía.**

Código	Pieza	Cantidad
01	Tapa Derecha	1
02	Tapa Izquierda	1
03	Lateral Derecha	1
04	Lateral Izquierda	1
05	Pie Central Derecho	1
06	Pie Central Izquierdo	1
07	Costa Derecha	1
08	Costa Izquierda	1
09	Aplique	6
10	Pie Delantero y Trasero Derecho	2
11	Pie Delantero y Trasero Izquierdo	2
12	Travesaño Tapa Derecha	1
13	Travesaño Tapa Izquierda	1
14	Apoyo Lateral	4
15	Base de Pie	2

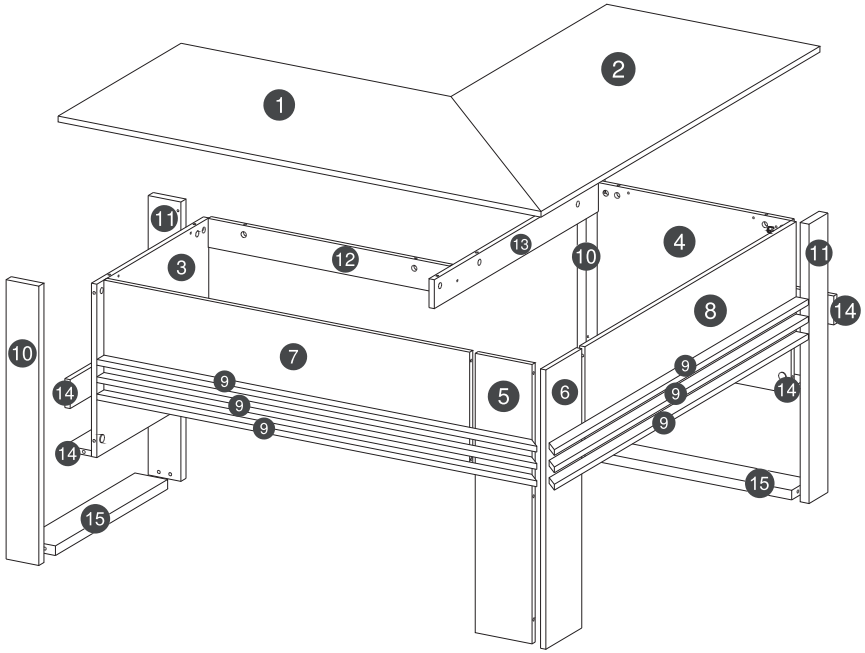

A	B	C	D
	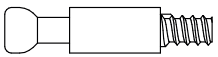	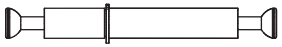	
X20 3, 5 x 16 CC	**X26** 34 x 7mm	**X4** 60 x 7mm	**X38** 15 x 12mm

***Herramientas necesarias para ensamble:** 

E	F	G	H	I	J	K	L
		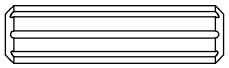					
X6 22 x 3mm	**X6** 14 x 4mm	**X36** 8 x 30mm	**X6** 12 x12 x12mm	**X2** 40 x 40 x 1mm	**X60**	**X22** 3,5 x 35mm	**X2** 38 x 38mm

MANUAL DE INSTRUCCIONES

1

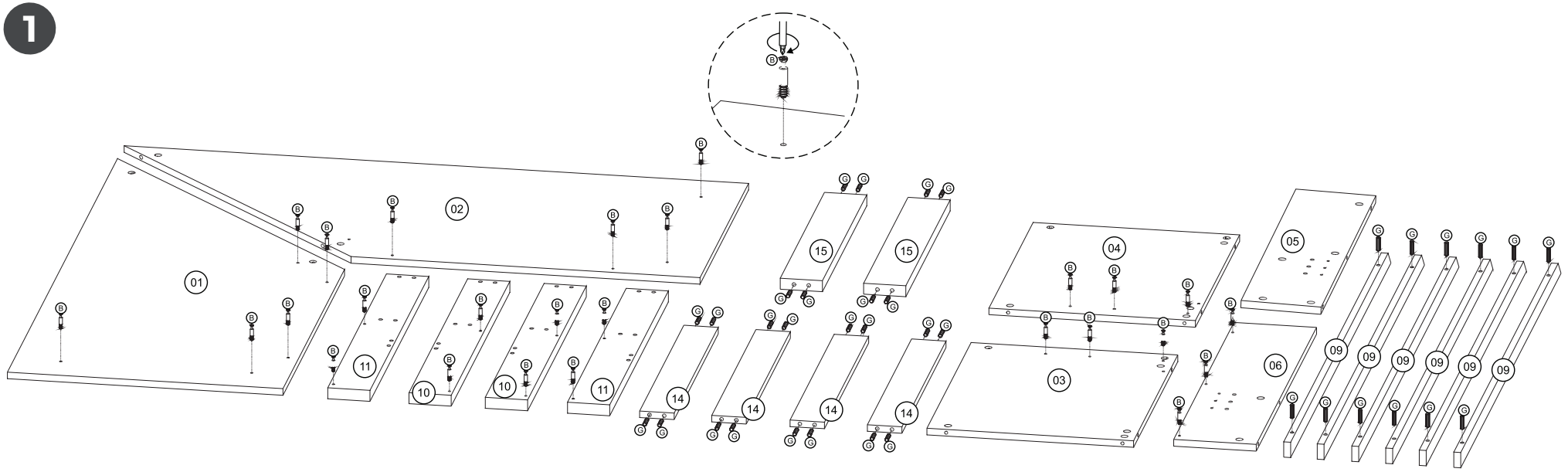

2

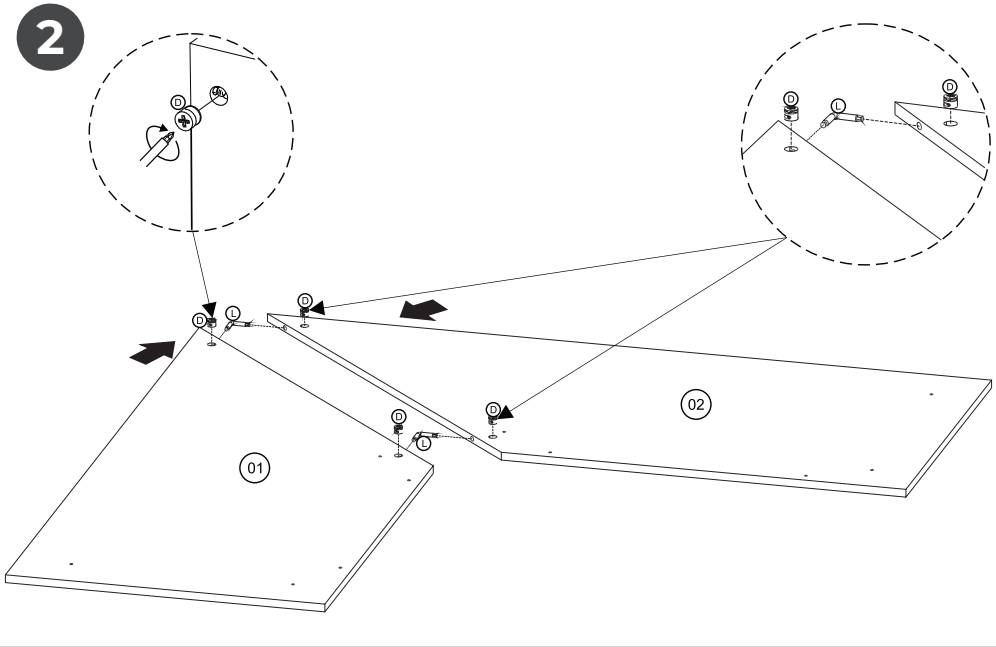

3

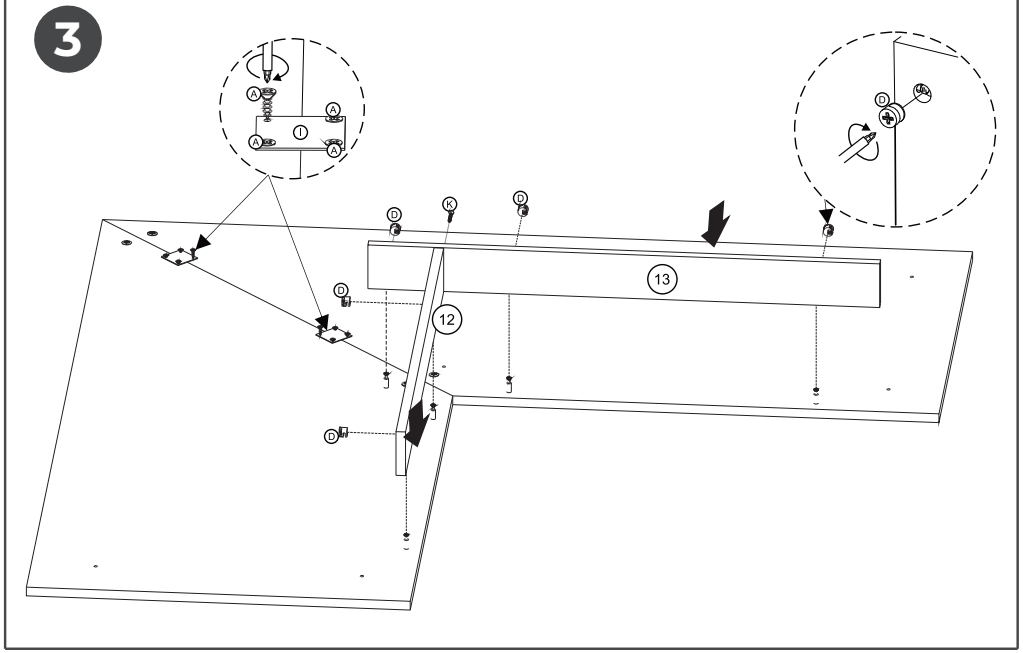

Bonno

MANUAL DE INSTRUCCIONES

4

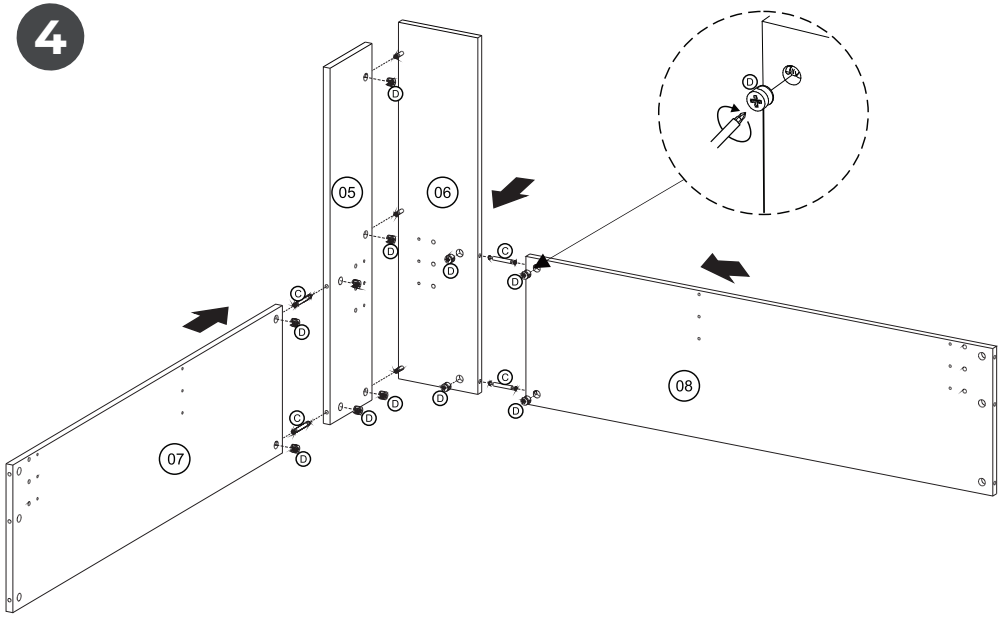

5

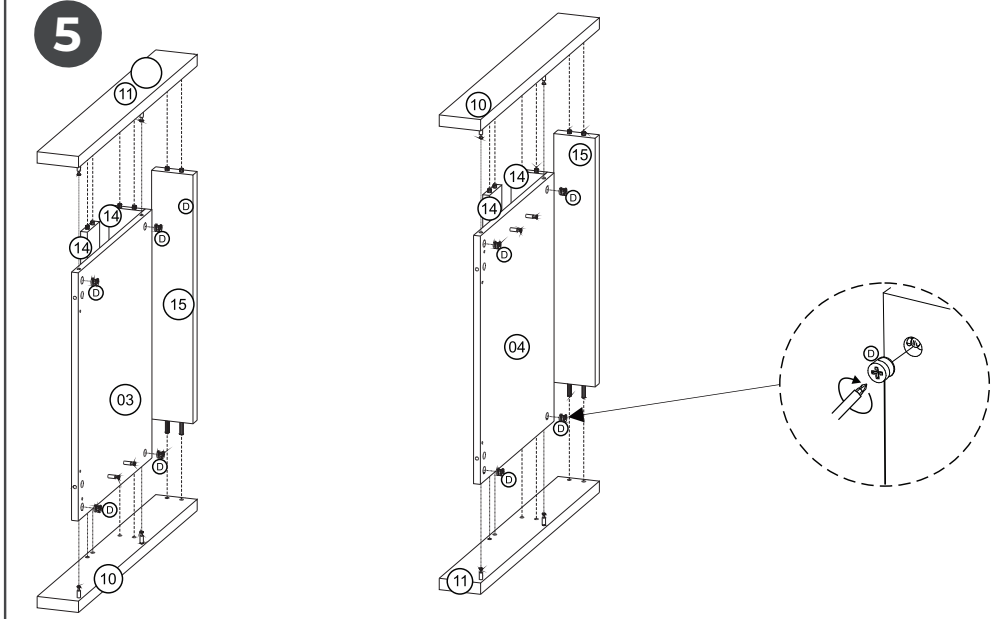

6

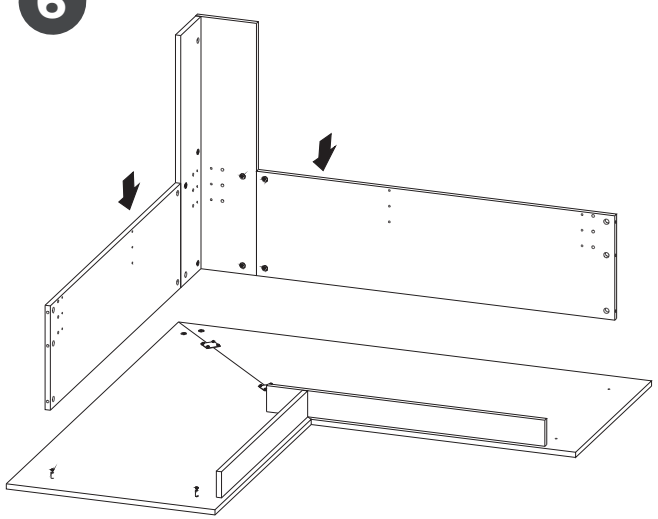

7

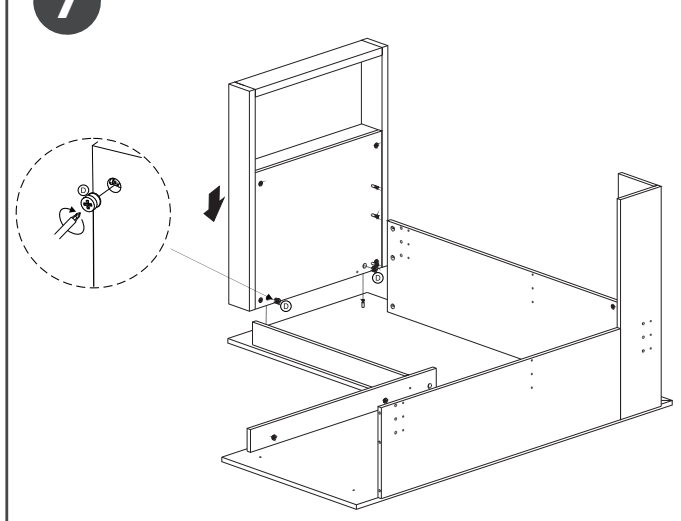

8

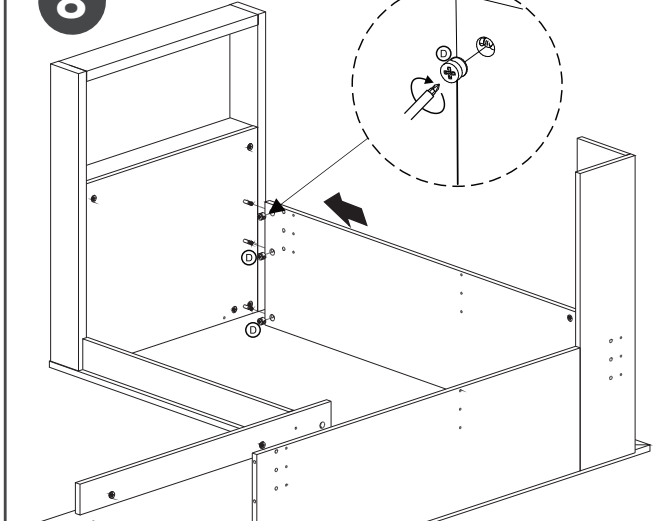

Bonno

MANUAL DE INSTRUCCIONES

9

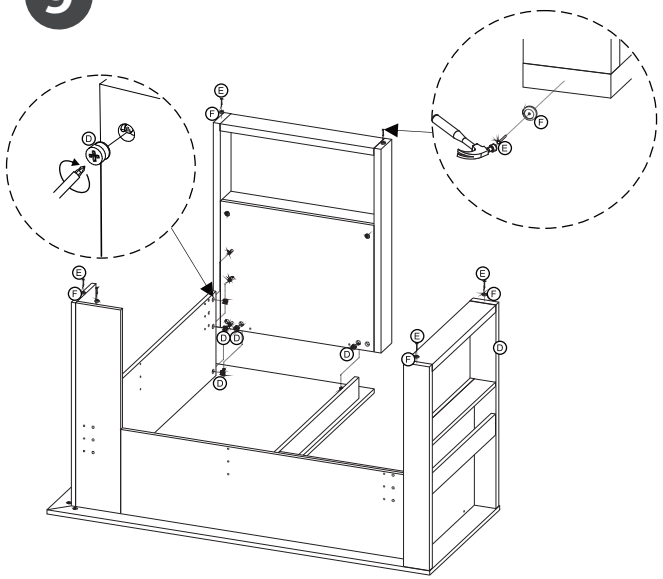

10

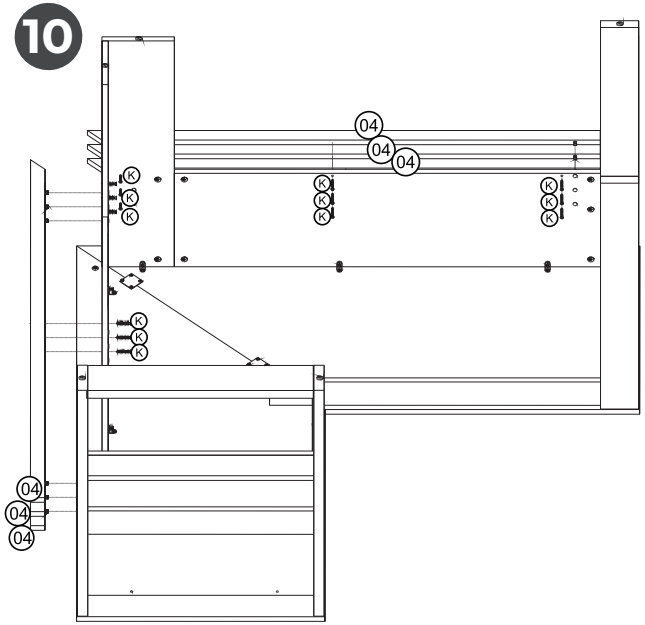

11

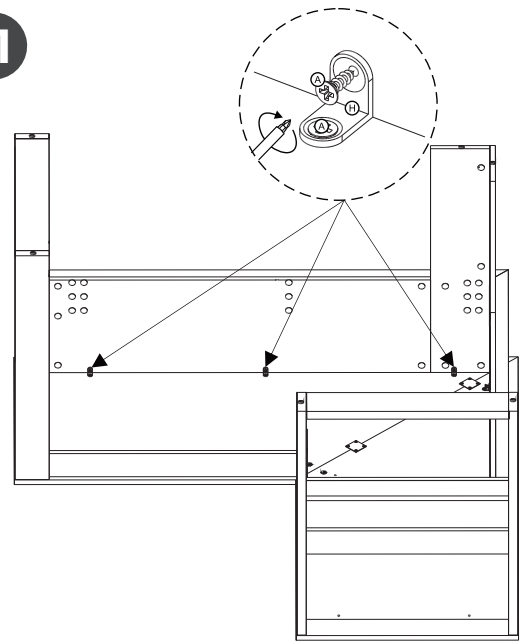

12

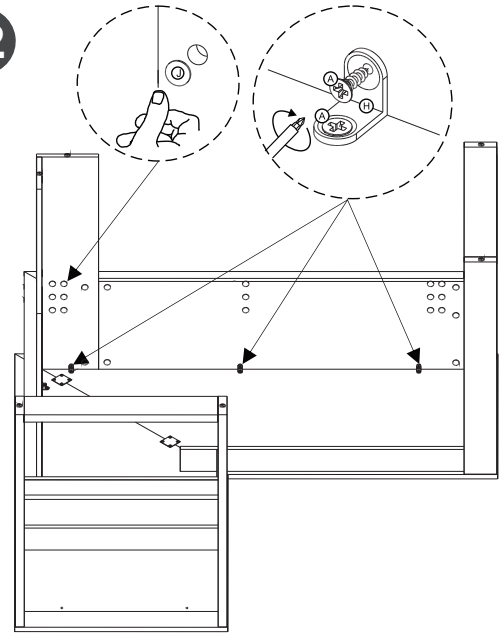

13

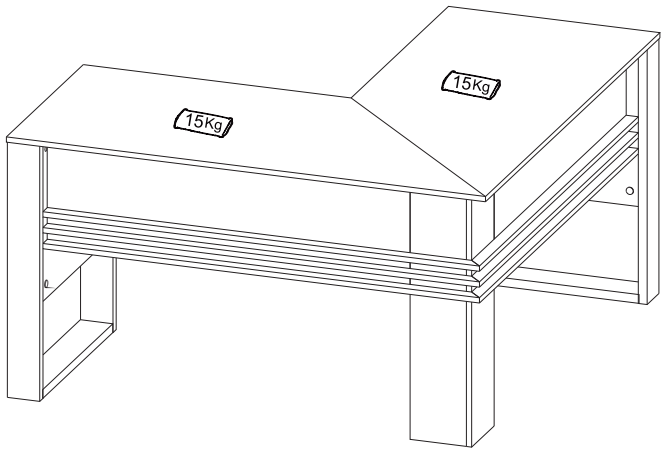

Escanee este Código QR

para comunicarse con nuestro equipo de soporte

Bonno