JUST Home collection®

FICHA TÉCNICA
FICHA TÉCNICA

ESPECIFICACIONES DE PRODUCTO

	PARÁMETRO	DATA
1	Marca	Just Home Collection
2	Referencia	UF3419Q
3	Tipo de producto	Luminaria Decorativa
4	Tipo de socket o portabombillas del producto	E27
5	Corriente nominal (A)	0,27 A
6	Tensión(es) de operación (V)	110 V~
7	Frecuencia (Hz)	60 Hz
8	Potencia nominal (W)	1x30 W
9	Factor de potencia	No Aplica
10	Ta: Rango de temperatura ambiente de operación en °C	-5 °C - 40 °C
11	Especifique si requiere accesorios eléctricos o electrónicos para su normal funcionamiento	No Aplica
12	Tipo de uso	Uso exclusivo interior
13	Modo de conexión de alimentación eléctrica	Enchufe (Tipo A)
14	Potencia límite en modo de espera (para luminarias que cuenten con la función de modo de espera o funcionalidades adicionales a la de iluminar)	No aplica
15	Grado de protección IP	IP20
16	Tipo de instalación	Autosoportante



GRÁFICO CON DIMENSIONES

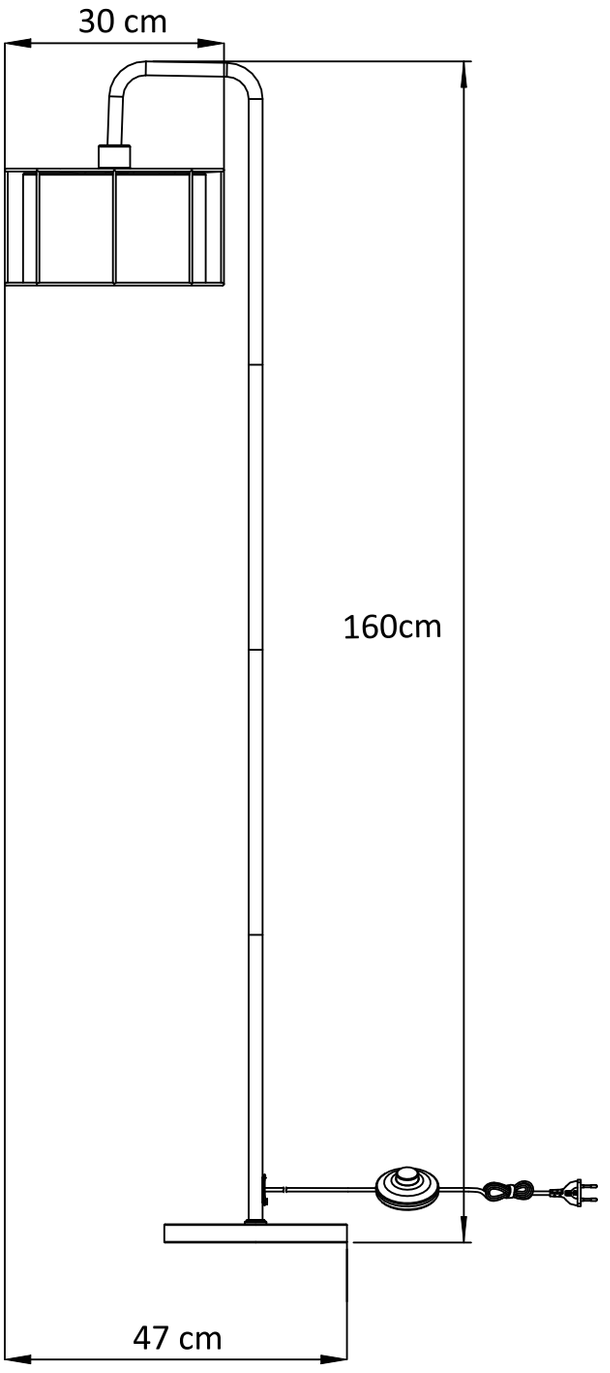

JUST Home collection®

FICHA TÉCNICA

FICHA TÉCNICA

DIAGRAMA DE CONEXIONES

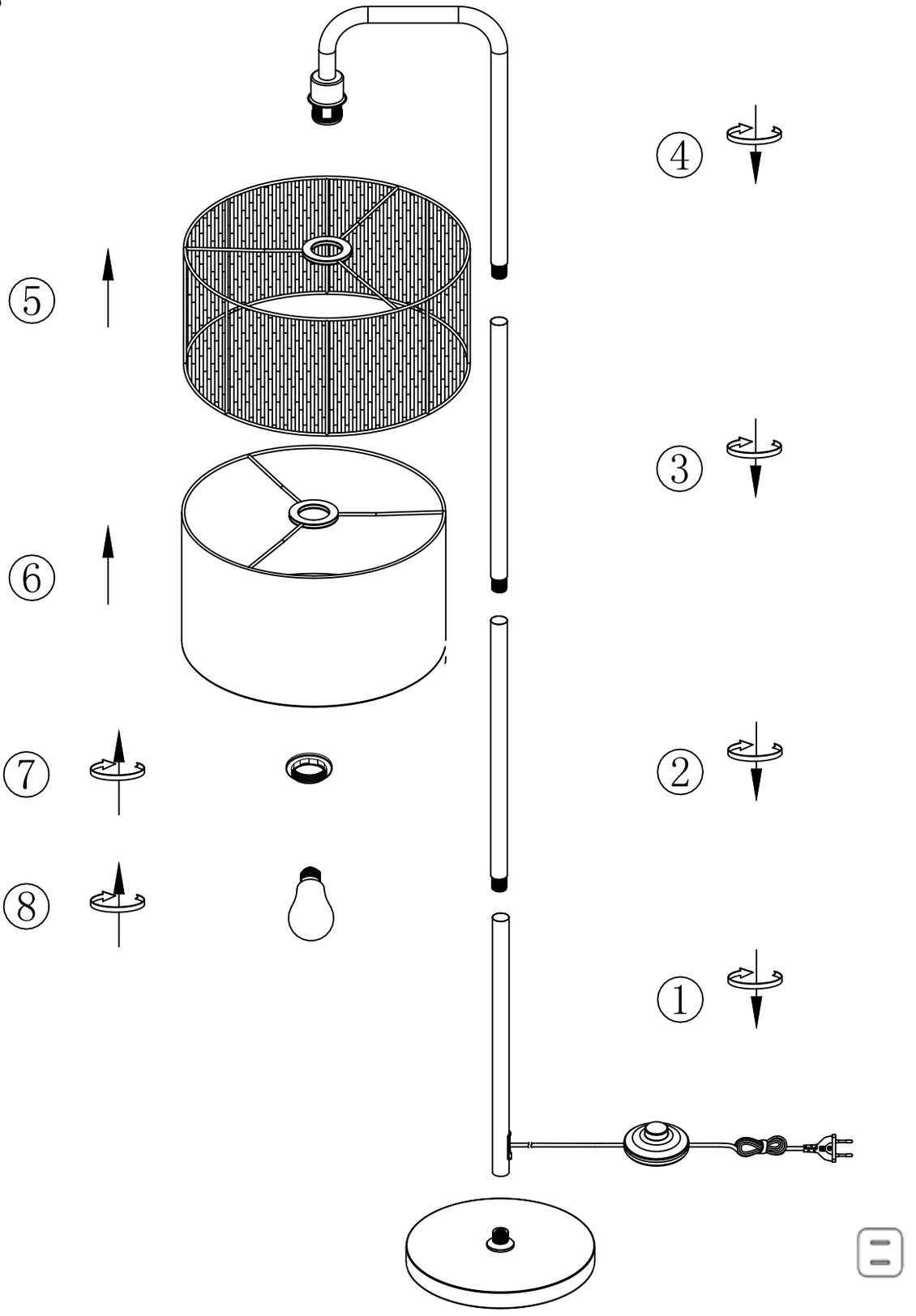

* Para mayor información consultar el manual de instrucciones del producto.