Ficha comercial

Encimera
VIDRIO Ttemplado A GAS

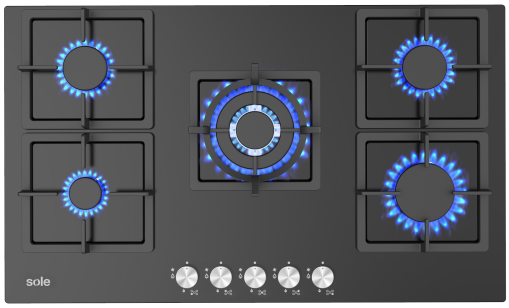

DATOS GENERALES

Nombre	Encimera vidrio templado a gas 86 cm
Marca	Sole
Código SAP	3120SOLCO041
Código EAN	7756514008041
Origen	China

CARACTERÍSTICAS

Mesa de cocción	Vidrio templado
Quemadores	5 (sellados)
• Pequeño	1x1.0 kW
• Medianos	2x1.75 kW
• Grande	1x3.0 kW
• Triple flama	1x3.8 kW
Parrillas	Hierro fundido
Perillas	Metálicas
Sistemas de seguridad (3)	
• Sistema cortagas (termocupla)	En todos los quemadores
• Traba de seguridad	En todas las perillas
• Protección contra fuga eléctrica	Punto a tierra

DATOS TÉCNICOS

Encendido	Eléctrico automático
Tensión y frecuencia	220V - 60Hz
Longitud de cable	137 cm
Tipo de enchufe	Schuko
Tipo de gas	GLP o GN
GN	17-25mbar
GLP	28-32mbar
Conexión de gas	G 1/2"

DIMENSIONAMIENTO

Alto / ancho / profundidad	108 x 860 x 510 mm
Peso	20.2 Kg

GARANTÍA

Todo el equipo	1 año

INCLUYE

• Soporte Wok	Sí
• Kit de inyectores GN	Sí
• Cinta y soporte de fijación	Sí
• Adaptador para manguera de GLP	Sí
• Manual de instrucciones	Sí

FUNCIONAMIENTO

1. Conecte la encimera y abra la válvula del suministro de gas.
2. Presione la perilla del quemador que desee encender y gire 90° en sentido contrario al reloj hasta la posición de encendido. Verifique que encienda el elegido y mantenga presionado la perilla por 5 segundos hasta que la termocupla detecte la flama, luego deje de presionar la perilla y el quemador deberá de quedar encendido.
3. Para regular la flama siga girando en sentido contrario al reloj, sin necesidad de presionar la perilla.
4. Para apagar vuelva a colocar la perilla en su posición original.
5. Cierre la válvula de gas del suministro de gas y desenchufe la encimera si es que no va a volver a usar por un largo tiempo.

RECOMENDACIONES

- Mantenga ventilada la habitación en donde se encuentre instalada la encimera, cuando esté usándola.
- Verifique periódicamente la instalación del gas.
- Recuerde que la medida de la olla debe ser mayor a la del quemador.
- No coloque la olla caliente sobre la mesa de vidrio.
- Mantenga a los niños, personas discapacitadas y mascotas alejados cuando la cocina esté encendida.

RECOMENDACIONES PARA LA LIMPIEZA

- Antes de realizar el aseo a la encimera asegúrese de que esté desconectada, que todos los quemadores estén apagados y que la válvula de gas esté hacia abajo.

Para limpiar la encimera con mesa de vidrio templado:

- No usar líquidos abrasivos.
- Limpiar con un paño o esponja suave humedecidos en agua y jabón neutro (lava vajilla líquido).
- No se recomienda usar mallas o escobillas metálicas ya que deterioran y rayan la superficie de vidrio.

Cuando se ha culminado con la limpieza:

- Seque bien los quemadores.
- Colóquelos de tal manera que encajen correctamente y así evitar daños de estos.

DIAGRAMA DE COMPONENTES

1. Mesa de vidrio templado
2. Quemador mediano
3. Quemador pequeño
4. Quemador mediano
5. Quemador grande
6. Quemador triple flama
7. Perillas
8. Parrillas hierro fundido

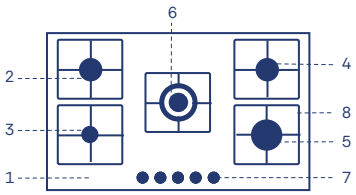

DIAGRAMA DE INSTALACIÓN

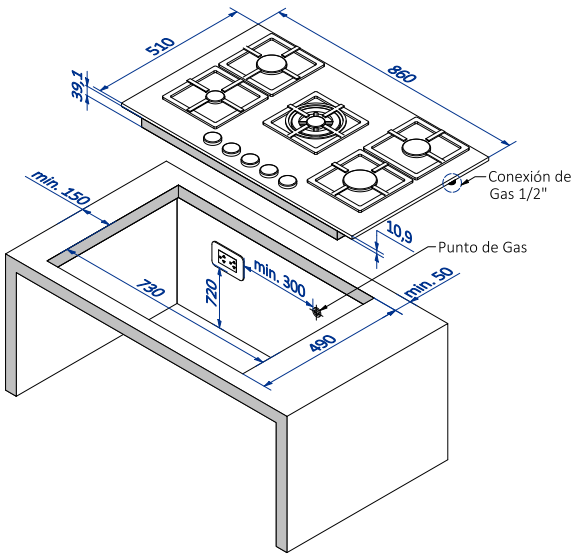

* Dimensiones expresadas en mm.