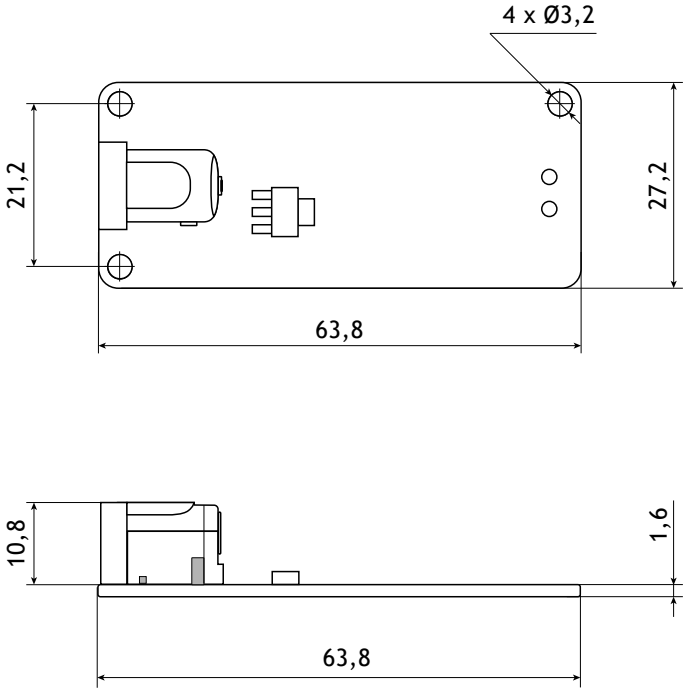

All size in mm

					Габаритный чертёж			
Изм.	Лист	№Докум.	Подп	Дата	Microbit Power	Лит.	Масса	Масштаб
Разраб.		Дементьева А						1:1
Пров.								
Т.Контр.						Лист	Листов	1
Н.Контр.								
Утв.								