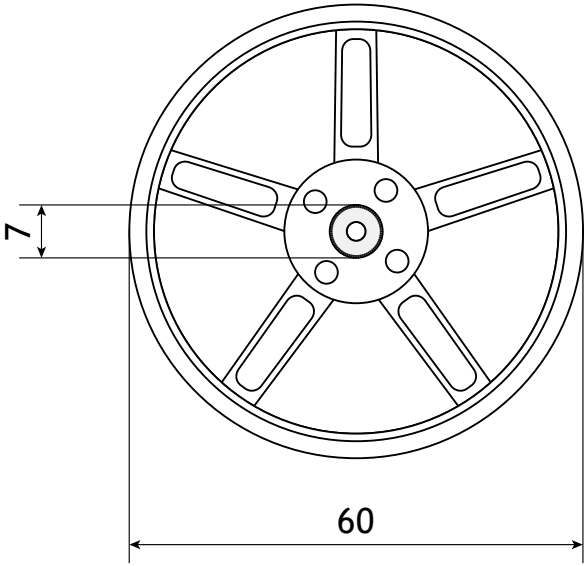


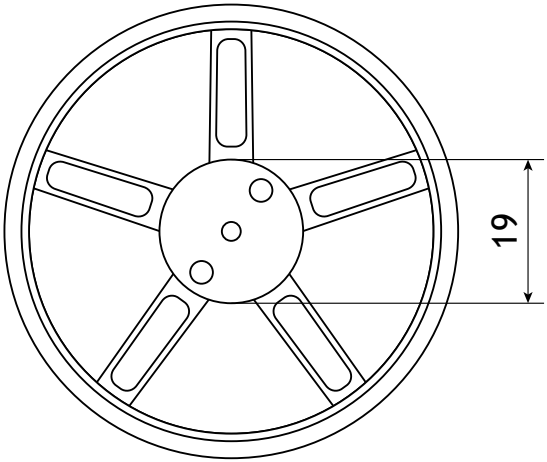


Все размеры в мм

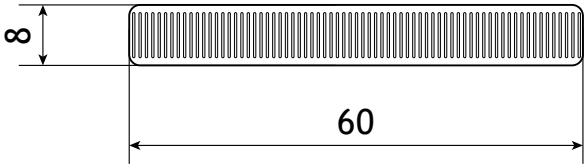


| | | | | | | | | |
|---|---|---|---|---|---|---|---|---|
| | | | | | Габаритный чертёж | | | |
| Изм. | Лист | Докум. | Подп | Дата | Колесо на вал микросервопривода | Лит. | Масса | Масштаб. |
| Разраб. | | Дементьева А | | | | | | 1:1 |
| Пров. | | | | | | | | |
| Т.Контр. | | | | | | Лист | Листов | 1 |
| | | | | | | | | |
| Н.Контр. | | | | | | | | |
| Утв. | | | | | | | | |