IRIS 幻夢無線紋繡機

產品使用說明書

點我看使用說明影片

目錄

A 配件說明 ---------- 1

B 安裝說明 ---------- 2

C 使用操作說明 ---------- 5

D 電池說明 ---------- 7

E 理想操作段數及規格 ------ 9

F 安全須知 ---------- 10

G 保養及維護 ---------- 11

配 件

● 配件數量以實際出貨為主

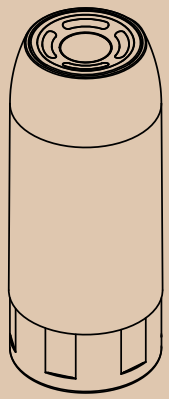

充電電池

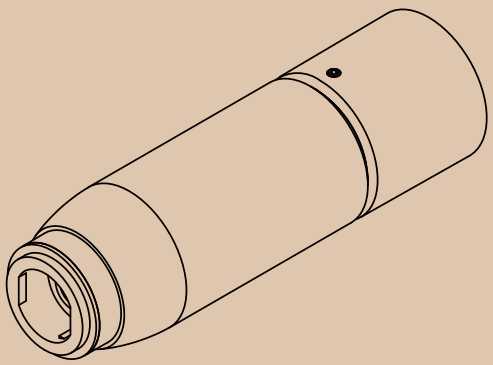

主機

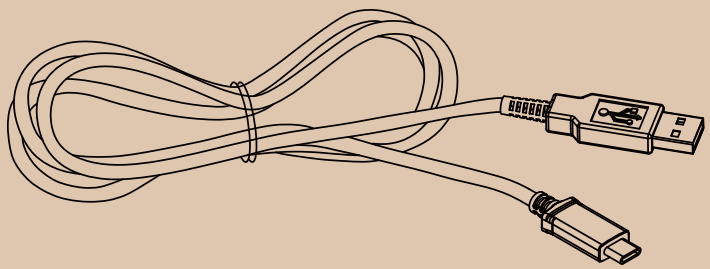

Type-A to C 充電線

安裝說明

裝配電池於主機

1. 將電池保護蓋拔離電池。

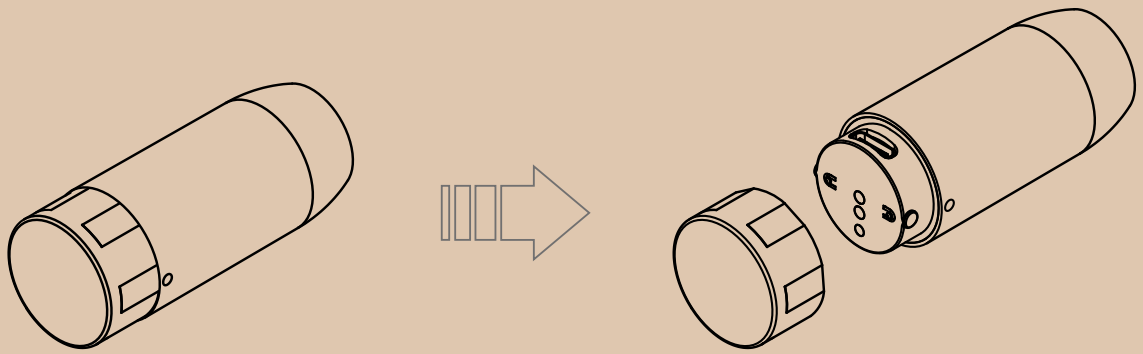

2. 將電池端上的實心圓，對準機身上的空心圓，並壓入。

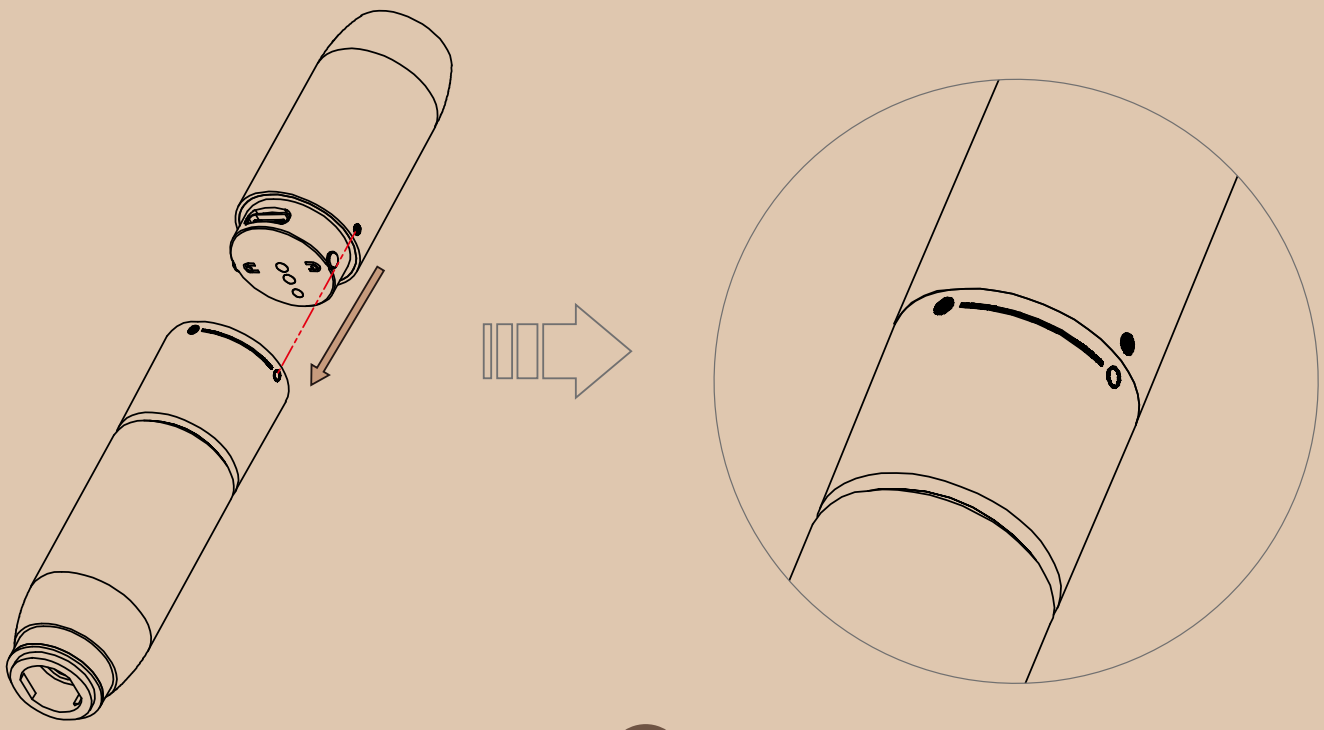

裝配電池於主機

3. 壓入後將電池上的實心圓，旋轉對準機身上的實心圓。
(順時針旋轉90°)

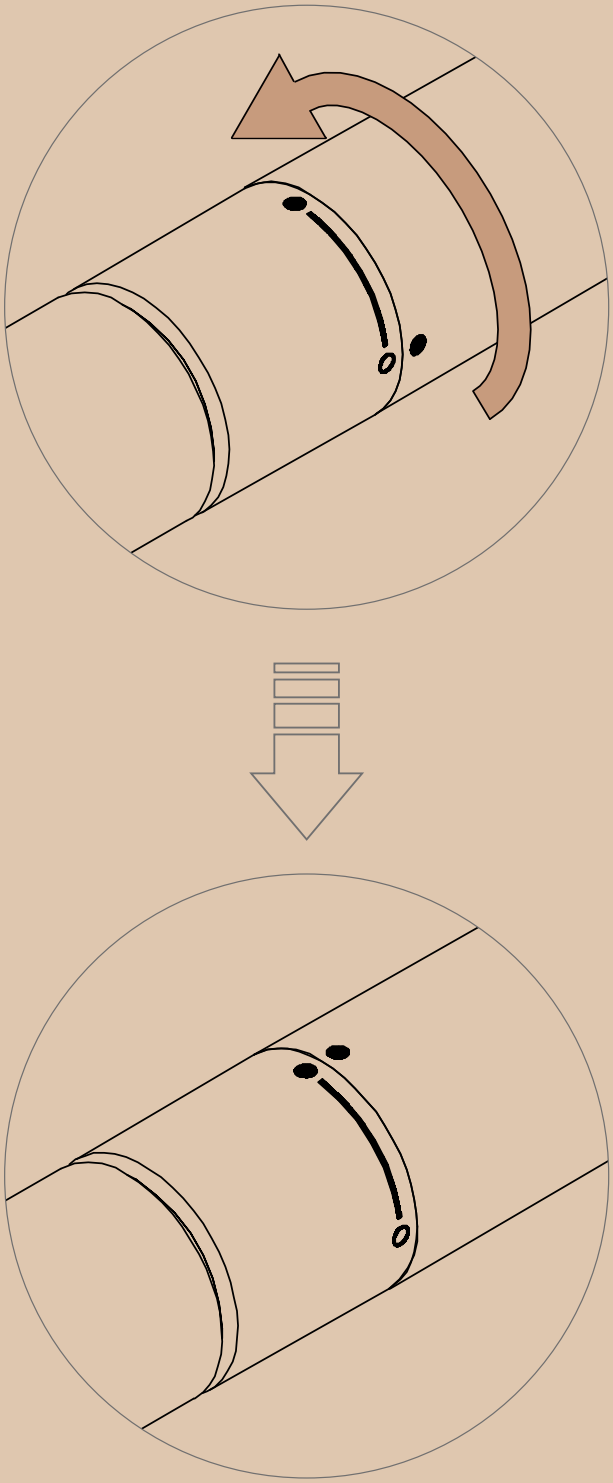

安裝說明

裝配卡式針

1. 將卡式針內部的卡槽對準主機之裝針孔位後壓入到底。

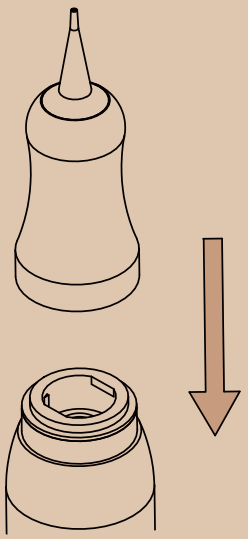

2. 順時針旋轉90° 至停止，反之則可取下。

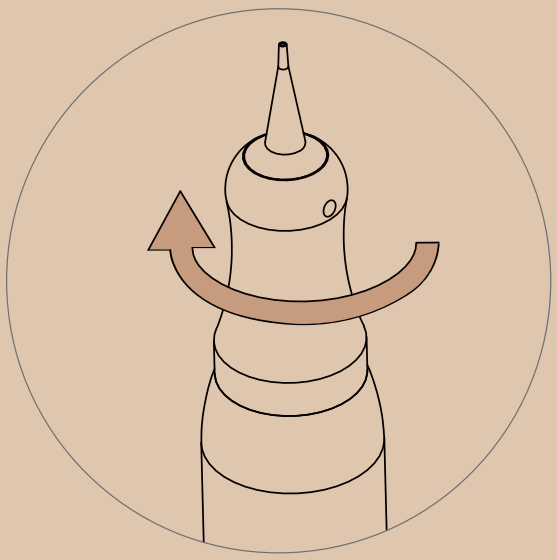

開機

按壓電池端上按鈕0.5秒，即可開機。

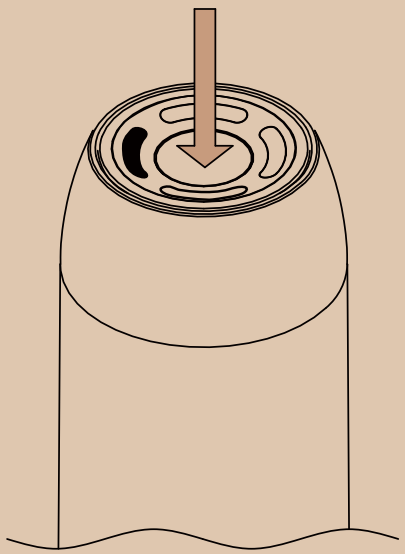

暫停/關機

按壓電池端上按鈕1秒，即可暫停/關機
再次開啟則是上次關機時段位。

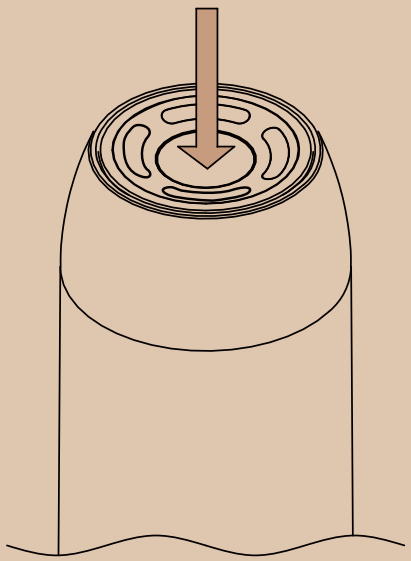

操作說明

段速調整

快速點壓電池端按鈕，可由1-4段循環跳段。

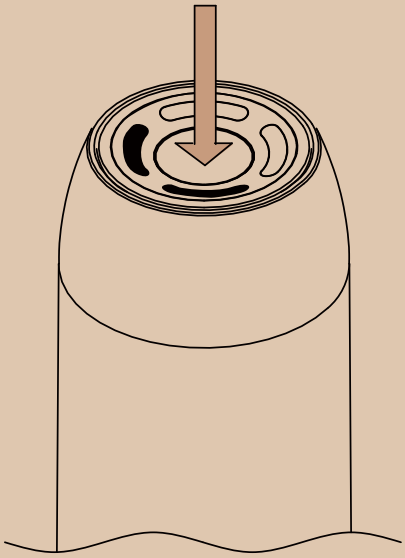

針長調整

手握MEICHA logo處，旋轉上方握把
即可調整出針長度。

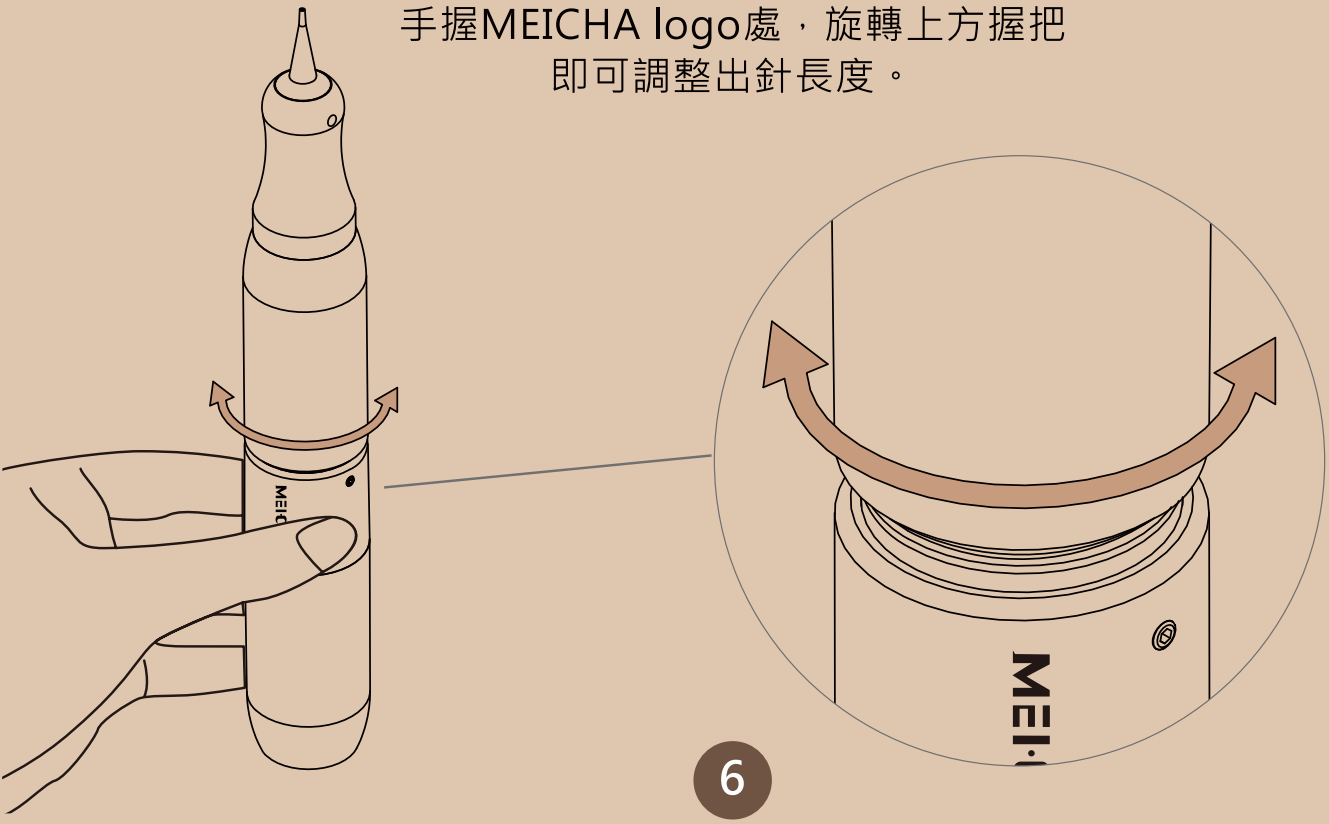

電池說明

電池充電

充電變壓器連接USB端，另一端Type-C插入電池
充電孔位，充電時電池端下方會亮起紅燈，
綠燈亮起則表示電池已充飽電。

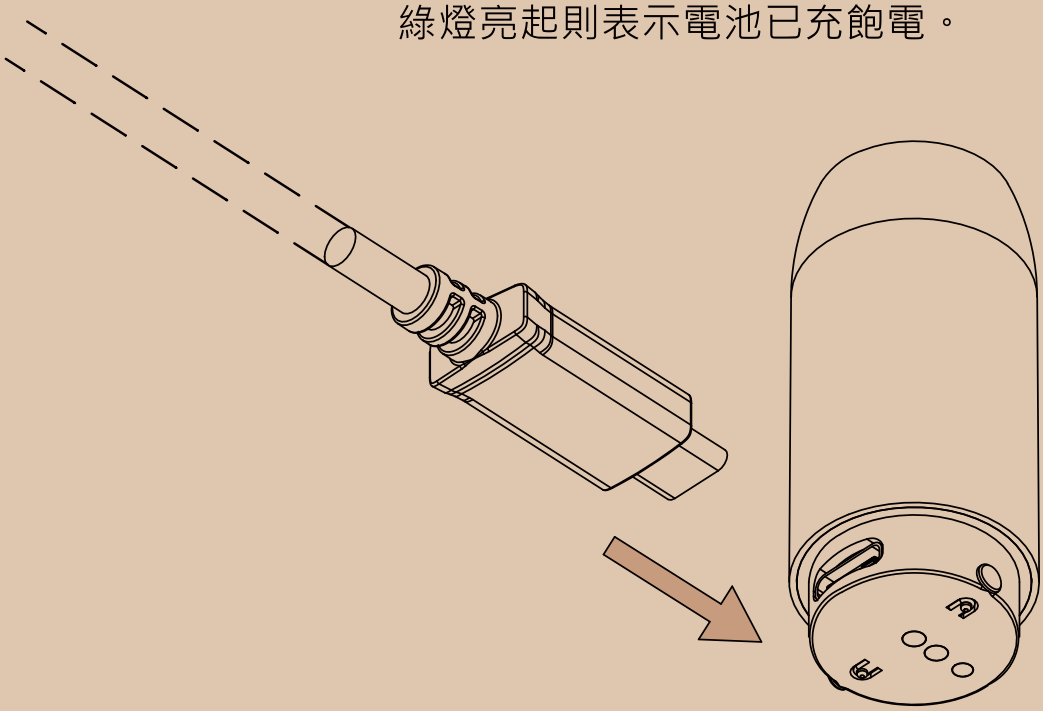

紅燈：充電中
綠燈：電已充飽

電池說明

低電量顯示

當電量低於20%時，段數燈將閃爍提醒，
每半秒會閃爍一次。

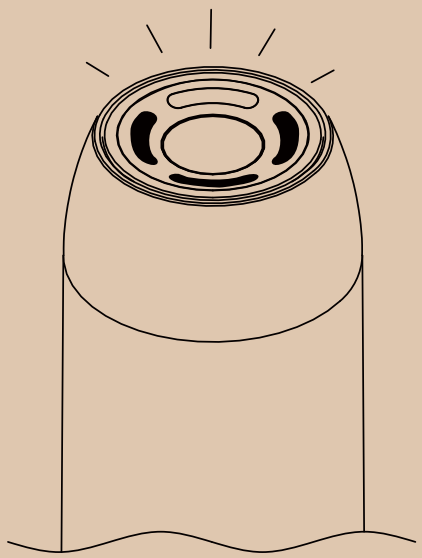

段速與規格

段數：1~4
轉速：5500~9500(rpm)
扭力：900g

建議動力段數值：

	眼線/眉	眉部	眉/唇部	唇/其他
段數	1	2	3	4
轉速	5500	7500	8500	9500

● 以上僅為建議值，不同操作者在正式使用於人體之前，應依個人手法、習慣，調整最適合的段數後再行操作。

電器規格

INPUT：DC 3.7V 8500(MAX)
OUTPUT：DC 2.1V~3.3V(MAX)

AC ADAPTOR

INPUT：100~240VAC, 50~60Hz
OUTPUT：5V 0.5A~2A

環境溫度

電池充電：-15~45℃
實際操作：-5~40℃

安全須知

不得拆卸

	不得改造、拆卸。除了專業的維修技術人員以外，請勿自行拆卸、修理機器。

禁止執行

	請勿將針、鐵絲等金屬物、異物插入任何孔縫；這可能造成觸電短路或機器異常運轉而發生傷害。
	請勿讓非專業人士接觸或操作機器，以免因不當操作發生傷害。
	電池充電孔若有損害請停止充電與使用。否則可能發生觸電或電線短路的危險。
	請勿過度彎曲、扭轉或綑綁電線，也不可放置重物在電線上，否則可能使電線損害，而發生觸電或電線短路的危險。
	請勿將水、茶或其他液體滲入機器。
	請勿在潮濕的地方使用本產品。
	請勿搭配其他非本公司認可之主機操作。
	避免掉落、碰撞等撞擊，否則可能發生故障、破損。

強制執行

	不充電時，請將電線插頭拔掉，以防止絕緣體退化，而發生觸電、漏電等危險。
	拔掉插頭時，請務必手持插頭，強行拉扯電線容易損壞電線，而發生觸電、漏電等危險。
	插頭若有灰塵或其他異物，請擦拭乾淨再使用。
	請放在陰涼通風處，遠離火源及高溫。

保養及維護

保養方式

	保養前請務必將電池拔下。拔下電池時，請務必緊握電池並逆時鐘轉開，不可強拉。
	請使用柔軟乾布或擰乾的濕布擦拭。
	請勿使用揮發性物質擦拭機器，這可能造成機器外殼變色或變質。
	不使用時，主機與充電電池請分開保存，並放置於乾燥處。
	電池與主機分開後，請務必將電池保護蓋裝上，以避免電池接觸點發生短路而造成危險。

簡易故障排除

	開機後，主機無法運轉： (1) 檢查電池是否與主機連結到定位(順時針轉90°) (2) 檢查電池是否有電，可再次充電 (3) 檢查是否有異物，進入主機裝針端口 (4) 如仍無法排除，請送回原廠進行維修

- 未避免意外危險與傷害的發生，握針操作時應格外的小心謹慎，使用幻夢機所有設備均應依照本手冊說明，以確保安全。
- 幻夢機與各主機只適用經過專業訓練合格的人員。為避免意外危險與傷害的發生，嚴格禁止未經專業訓練的人員任意使用。
- 若有維修及其他服務的需要，請與原購買的合法經銷商或本公司聯絡。

美佳娜 MEI-CHI®
內湖總公司 | 台北市內湖區瑞光路188巷48號2樓
民生旗艦店 | 台北市中山區民生東路二段147巷3-1號1樓
客服專線 | (02)7728-7157 分機11

Copyright © MEI-CHI-NA HSINYEN CO.,LTD.All Rights Reserved.