Telescopici Compatti

AREA NORMATIVA: EU

TF30.7

MERLO

Gallery

Comfort: Il migliore posto di lavoro

Comfort esclusivo

Un inedito design privilegia funzionalità e comfort, raggruppando informazioni al conducente e comandi dei diversi sistemi e dispositivi per massimizzare l'ergonomia. L'inversore al volante è replicato anche su joystick.

Ingresso cabina

Per garantire un accesso in cabina semplice e agevole, la portiera dei sollevatori telescopici Merlo è apribile fino a 180°. Inoltre l'interno della porta è equipaggiata di un corrimano di ampie dimensioni per assistere l'operatore nella fase di ingresso e uscita dalla cabina.

Aria condizionata

Sviluppato secondo standard automobilistici, dimezza i tempi di riscaldamento e raffreddamento rispetto a un convenzionale impianto di aria condizionata. La bocchetta di aspirazione è posta sul fianco della cabina, lontano da potenziali fonti di polvere e sporcizia, mentre all'interno si trovano 8 bocchette.

Efficienza: Più semplice e più intelligente

Trasmissione

Al fine di assicurare una riduzione nei consumi e nei costi di esercizio, i sollevatori telescopici Merlo vantano una gestione completamente elettronica di trasmissione e motore termico al fine di minimizzare gli RPM e, di conseguenza, la richiesta di carburante.

Modalità di sterzatura

Gli assali assicurano il massimo angolo di sterzo per eseguire manovre in spazi ristretti. Inoltre è possibile gestire lo sterzo con tre soluzioni differenti in base alle esigenze specifiche dei contesti in cui si opera.

Visibilità

La miglior visibilità del mercato assicura efficienza negli spostamenti e sicurezza per i clienti, riducendo lo stress per gli operatori che effettuano numerose manovre nel corso della giornata lavorativa.

Prestazioni: Tutto a portata di dita

Trasmissione

I telescopici Merlo sono dotati di un'eccellente capacità frenante al rilascio del comando dell'acceleratore garantendo, inoltre, un'elevata coppia alle ruote in fase di movimentazione di materiale e nei trasferimenti e una precisione millimetrica dei movimenti durante le fasi di posizionamento del carico.

Motorizzazioni

Tutti i modelli prevedono una disposizione del motore termico secondo l'originale layout di montaggio sviluppato da Merlo con l'invenzione dei modelli a visibilità panoramica, a garanzia della massima accessibilità ai componenti in caso di manutenzione programmata e/o straordinaria.

Assali

Gli assali dal design esclusivo sono prodotti e sviluppati internamente al Gruppo Merlo e possono essere dotati di bloccaggio del differenziale per garantire trazione anche su terreni sdrucciolevoli o fangosi.

Sicurezza: Non solo sensazioni

Sicurezza attiva

Per garantire la conformità alle più stringenti normative nel campo della prevenzione al ribaltamento frontale, i sollevatori Merlo sono dotati di strumenti sviluppati per assicurare le massime prestazioni in termini di velocità del braccio e capacità di sollevamento, senza compromettere la sicurezza per l'operatore.

Piattaforma aerea

I sollevatori telescopici Merlo possono essere allestiti per l'utilizzo delle piattaforme aeree porta-persone. Questa soluzione, conforme alla normativa EN280, assicura un elevato livello delle sicurezze, attive e passive, durante i lavori in quota e incrementa la versatilità della macchina.

Cabina certificata

Tutti i modelli Merlo prevedono una struttura metallica posta all'esterno della cabina, sopra il tettuccio in vetro, al fine di raggiungere il livello di certificazione più severo in materia di protezione dell'operatore dalla caduta di oggetti – normativa FOPS livello II.

Hotspot

1 - APERTURA 180°	Una porta che ha fatto la storia! Merlo è l'unico costruttore ad offrire una porta con apertura a 180° sdoppiabile. Di serie su tutta la gamma.
2 - COMPATTEZZA	Le dimensioni contano! L'assenza di ingombranti contrappesi grazie allo studiato bilanciamento della macchina, porta i modelli Merlo ad essere spesso i più compatti della categoria.
3 - EPD ECO POWER DRIVE	Risparmio ed efficienza massimi! L’EPD è un sistema brevettato Merlo per il controllo e la regolazione elettronica di motore e trasmissione. Gestisce il regime motore, la portata della pompa idrostatica e la cilindrata del motore idrostatico, massimizzando l’efficienza e la riduzione degli RPM, con un calo dei consumi fino al 18%.
4 - RICONOSCIMENTO ATTREZZI	Ogni attrezzo ha le sue caratteristiche. Grazie al sistema di riconoscimento automatico degli attrezzi, l'ASCS adatta diagramma di carico e limiti di sicurezza per garantirti sempre le massime prestazioni in totale sicurezza. Di serie su tutta la gamma.

PRESTAZIONI E CARATTERISTICHE	TF30.7CS	TF30.7	TF30.7L
Prestazioni			
Massa totale a vuoto (kg)	6900	6750	6750
Massima portata (kg)	3000	3000	3000
Altezza di sollevamento (m)	6,7	6,7	6,7
Massimo sbraccio (m)	3,78	3,78	3,78
Altezza di sollevamento alla massima portata (m)	5,4	5,4	5,4
Sbraccio alla massima portata (m)	1,6	1,6	1,6
Portata alla massima altezza di sollevamento (kg)	2000	2000	2000
Portata al massimo sbraccio (kg)	1100	1100	1100
Sezioni braccio	2	2	2
Powertrain			
Motore	DEUTZ TCD2.9HP	DEUTZ TCD2.9HP	DEUTZ TCD2.9HP
Cilindrata / Cilindri (l)	2.9/4	2.9/4	2.9/4
Potenza motore (kW/HP)	75/101,7	75/101,7	75/101,7
Tecnologia anti inquinamento	Stage V - SCR + DPF + DOC	Stage V	Stage V
Ventola reversibile	●	●	●
Velocità massima (km/h)	40	40	40
Serbatoio carburante (l)	90	90	90
Trasmissione idrostatica	●	●	●
EPD	PLUS	PLUS	PLUS
Joystick elettronico	●	●	●
Assali	Assiali	Assiali	Assiali
Riduttori	Epicicloidali	Epicicloidali	Epicicloidali
Freni macchina	A disco a secco	A disco a secco	A disco a secco
Freno di stazionamento a bloccaggio automatico	●	●	●
Idraulica			
Pompa idraulica	LS+FS	LS+FS	LS+FS
Portata/Pressione (l/min - bar)	100 - 250	100 - 250	100 - 250
Serbatoio olio idraulico (l)	55	55	55
Presa idraulica in testa al braccio	●	●	●
Presa idraulica posteriore	○	○	○
Cabina			
Allestimento cabina	Standard	Standard	Standard
ASCS	Light	Light	Light
Cabina FOPS LIV II	●	●	●
Cabina ROPS	●	●	●
Comandi cabina	Joystick elettronico	Joystick elettronico	Joystick elettronico
Inversore	Dual reverse	Dual reverse	Dual reverse
Configurazione			
Sospensione su cabina	●	—	—
Sospensione su braccio	○	○	○
Fari da lavoro su cabina	●	●	●
Tendina parasole	○	○	○
Tac-lock	●	●	●
Predisposizione Navicella	○	○	○
Due forche flottanti	●	●	●
Controllo inching	●	●	●
Trazione integrale	●	●	●
Sterzatura sulle 4 ruote	●	●	●
Tre modi di sterzatura	●	●	●
Pneumatici standard	400/70 - 20	400/70 - 20	400/70 - 20
Pneumatici OPT	405/70-24	405/70-24	—
Omologazione trattrice agricola	○	○	○
Omologazione con frenatura PNEUMATICA [ton]	○	○	○
Omologazione con frenatura IDRAULICA [ton]	○	○	○

— non disponibile

● di serie

○ opzionale

Dimensioni

	TF30.7CS	TF30.7	TF30.7L
A - Lunghezza	4490	4510	4510
C - Interasse	2800	2800	2800
F - Franco da terra	300	300	300
H - Larghezza	2000	2000	2000
M - Larghezza cabina	1010	1010	1010
P - Altezza	2210	2120	2000
R - Raggio di sterzo al telaio	4240	4240	4240
S - Raggio di sterzo alle forche	4820	4820	4820

Dettagli tecnici

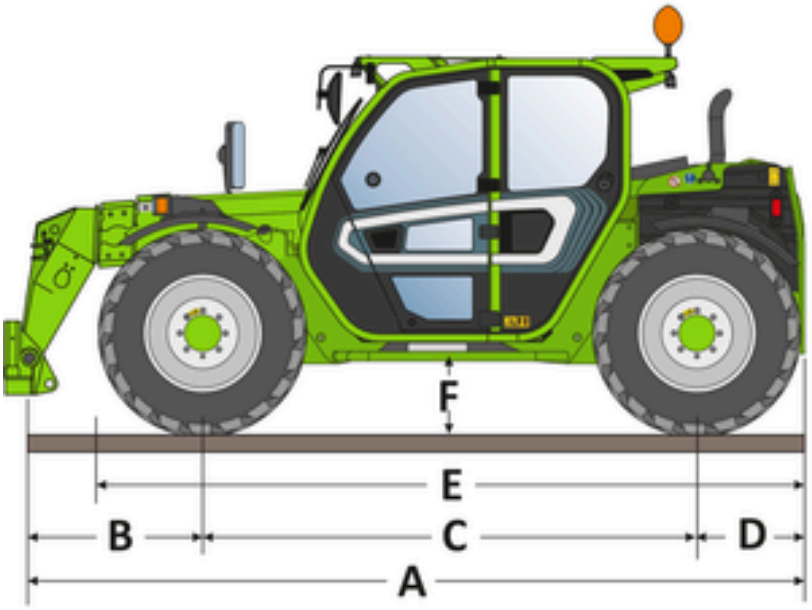

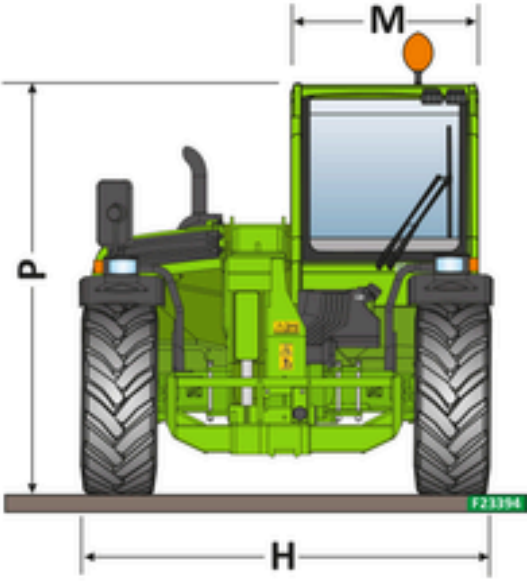

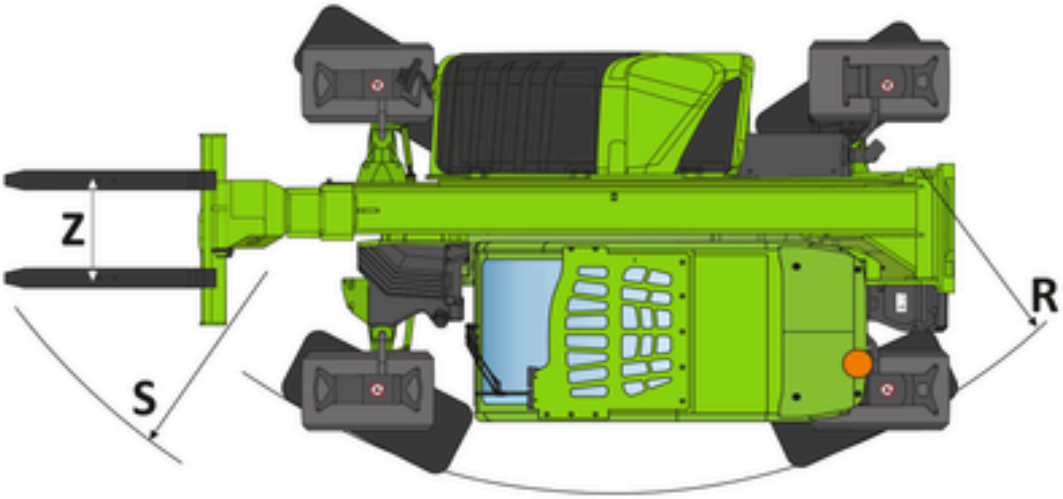

P30.7
TF30.7

A0300

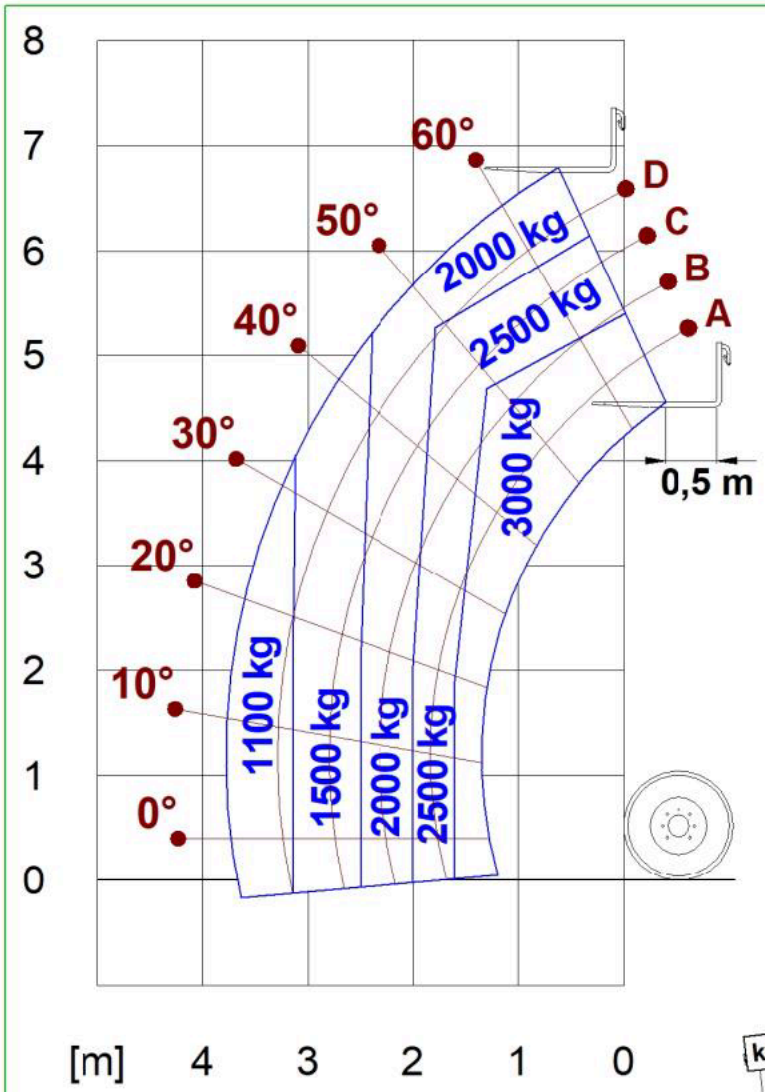

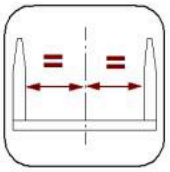

ISO 22915-14 / EN 1459-1

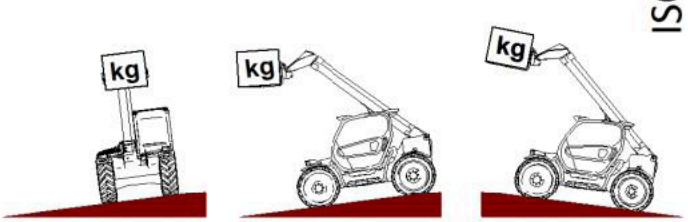

MAX 3° (5%) MAX 3° (5%) MAX 6° (10%)

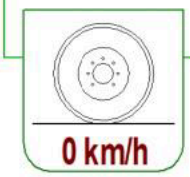

0 km/h

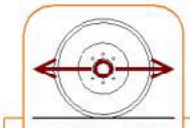

< 3 km/h

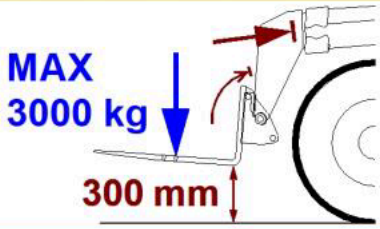

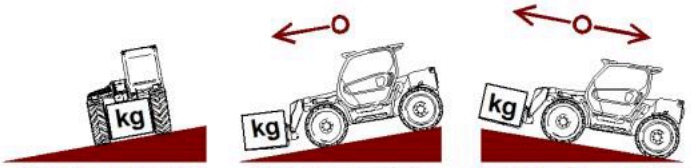

MAX 5° (9%) MAX 5° (9%) MAX 18° (35%)

143217

Il vostro concessionario Merlo

MERLO S.P.A.
Via Nazionale, 9
12010 S. Defendente di Cervasca,
(Cuneo) Italia
Tel. +39 0171 614111

info@merlo.com
www.merlo.com

MERLO