Telescopici Elettrici

AREA NORMATIVA: EU

EW25.5



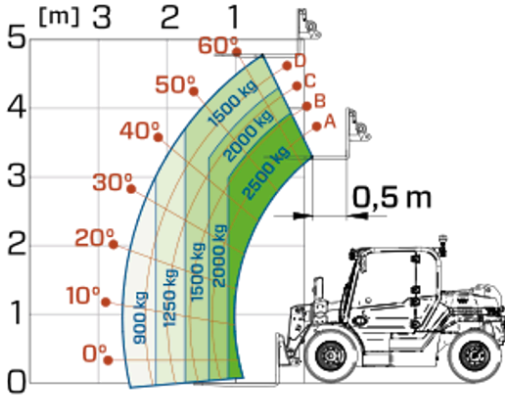

MODELLO	EW25.5-60	EW25.5-90
Lunghezza (mm)	3320	3320
Passo (mm)	2100	2100
Franco da terra (mm)	230	230
Larghezza (mm)	1540	1540
Larghezza cabina (mm)	770	770
Altezza (mm)	1975	1975
Raggio di sterzo alle forche (mm)	2230	2700

MODELLO	EW25.5-60	EW25.5-90
PRESTAZIONI		
Massa totale a vuoto (kg)	4950	4950
Massima portata (kg)	2500	2500
Altezza di sollevamento (m)	4.8	4.8
Massimo sbraccio (m)	2.6	2.6
Sezioni braccio	2	2
POWERTRAIN		
Motore	**2 x Elettrico**	**3 x Elettrico**
Batteria (tipo e V)	Piombo acido - 48 V	Piombo acido - 48 V
Capacità nominale	960 Ah	960 Ah
Potenza motore (kW/HP)	44/60	66/90
Velocità massima (km/h)	25	25
Trazione	2WD, 3 modalità di trazione	4WD, 3 modalità di trazione
Autonomia	8h	8h
Tempo di ricarica (h)	9h (220V)	9h (220V)
Voltaggio di ricarica	220V/400V	220V/400V
Caricabatteria	●	●
Batteria al litio	○	○
IDRAULICA		
Pompa idraulica	G + FS	G + FS
Portata/Pressione (l/min - bar)	42 - 210	42 - 210
CABINA		
Cabina chiusa	○	○
FOPS LIV I e ROPS	●	●
Comandi cabina	Joystick elettronico	Joystick elettronico
Doppio sistema inversione	Doppia retromarcia	Doppia retromarcia
CONFIGURAZIONE		
Sostituzione rapida batterie	●	●
Fari da lavoro su cabina (LED)	●	●
Girofaro e luce blu retromarcia	●	●
Due ruote sterzanti	Posteriori	Posteriori
Pneumatici standard anteriori	10/75-15.3"	10/75-15.3"
Pneumatici standard posteriori	7.5-15"	7.5-15"
Freni e-holder	●	●
Frenata rigenerativa	●	●
Freno di stazionamento automatico	●	●

— NON DISPONIBILE • ● DI SERIE • ○ OPZIONALE

Il vostro concessionario Merlo

MERLO S.P.A.
Via Nazionale, 9
12010 S. Defendente di Cervasca, (Cuneo) Italia
Tel. +39 0171 614111
info@merlo.com www.merlo.com

Release 19/11/2026 - 13:28

Dati, caratteristiche e illustrazioni contenute in questo documento sono indicative e non impegnative. La Merlo S.p.A. persegue una politica di continua ricerca e sviluppo pertanto i prodotti possono presentare caratteristiche diverse da quelle descritte o subire modifiche senza preavviso da parte nostra. I prodotti illustrati possono includere equipaggiamenti opzionali.