Telescòpicos Electricos

Área de regulación: EE

EW25.5



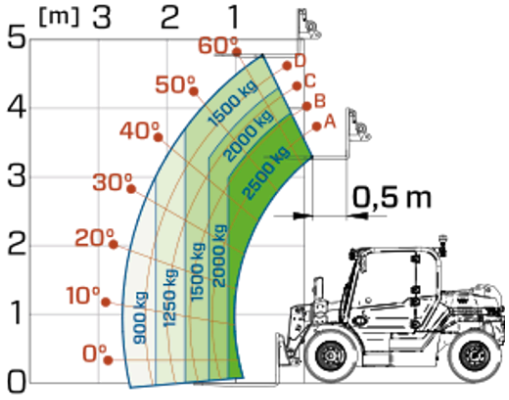

MODELO	EW25.5-60	EW25.5-90
Longitud (mm)	3320	3320
Voladizo delantero (mm)	765	765
Distancia entre ejes (mm)	2100	2100
Voladizo trasero (mm)	455	455
Longitud chasis (mm)	2940	2940
Despeje del terreno (mm)	230	230
Ancho (mm)	1540	1540
Ancho cabina (mm)	770	770
Altura (mm)	1975	1975
Radio de giro de las ruedas (mm)	2850	3250
Radio de giro en las horquillas (mm)	2230	2700

MODELO	EW25.5-60	EW25.5-90
PRESTACIONES		
Masa total en vacío (kg)	4950	4950
Máxima capacidad (kg)	2500	2500
Altura de elevación (m)	4.8	4.8
Voladizo máximo (m)	2.6	2.6
Secciones de los brazos	2	2
POWERTRAIN		
Motor	2 Eléctrico	3 Eléctrico
Batería (tipo y V)	Acido de plomo - 48 V	Acido de plomo - 48 V
Capacidad nominal	960 Ah	960 Ah
Potencia del motor (kW/HP)	44/60	66/90
Velocidad máxima (km/h)	25	25
Cuatro ruedas motrices	2WD, 3 modo de traccion	4WD, 3 modo de traccion
Autonomía	8h	8h
Tiempo de recarga	9h (220V)	9h (220V)
Voltaje de recarga	220V/400V	220V/400V
Cargador de batería	●	●
Batería de litio	○	○
HIDRAULICA		
Bomba hidráulica	G + FS	G + FS
Caudal / presión (l / min-bar)	42 - 210	42 - 210
CABINA		
Cabina cerrada	○	○
FOPS LIV I y ROPS	●	●
Mandos	Joystick electrónico	Joystick electrónico
Doble sistema inversión	Doble reversa	Doble reversa
CONFIGURACIÓN		
Sustitución rápida baterías	●	●
Faros de trabajo en cabina	●	●
Faro giratorio y luz azul marcha atrás	●	●
Dos ruedas directrices	Trasero	Trasero
Neumáticos estándar delanteros	10/75-15.3"	10/75-15.3"
Neumáticos estándar traseros	7.5-15"	7.5-15"
Freno e-Holder	●	●
Freno regenerativo	●	●
Freno de estacionamiento automático	●	●

— NOT AVAILABLE • ● STANDARD • ○ OPTIONAL

Tu concesionario Merlo

MERLO S.P.A.
Via Nazionale, 9
12010 S. Defendente di Cervasca, (Cuneo) Italia
Tel. +39 0171 614111
info@merlo.com www.merlo.com

Release 19/11/2026 - 13:57

Los datos, especificaciones e ilustraciones contenidos en este documento son indicativos y no vinculantes. Merlo S.p.A. sigue una política de investigación y desarrollo continuos; por lo tanto, los productos pueden diferir de los descritos o estar sujetos a cambios sin previo aviso. Los productos mostrados pueden incluir equipamiento opcional.