электрические телескопические

Область регулирования: EU

EW25.5



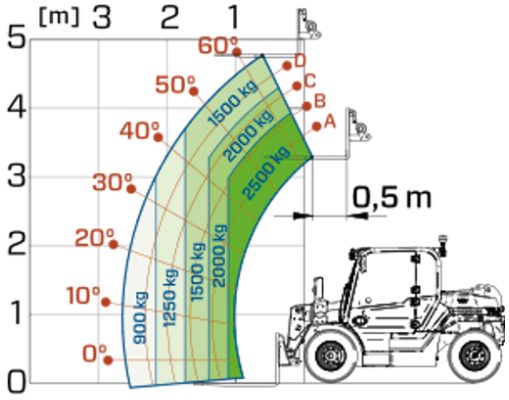

МОДЕЛЬ	EW25.5-60	EW25.5-90
Длина (мм)	3320	3320
Задний свес (мм)	765	765
Колесная база (мм)	2100	2100
Задний свес (мм)	455	455
Длина рамы (мм)	2940	2940
очистка грунта (мм)	230	230
ширина (мм)	1540	1540
Ширина кабины (мм)	770	770
высота (мм)	1975	1975
Радиус поворота колес (мм)	2850	3250
Радиус поворота у вил (мм)	2230	2700

МОДЕЛЬ	EW25.5-60	EW25.5-90
РАБОЧИЕ ХАРАКТЕРИСТИКИ		
Порожний вес (кг)	4950	4950
Максимальная грузоподъемность (кг)	2500	2500
Высота подъема (м)	4.8	4.8
Максимальный вылет (м)	2.6	2.6
Кол-во секций стрелы	2	2
МЕХАНИКА		
Двигатель	2 Электрический	3 Электрический
Батарея (тип и В)	Свинцово-кислотный	Свинцово-кислотный
Номинальная емкость	960 Ах	960 Ах
Мощность (кВт/л.с.)	44/60	66/90
Максимальная скорость движения (км/час)	25	25
Полный привод	2WD, 3 режим тяги	4WD, 3 режим тяги
Автономность	8час	8час
Время зарядки	9час (220V)	9час (220V)
Напряжение зарядки	220V/400V	220V/400V
Зарядное устройство	●	●
литиевая батарея	ОПТ	ОПТ
ГИДРАВЛИКА		
Насос рабочей гидравлики	G + FS	G + FS
Производительность-давление (л/мин - бар)	42 - 210	42 - 210
КАБИНА		
Закрытая кабина	ОПТ	ОПТ
FOPS LIV I и ROPS	●	●
Органы управления	Электронный джойстик	Электронный джойстик
Двойная система реверса	Двойной реверс	Двойной реверс
СПЕЦИФИКАЦИЯ		
Быстрая замена батарей	●	●
Фары рабочего освещения на кабине	●	●
Проблесковый маячок и синий фонарь заднего хода	●	●
Два рулевых колеса	Задний	Задний
Стандартные передние шины	10/75-15.3"	10/75-15.3"
Стандартные задние шины	7.5-15"	7.5-15"
Тормоз e-Holder	●	●
Рекуперативное торможение	●	●
Автоматический стояночный тормоз	●	●

— NOT AVAILABLE • ● STANDARD • ○ OPTIONAL

Ваш дилер Merlo

MERLO S.P.A.
Via Nazionale, 9
12010 S. Defendente di Cervasca, (Cuneo) Italia
Tel. +39 0171 614111
info@merlo.com www.merlo.com

Release 19/11/2026 - 13:38

Данные, характеристики и иллюстрации, содержащиеся в данном документе, носят справочный характер и не являются обязательными. Компания **Merlo S.p.A.** проводит политику постоянных исследований и разработок, поэтому продукты могут отличаться от описанных или изменяться без предварительного уведомления. Представленные продукты могут включать дополнительное оборудование.