Icon Basic
378727

PRILUX

Especificaciones (Luminarias de Serie)

Aislamiento eléctrico	CI
Tensión (V)	230V
Frecuencia (Hz)	50/60Hz
Factor de potencia (Cos fi)	>0,5
Regulación	No

Casquillo	GU10
IP Índice de estanqueidad	IP20
Color cuerpo	Blanco
Difusor	PC-O
Cuerpo	PC

Temperatura de color	3000K
CRI Índice de repr. cromática	>80
Ángulo de apertura	100°

Dimensiones	50x50x58mm

Temp. de funcionamiento	-5°C ~ +35°C

Flujo luminoso (lm)	578lm

Vida útil	(L70B50>)25.000h
Vida útil	(L70B50>)25.000h
N° de Encendidos	15.000

CEE Clasificación energética	A+

Icon Basic
378727

PRILUX

Referencias

	W	φ	ϕ_{LUM}	K	
378727	7W	>0,5	578lm	3000K 3000K	50x50x58mm

Dimensiones

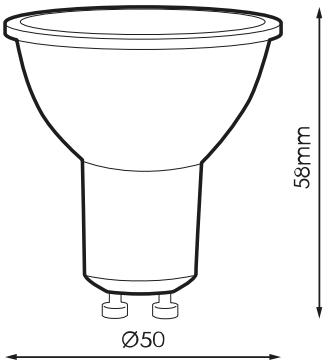

Fotometría

Accesorios

974851

PORTALAMPARAS GU10/GZ10 CON CABLE SILICONA