# Kenia
504737

PRILUX

## Especificaciones (Luminarias de Serie)

| | |
|---|---|
| **Aislamiento eléctrico** | CI |
| **Tensión (V)** | 230V |
| **Frecuencia (Hz)** | 50-60Hz |
| **Factor de potencia (Cos fi)** | >0,9 |

| | |
|---|---|
| **IP Índice de estanqueidad** | IP65 |
| **Color cuerpo** | 7045 |
| **Difusor** | VT-O |
| **Cuerpo** | AL |

| | |
|---|---|
| **Temperatura de color** | 3.000K |
| **CRI Índice de repr. cromática** | >80 |
| **Ángulo de apertura** | 110° |

| | |
|---|---|
| **Dimensiones** | 313x243x37mm |

| | |
|---|---|
| **Flujo luminoso (lm)** | 8.711lm |

| | |
|---|---|
| **Vida útil** | (L70B50>) 25.000h |

# Kenia
504737

PRILUX

## Referencias

| | W | $\phi_{LUM}$ | K | | |
|---|---|---|---|---|---|
| **504737** | 100W | 8.711lm | 3.000K | RAL7045 | 313x243x37mm |

## Dimensiones

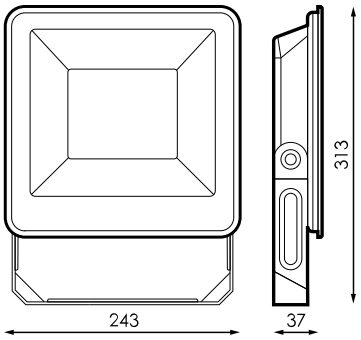


## Fotometría