Nantes L

520034

PRILUX

MADE IN SPAIN
Design by PRILUX

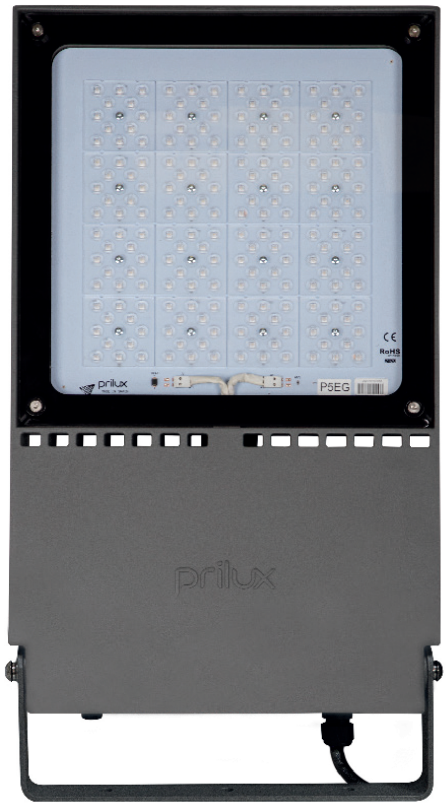

Aplicaciones

Monumentos

Perímetros

Recintos deportivos

Fachadas

Parkings

Zonas Industriales

Certificaciones

Nantes L
520034

PRILUX

Especificaciones (Luminarias de Serie)

Tensión (V)	220-240V
Frecuencia (Hz)	50-60Hz
Intensidad (A)	1.000mA
Factor de potencia (Cos fi)	0.97
Número de leds	192
Regulación	No
IP Índice de estanqueidad	IP66
IK Protección contra impactos	IK09
Color cuerpo	9007
Cuerpo	AL iap
Temperatura de color	4000K
CRI Índice de repr. cromática	70cromatica
Óptica	S090I2P

Dimensiones	560x300x56mm
Peso	7.8Kg
Resistencia al Viento	0,168m2
Temp. de funcionamiento	40°C
Protección sobretensiones	No
Flujo luminoso (lm)	27500lm
Aislamiento eléctrico	CCI
Vida útil	L70B10>100.000h

Prilux garantiza una tolerancia ±10% en las medidas de flujo lumínico.

Dimensiones

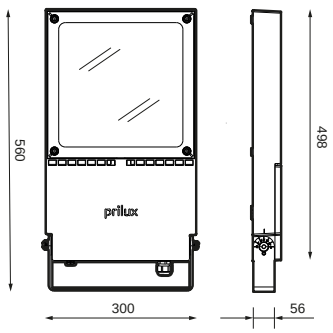

Referencias

	W_{LED}	W		ϕ	ϕ_{LED}	ϕ_{LUM}	ϕ/W			
520034	189W	203,7W	1000mA	32884lm	31084lm	27500lm	135lm/W	192	S090I2P	No

Nantes L
520034

PRILUX

Fotometría

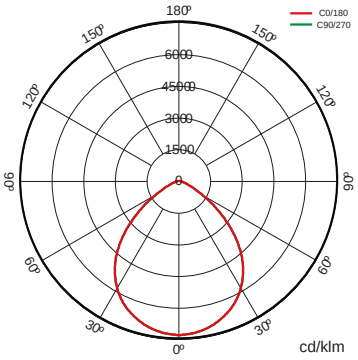

Bajo Pedido

Clase II	Doble Nivel con Linea de Mando	Disponible colores RAL (Consultar)
	5N	

K	
>70 2.700K	S025I2P
>70 5.000K	S055I2P
>80 3.000K	VA11I2P
>80 4.000K	VA12I2P
>90 5.000K	
>70 2.200K	

Nantes L
520034

PRILUX

Paquetes lumínicos

			PCA		722		727		730		827		830		840	
W			Φ_{LUM}	Φ/W	Φ_{LUM}	Φ/W	Φ_{LUM}	Φ/W	Φ_{LUM}	Φ/W	Φ_{LUM}	Φ/W	Φ_{LUM}	Φ/W	Φ_{LUM}	Φ/W
203,7W	192	1.000mA									23.269lm	114lm/W	24.327lm	119lm/W	26.442lm	130lm/W

Accesorios

515818

ACCESORIO
PARALUMEN
NANTES L RAL9005T

Soluciones

S

Cora Manager

descripción

Gestión del alumbrado en el cuadro eléctrico que permite el control por grupos de las luminarias conectadas al centro de mando mediante la línea de alimentación (CMR) sin cableado adicional.

Info

Para obtener más información de las diferentes soluciones compatibles con esta luminaria consulte en los siguientes codigos BIDI o en la web www.prilux.es