Nahe Sq

587617

PRILUX

Especificaciones (Luminarias de Serie)

Aislamiento eléctrico	CII
Tensión (V)	220-240V
Frecuencia (Hz)	50-60Hz
Regulación	Si

IP Índice de estanqueidad	IP20
Color cuerpo	Blanco
Cuerpo	PC

Temperatura de color	4.000K
CRI Índice de repr. cromática	>80
Ángulo de apertura	38°

Dimensiones	90x90x44mm
Posición de montaje	Empotrar
Inclinación	25°

Flujo luminoso (lm)	739lm

Vida útil	(L70B50>) 25.000h

Nahe Sq
587617

PRILUX

Referencias

	W	ϕ LUM	K					
587617	7W	739lm	4.000K	>80	Blanco	70 x 70	90x90x44mm	Si

Dimensiones

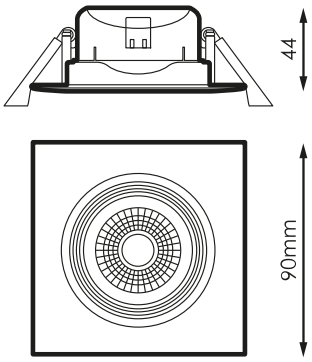

Fotometría