Energy Tech He

PRILUX

Especificações (Luminárias da série)

Isolamento elétrico	CI
Tensão (V)	230V
Regulaçao	Não

Temperatura de cor	3000K-5000K
CRI Índice de repr. cromática	>70

Dimensão	149x228x149mm
Posição de montagem	Superficie

Temperatura de trabalho	-

Vida	(L70B50>)30.000h
Vida	(L70B50>)30.000h

Energy Tech He

PRILUX

Referências

	W	K	
576697	13,5W	5000K	149x228x149mm
576710	33W	5000K	172x264x172mm
576734	5090W	5000K	217x331x217mm
576765	160W	3000K	303x439x303mm
576789	200W	3000K	376x533x376mm

Dimensões

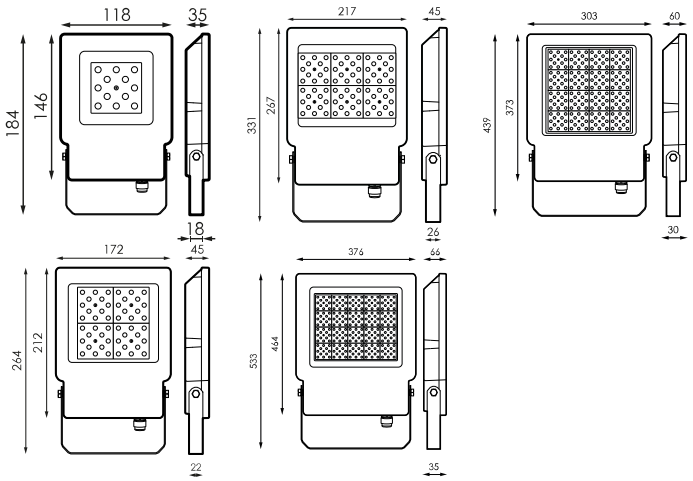

Fotometria

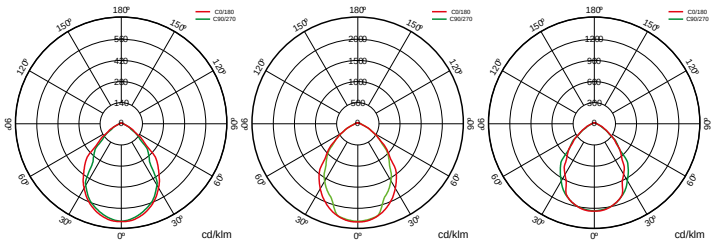

Informacje

Protector contra sobretensiones: