Nantes Rgbw

PRILUX

MADE IN SPAIN
Design by PRILUX

Aplicaciones

Fachadas

Perímetros

Parkings

Recintos deportivos

Monumentos

Zonas Industriales

Certificaciones

Nantes Rgbw

PRILUX

Especificaciones (Luminarias de Serie)

Tensión (V)	220-240V
Frecuencia (Hz)	50-60Hz
Intensidad (A)	max.475mA
Número de leds	36/36
Regulación	Si
IP Índice de estanqueidad	IP66
IK Protección contra impactos	IK09
Color cuerpo	RAL9007
Cuerpo	AL iap
Temperatura de color	RGBW-RGBW
CRI Índice de repr. cromática	RGBW
Óptica	PEXL0M

Dimensiones	500x250x55mm
Peso	5.75Kg
Resistencia al Viento	0,11m2
Temp. de funcionamiento	-30°C + 50ªC
Protección sobretensiones	No
Flujo luminoso (lm)	4097lm
Aislamiento eléctrico	CCI
Vida útil	L70B10>100.000h

Prilux garantiza una tolerancia ±10% en las medidas de flujo lumínico.

Dimensiones

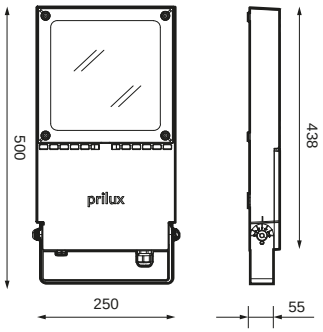

Nantes Rgbw

PRILUX

Referencias

	W LED	W		ϕ	ϕ LED	ϕ LUM			
609302	46W	54,5W	475mA	-lm	4710lm	4097lm	36	PEXL0M	Si

Nantes Rgbw

PRILUX

Bajo Pedido

DALI	VA00I0P
Bluetooth	AEXL0M
	AINL0M
	VA12I2P
	S011L0M
	S0135L0M
	S024L0M
	S071L0M
	S151L0M

Accesorios

515788

ACCESORIO
PARALUMEN
NANTES RAL9005T