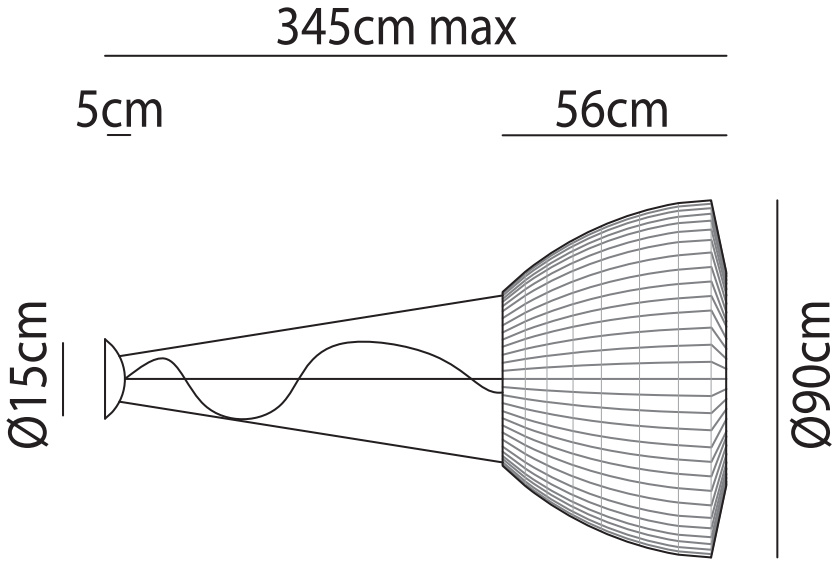
345cm max
5cm
56cm
Ø15cm
Ø90cm

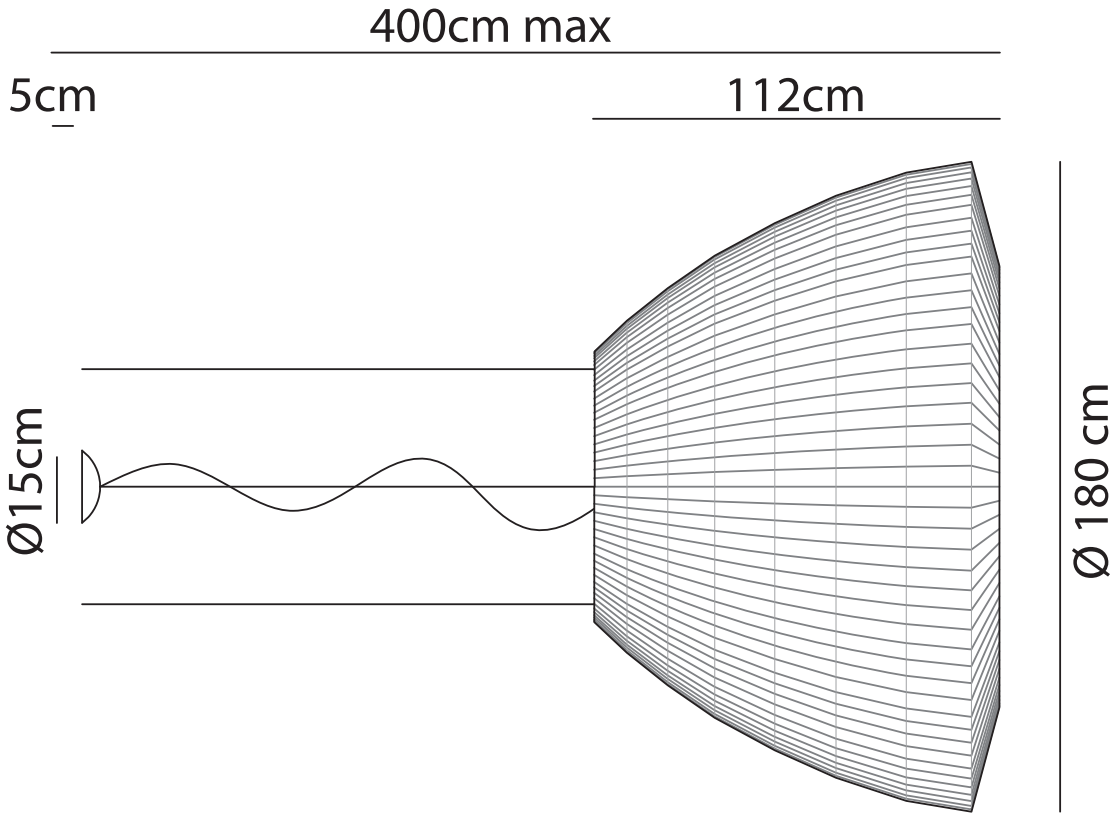
400cm max
5cm
112cm
Ø15cm
Ø 180 cm

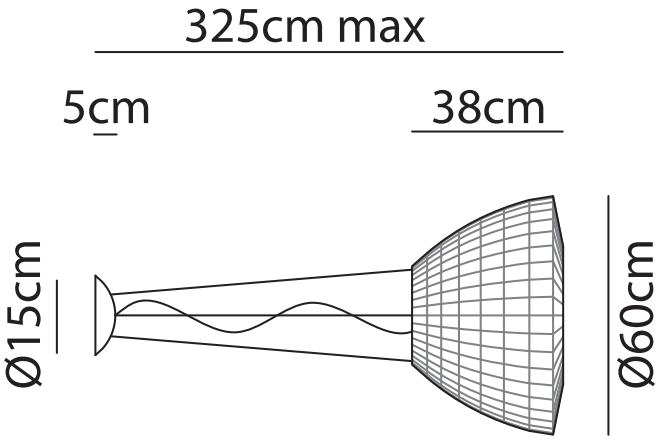
325cm max
5cm
38cm
Ø15cm
Ø60cm

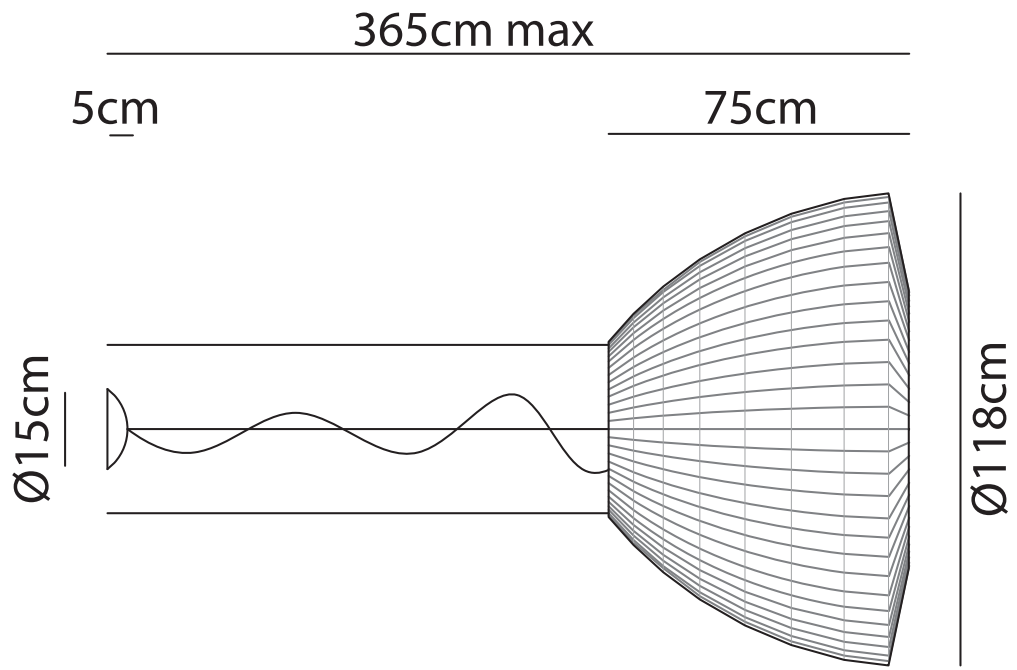
365cm max
5cm
75cm
Ø15cm
Ø118cm

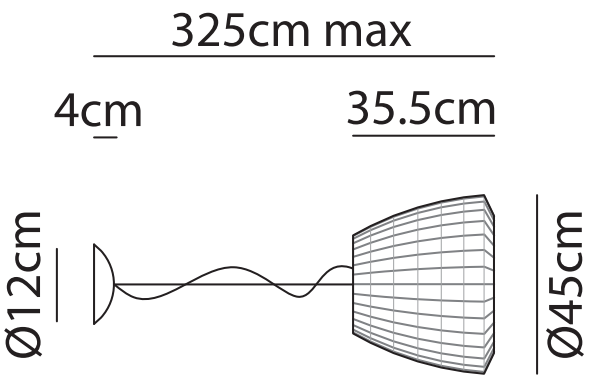
325cm max
4cm
35.5cm
Ø12cm
Ø45cm