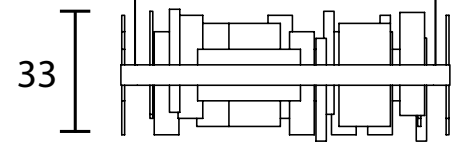
33

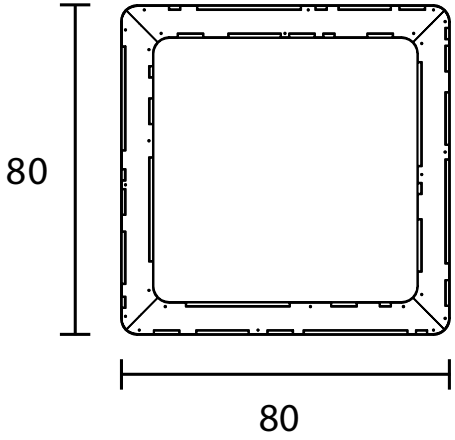
80
80

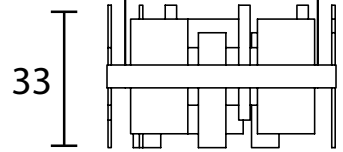
33

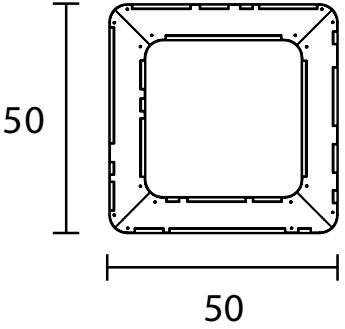
50
50