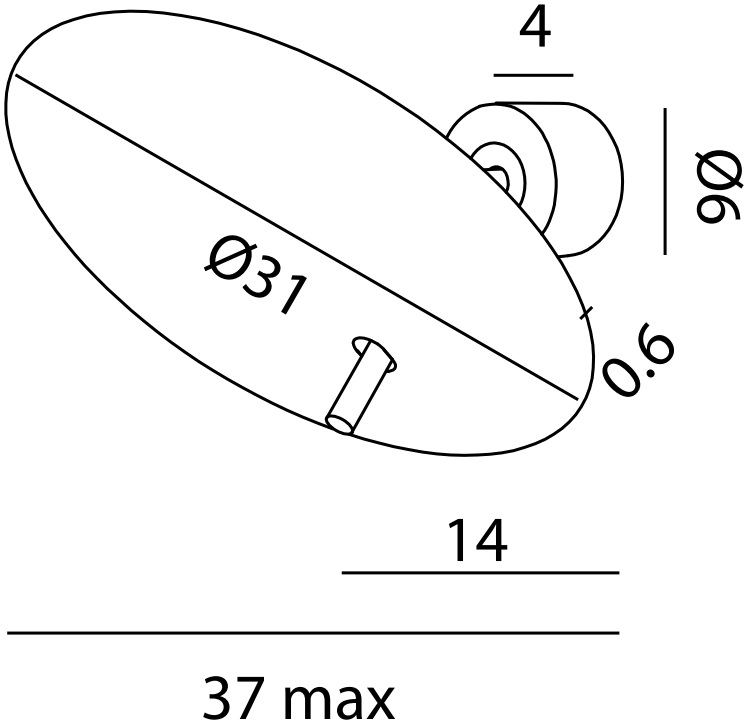
4
Ø6
Ø31
0.6
14
37 max

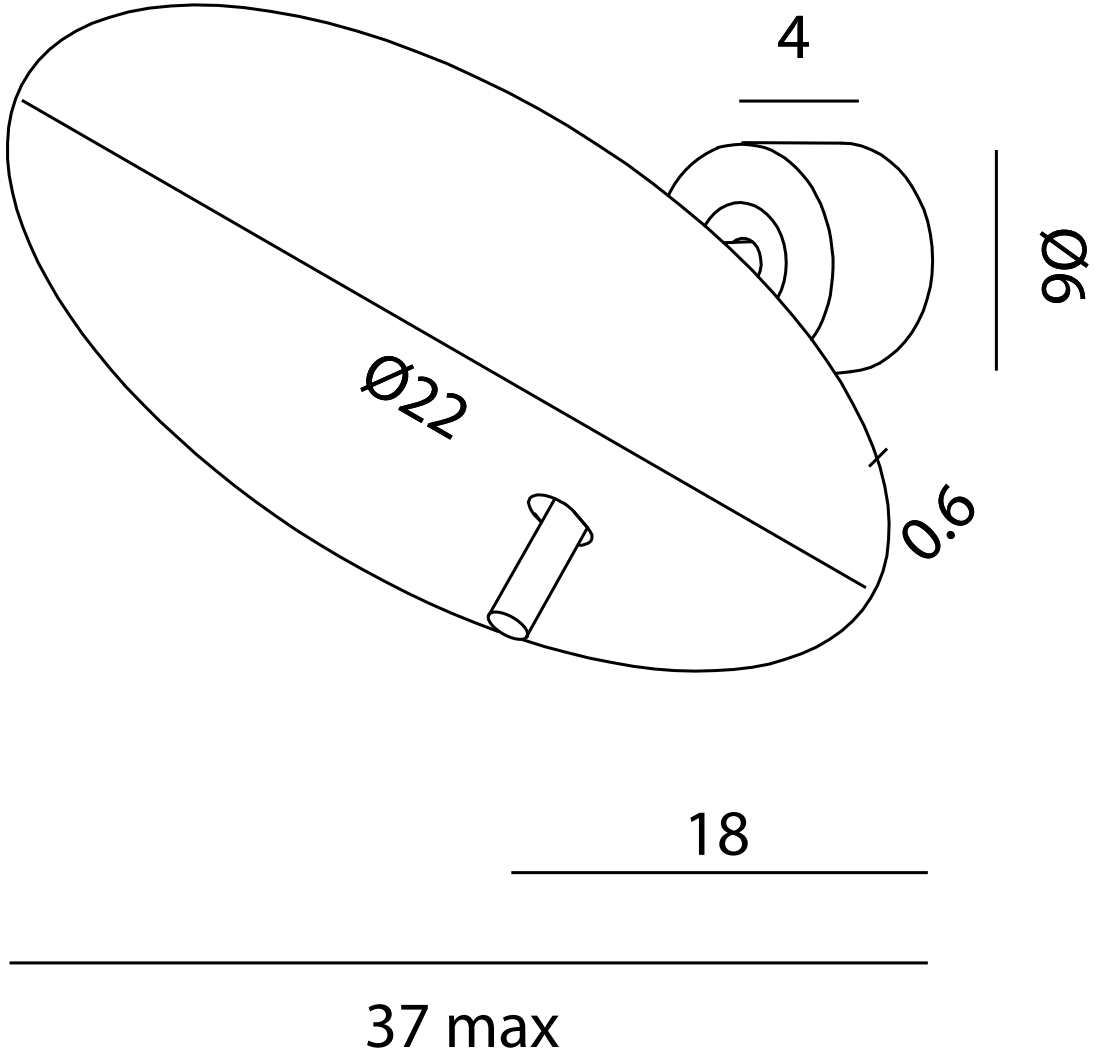
4
Ø6
Ø22
0.6
18
37 max