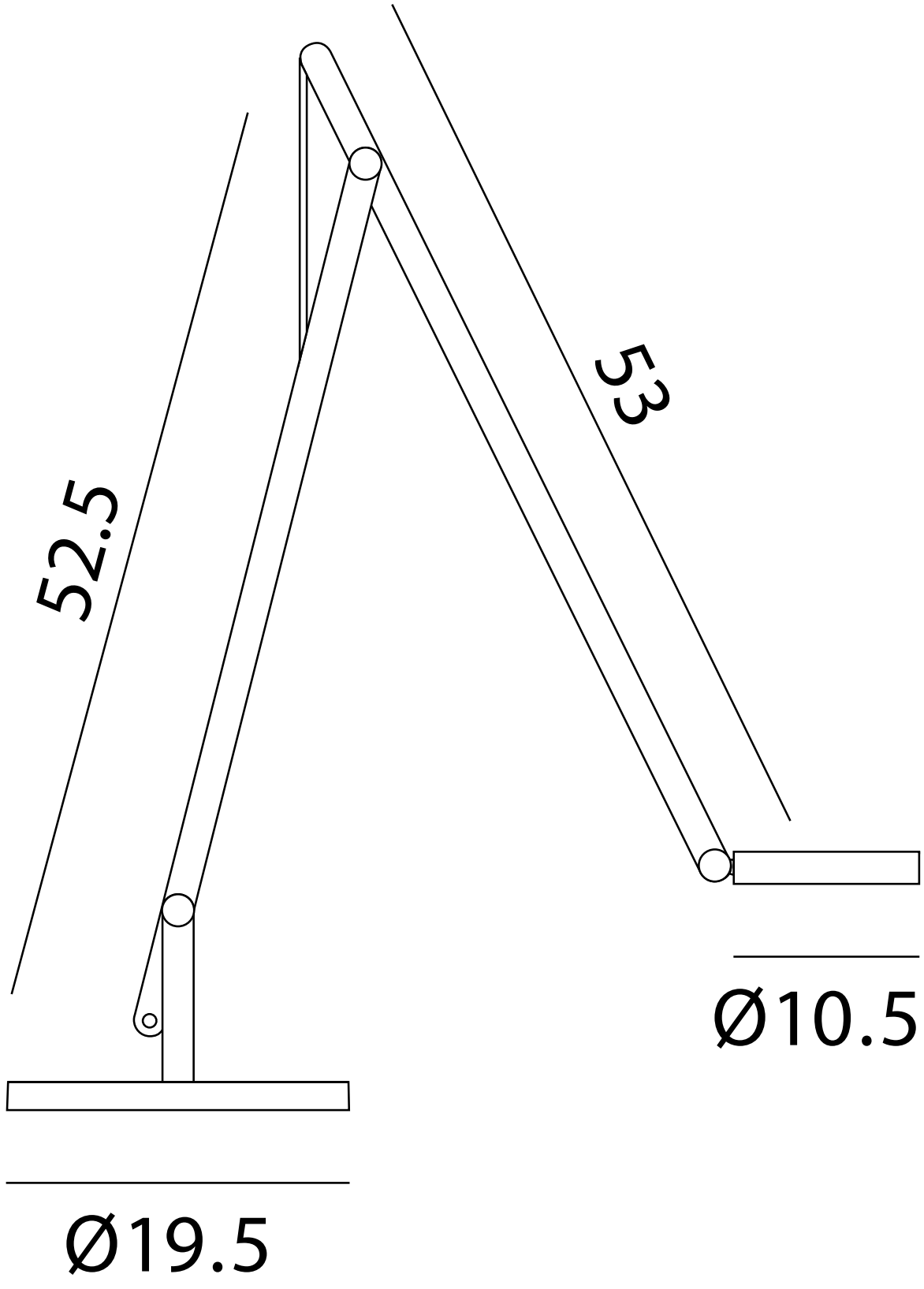
53
52.5
Ø10.5
Ø19.5