SCHEMA ELETTRICO

QUADRO DI CAMPO 4 STR. INDIP. 1000Vdc

MATRICOLA	:	QV1668_04-25
COMMESSA	:	QV1668-25
DATA	:	26/05/2025
REVISIONE	:	0
CERTIFICAZIONE	:	NORMA CEI EN 61439-1/2

Non è permesso consegnare a terzi o riprodurre questo documento né, utilizzare il contenuto o renderlo comunque noto a terzi senza la nostra autorizzazione esplicita. Ogni infrazione comporta il risarcimento dei danni subiti. E' fatta riserva di tutti i diritti derivati da brevetti o modelli.

File: QV1668_04-25.dwg	Disegnato: PIGNATELLI A.	Revisione N.: 0	Data rev.: 26/05/2025	secsun® QUADRI ELETTRICI	Descrizione: QUADRO DI CAMPO 4 STR. INDIP. 1000Vdc	Commessa N.:	QV1668-25
CAD: ElettraCAD	Approvato: MARVULLI TOMMASO		Inizio progetto: 26/05/2025			MATRICOLA	QV1668_04-25

ELENCO FOGLI E STATO REVISIONI

Foglio	Titolo Foglio	Revisione
001	INDICE REVISIONI	0
002	POTENZA	0
003	POTENZA	0
004	POTENZA	0
005	POTENZA	0
006	CARPENTERIA	0

ELENCO REVISIONI

Rev.	Data	Descrizione	Disegnato
0	26/05/2025	PRIMA EMISSIONE	PIGNATELLI A.

Non è permesso consegnare a terzi o riprodurre questo documento né, utilizzare il contenuto o renderlo comunque noto a terzi senza la nostra autorizzazione esplicita. Ogni infrazione comporta il risarcimento dei danni subiti. E' fatta riserva di tutti i diritti derivati da brevetti o modelli.

File: QV1668_04-25.dwg	CAD: ElettraCAD	Disegnato: PIGNATELLI A.	Revisione N.: 0	Data rev.: 26/05/2025	secsun® QUADRI ELETTRICI	Descrizione: QUADRO DI CAMPO 4 STR. INDIP. 1000Vdc	Commessa N.: QV1668-25
		Approvato: MARVULLI TOMMASO		Inizio progetto: 26/05/2025		INDICE REVISIONI	MATRICOLA QV1668_04-25
							Foglio N. 001
							Segue N. 002

CARATTERISTICHE ELETTRICHE

Tensione nominale di impiego (Ue):	1000 V
Tensione nominale di isolamento (Ui):	V
Frequenza nominale (f):	Hz
Corrente nominale circuiti principali (In):	16A
Corrente di corto circuito condizionata (Icc):	kA
Corrente nominale ammissibile di breve durata (Icw):	kA
Tensione nominale circuiti ausil. V a.c. : V c.c. :	 V V
Protezione contro i contatti diretti mediante barriere o involucri. Protezione contro i contatti indiretti mediante utilizzo circuiti di protezione.	
Tipi di messa a terra dei sistemi a cui l'apparecchiatura è destinata (TN, TT, IT) :	TT TN-S

NOTE

Cablaggi effettuati con cavo FS17.

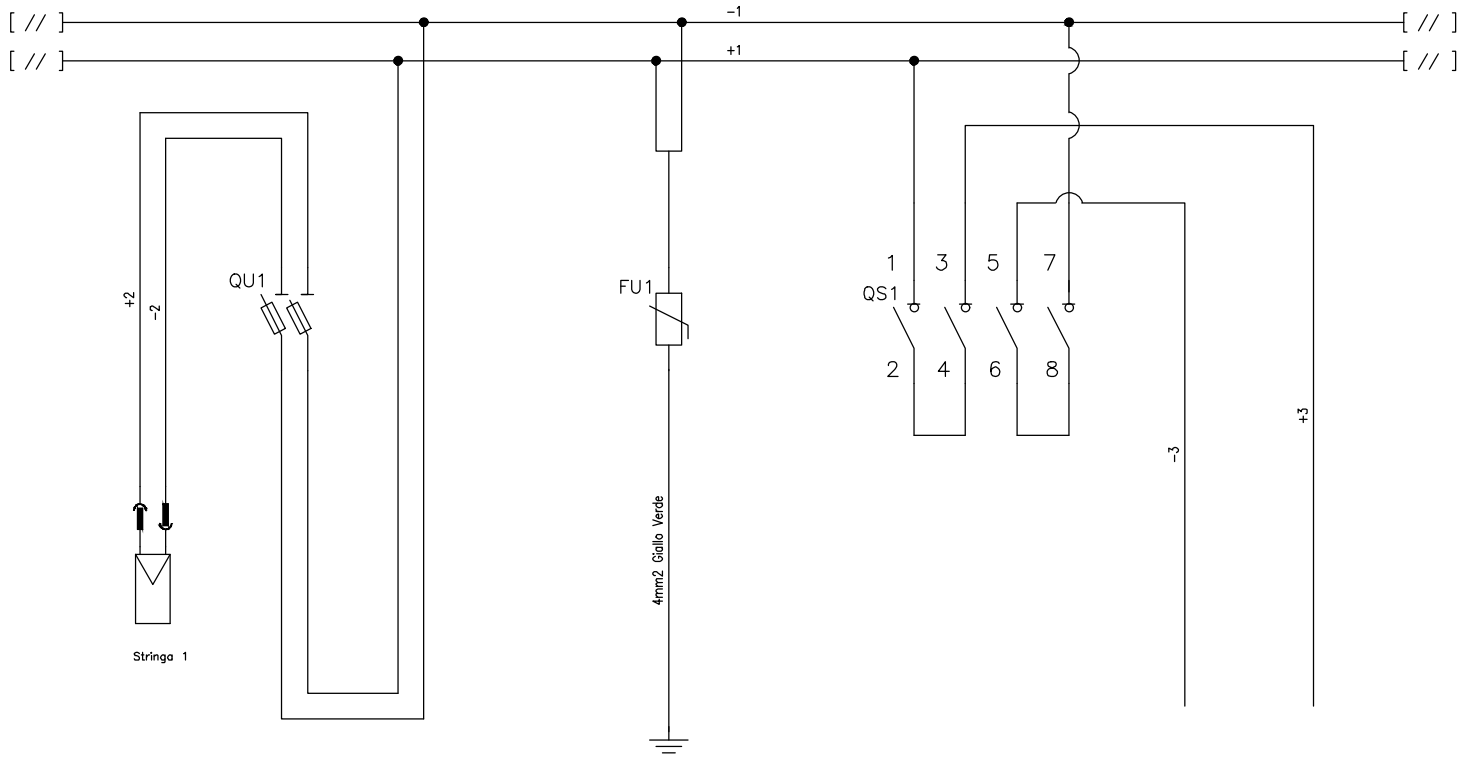

Dicitura Utenza:	STRINGA 1	SCARICATORE STRINGA 1	INTERRUTTORE GENERALE STRINGA 1			
Costruttore:	BTICINO	CHINT	BENY			
Articolo:	F312FV2	80320	BYT232			
Tensione:	1000Vdc	1000Vdc	1000VDC			
Potenza:						
Campo regolazione:	16A VDC					
Taratura:	2P/20A		32A/Reg.16A			
Curva-Im:						
Icu/Icw (CEI EN 60947-2):		40kA				
Differenziale tipo/taratura:						
Sezione collegamenti:	4mm2	4mm2	4mm2	4mm2	4mm2	
Sezione morsetti:						
Accessori:						
Accessori:						
Accessori:						

Non è permesso consegnare a terzi o riprodurre questo documento né, utilizzare il contenuto o renderlo comunque noto a terzi senza la nostra autorizzazione esplicita. Ogni infrazione comporta il risarcimento dei danni subiti. E' fatta riserva di tutti i diritti derivati da brevetti o modelli.

File: QV1668_04-25.dwg
CAD: ElettraCAD

Disegnato: PIGNATELLI A.
Approvato: MARVULLI TOMMASO

Revisione N.: 0
Data rev.: 26/05/2025
Inizio progetto: 26/05/2025

secsun® QUADRI ELETTRICI

Descrizione: QUADRO DI CAMPO 4 STR. INDIP. 1000Vdc
POTENZA

Commessa N.:	QV1668-25
MATRICOLA	QV1668_04-25
Foglio N.	002
Segue N.	003

CARATTERISTICHE ELETTRICHE

Tensione nominale di impiego (Ue):	1000 V
Tensione nominale di isolamento (Ui):	V
Frequenza nominale (f):	Hz
Corrente nominale circuiti principali (In):	16A
Corrente di corto circuito condizionata (Icc):	kA
Corrente nominale ammissibile di breve durata (Icw):	kA
Tensione nominale circuiti ausil. V a.c. : V c.c. :	 V V
Protezione contro i contatti diretti mediante barriere o involucri. Protezione contro i contatti indiretti mediante utilizzo circuiti di protezione.	
Tipi di messa a terra dei sistemi a cui l'apparecchiatura è destinata (TN, TT, IT) :	TT TN-S

NOTE

Cablaggi effettuati con cavo FS17.

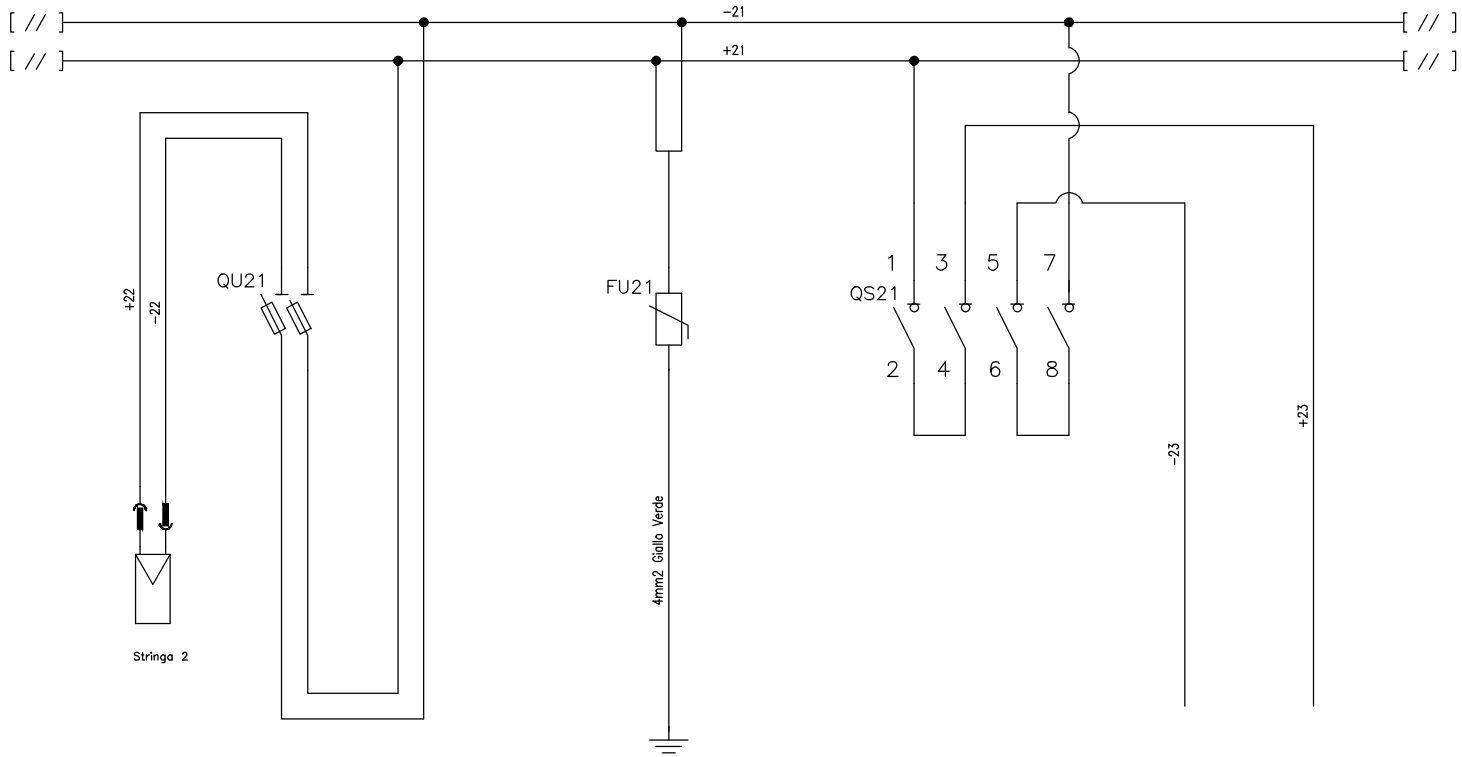

Dicitura Utenza:		STRINGA 2			SCARICATORE STRINGA 2		INTERRUTTORE GENERALE STRINGA 2			
Costruttore:		BTICINO			CHINT		BENY			
Articolo:		F312FV2			80320		BYT232			
Tensione:		1000Vdc			1000Vdc		1000VDC			
Potenza:										
Campo regolazione:		16A VDC								
Taratura:		2P/20A					32A/Reg.16A			
Curva-Im:										
Icu/Icw (CEI EN 60947-2):					40kA					
Differenziale tipo/taratura:										
Sezione collegamenti:		4mm2			4mm2		4mm2		4mm2	4mm2
Sezione morsetti:										
Accessori:										
Accessori:										
Accessori:										

Non è permesso consegnare a terzi o riprodurre questo documento né, utilizzare il contenuto o renderlo comunque noto a terzi senza la nostra autorizzazione esplicita. Ogni infrazione comporta il risarcimento dei danni subiti. E' fatta riserva di tutti i diritti derivati da brevetti o modelli.

File: QV1668_04-25.dwg	Disegnato: PIGNATELLI A.	Revisione N.: 0	Data rev.: 26/05/2025	Descrizione: QUADRO DI CAMPO 4 STR. INDIP. 1000Vdc	Commessa N.: QV1668-25
CAD: ElettraCAD	Approvato: MARVULLI TOMMASO		Inizio progetto: 26/05/2025	POTENZA	MATRICOLA QV1668_04-25
					Foglio N. 003
					Segue N. 004

secsun® QUADRI ELETTRICI

CARATTERISTICHE ELETTRICHE

Tensione nominale di impiego (Ue):	1000 V
Tensione nominale di isolamento (Ui):	V
Frequenza nominale (f):	Hz
Corrente nominale circuiti principali (In):	16A
Corrente di corto circuito condizionata (Icc):	kA
Corrente nominale ammissibile di breve durata (Icw):	kA
Tensione nominale circuiti ausil. V a.c. : V c.c. :	 V V
Protezione contro i contatti diretti mediante barriere o involucri. Protezione contro i contatti indiretti mediante utilizzo circuiti di protezione.	
Tipi di messa a terra dei sistemi a cui l'apparecchiatura è destinata (TN, TT, IT) :	TT TN-S

NOTE

Cablaggi effettuati con cavo FS17.

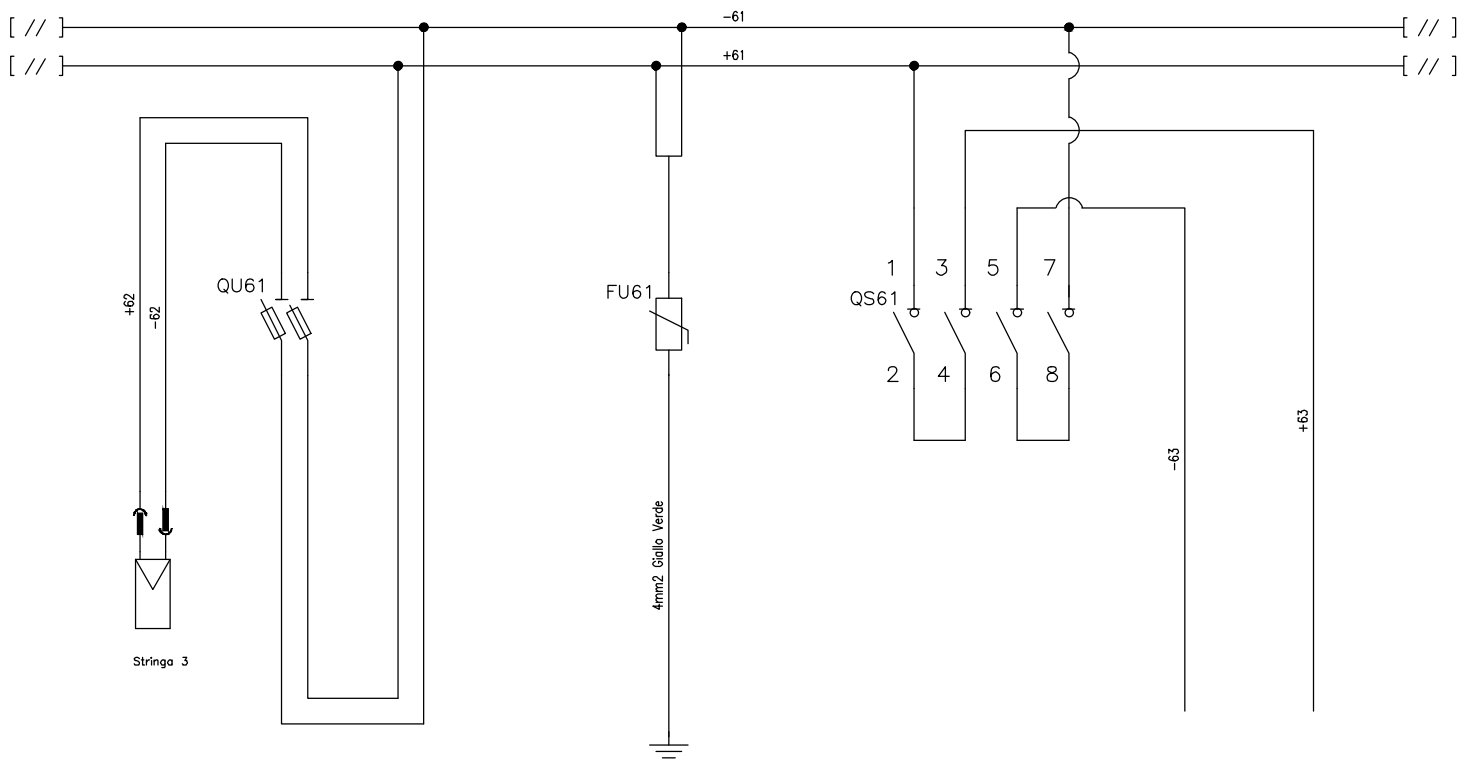

Dicitura Utenza:				STRINGA 3			SCARICATORE STRINGA 3		INTERRUTTORE GENERALE STRINGA 3			
Costruttore:				BTICINO			CHINT		BENY			
Articolo:				F312FV2			80320		BYT232			
Tensione:				1000Vdc			1000Vdc		1000VDC			
Potenza:												
Campo regolazione:				16A VDC								
Taratura:				2P/20A					32A/Reg.16A			
Curva-Im:												
Icu/Icw (CEI EN 60947-2):							40kA					
Differenziale tipo/taratura:												
Sezione collegamenti:				4mm2			4mm2		4mm2		4mm2	4mm2
Sezione morsetti:												
Accessori:												
Accessori:												
Accessori:												

Non è permesso consegnare a terzi o riprodurre questo documento né, utilizzare il contenuto o renderlo comunque noto a terzi senza la nostra autorizzazione esplicita. Ogni infrazione comporta il risarcimento dei danni subiti. E' fatta riserva di tutti i diritti derivati da brevetti o modelli.

File: QV1668_04-25.dwg
CAD: ElettraCAD

Disegnato: PIGNATELLI A.
Approvato: MARVULLI TOMMASO

Revisione N.: 0
Data rev.: 26/05/2025
Inizio progetto: 26/05/2025

secsun® QUADRI ELETTRICI

Descrizione: QUADRO DI CAMPO 4 STR. INDIP. 1000Vdc
POTENZA

Commessa N.:	QV1668-25
MATRICOLA	QV1668_04-25
Foglio N.	004
Segue N.	005

CARATTERISTICHE ELETTRICHE

Tensione nominale di impiego (Ue):	1000 V
Tensione nominale di isolamento (Ui):	V
Frequenza nominale (f):	Hz
Corrente nominale circuiti principali (In):	16A
Corrente di corto circuito condizionata (Icc):	kA
Corrente nominale ammissibile di breve durata (Icw):	kA
Tensione nominale circuiti ausil. V a.c. : V c.c. :	 V V
Protezione contro i contatti diretti mediante barriere o involucri. Protezione contro i contatti indiretti mediante utilizzo circuiti di protezione.	
Tipi di messa a terra dei sistemi a cui l'apparecchiatura è destinata (TN, TT, IT) :	TT TN-S

NOTE

Cablaggi effettuati con cavo FS17.

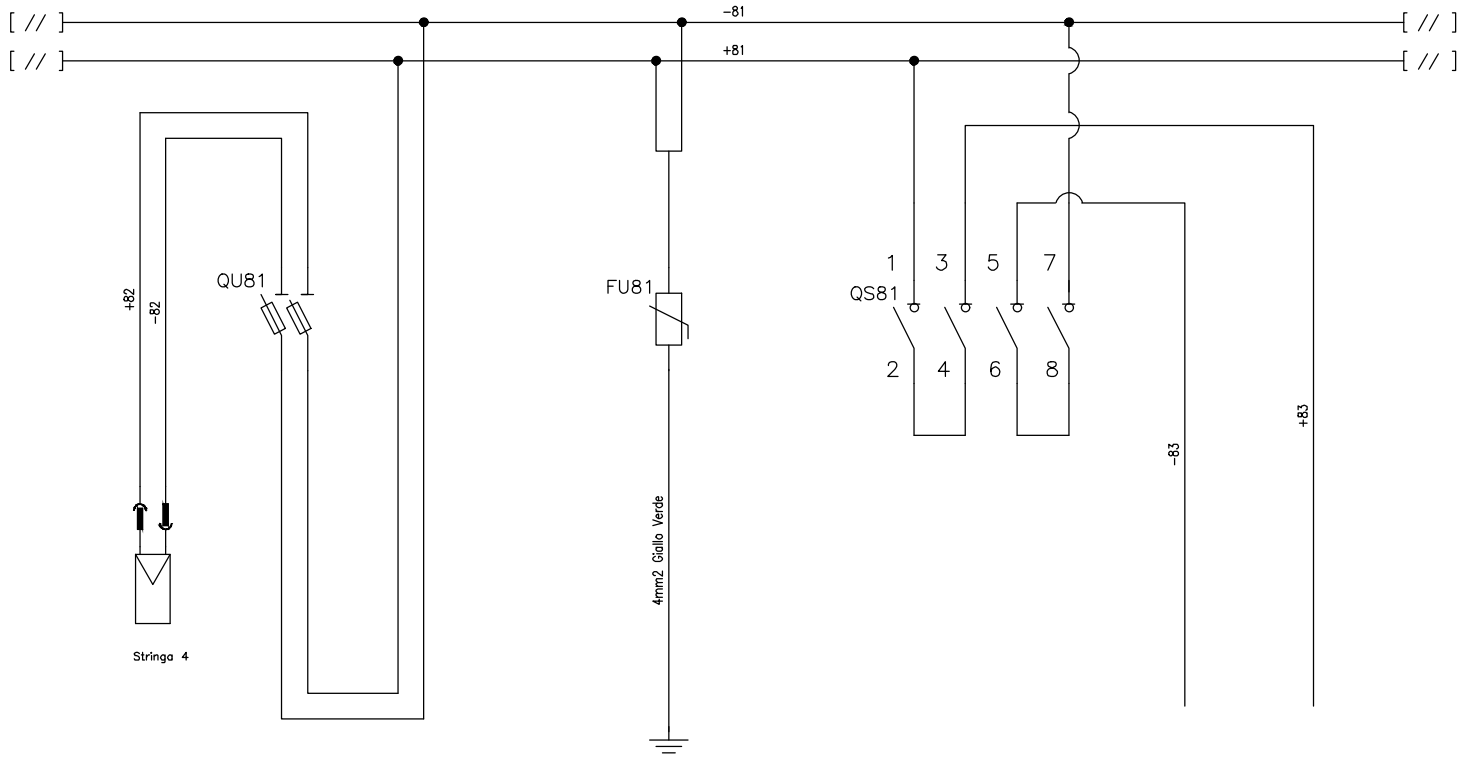

Dicitura Utenza:		STRINGA 4			SCARICATORE STRINGA 4		INTERRUTTORE GENERALE STRINGA 4			
Costruttore:		BTICINO			CHINT		BENY			
Articolo:		F312FV2			80320		BYT232			
Tensione:		1000Vdc			1000Vdc		1000VDC			
Potenza:										
Campo regolazione:		16A VDC								
Taratura:		2P/20A					32A/Reg.16A			
Curva-Im:										
Icu/Icw (CEI EN 60947-2):					40kA					
Differenziale tipo/taratura:										
Sezione collegamenti:		4mm2			4mm2		4mm2		4mm2	4mm2
Sezione morsetti:										
Accessori:										
Accessori:										
Accessori:										

Non è permesso consegnare a terzi o riprodurre questo documento né, utilizzare il contenuto o renderlo comunque noto a terzi senza la nostra autorizzazione esplicita. Ogni infrazione comporta il risarcimento dei danni subiti. E' fatta riserva di tutti i diritti derivati da brevetti o modelli.

File: QV1668_04-25.dwg	Disegnato: PIGNATELLI A.	Revisione N.: 0	Data rev.: 26/05/2025	Descrizione: QUADRO DI CAMPO 4 STR. INDIP. 1000Vdc	Commessa N.: QV1668-25
CAD: ElettraCAD	Approvato: MARVULLI TOMMASO		Inizio progetto: 26/05/2025	POTENZA	MATRICOLA QV1668_04-25
					Foglio N. 005
					Segue N. 006

secsun® QUADRI ELETTRICI

CARATTERISTICHE MECCANICHE

Struttura carpenteria:	MAS IDROBOARD
Grado di protezione:	IP 65
Accessibilità quadro:	
Fronte:	SI
Retro:	NO
Laterale destra:	NO
Laterale sinistra:	NO
Forma di segregazione:	1
Allacciamenti al quadro:	
Arrivo alimentazione:	BASSO
Partenza utenze:	BASSO
Morsettiera ausiliari:	.
Note:	. . .
Dimensione (mm): (hxlxp):	432 x 448 x 161
Tipo di installazione:	
Interno:	SI
Esterno:	SI
Parete:	SI
Pavimento:	NO
Incasso:	NO

CONDIZIONI DI SERVIZIO

Temperatura ambiente massima:	+40° C
Temperatura ambiente media:	+30° C
Umidità relativa:	80% +30° C
Altitudine S.L.M.:	< 2000 m

NOTE PARTICOLARI

. . .

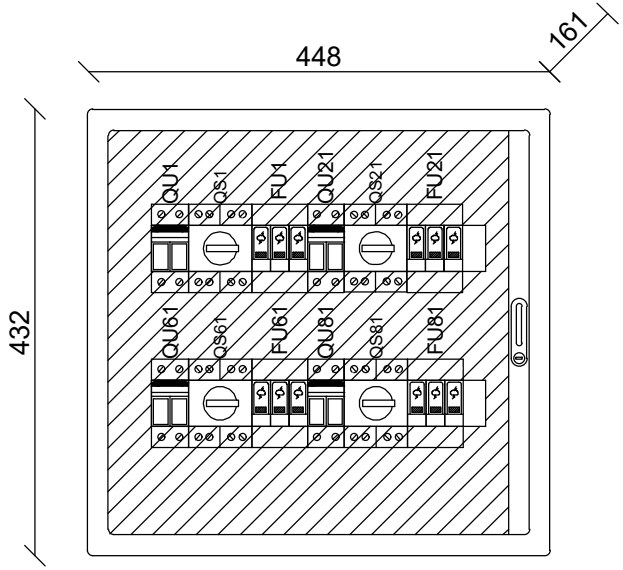

Non è permesso consegnare a terzi o riprodurre questo documento né, utilizzare il contenuto o renderlo comunque noto a terzi senza la nostra autorizzazione esplicita. Ogni infrazione comporta il risarcimento dei danni subiti. E' fatta riserva di tutti i diritti derivati da brevetti o modelli.

File: QV1668_04-25.dwg	Disegnato: PIGNATELLI A.	Revisione N.: 0	Data rev.: 26/05/2025	Descrizione: QUADRO DI CAMPO 4 STR. INDIP. 1000Vdc	Commessa N.: QV1668-25
CAD: ElettraCAD	Approvato: MARVULLI TOMMASO		Inizio progetto: 26/05/2025	CARPENTERIA	MATRICOLA QV1668_04-25
					Foglio N. 006
					Segue N. XX

secsun® QUADRI ELETTRICI