DOSSIER DE EVENTOS Y CONVENCIONES

Catalonia Barcelona 505
Muntaner, 505 | 08022 - Barcelona
barcelona505.comercial@cataloniahotels.com
93 212 80 12 | www.cataloniahotels.com

CATALONIA

• HOTELS & RESORTS •

CATALONIA BARCELONA 505

TABLA CAPACIDADES

	M²	Cocktail	Banquete	Escuela	Teatro	Reunión	1 dia	½ dia
Salón Tibidabo	100	70	70	50	110	40	600€	450€
Salón Aneto	57	40	35	25	40	25	400€	300€
Salón Canigó	70	50	50	35	60	35	300€	200€

21% IVA incluido

LAS SALAS

MATERIAL AUDIOVISUAL

Pantalla - incluida	Gratuito
Proyector - 100€	100€
Megafonía básica- 183€	183€
Micro inalámbrico de mano- 60€	60€
Micro inalámbrico de solapa- 60€	60€
Micro de mesa- 30€	30€
Cable de audio- 15€	15€
Cable VGA 10 metros- 15€	15€
Técnico media jornada (3:30h)	180€
240€ jornada completa (7h)	240€

*días laborable.
Festivos consultar precio

Precios por día

21% IVA incluido

El precio de la sala incluye: montaje, blocs de notas, bolígrafos, pizarra de papel, rotuladores, copas, aguas minerales y caramelos.

LEYENDA

Cocktail

Banquete

Escuela

Teatro

Reunión

Enchufe

Antena TV

Toma de datos

SALON TIBIDABO

70 pax

110 pax

40 pax

70 pax

X

50 pax

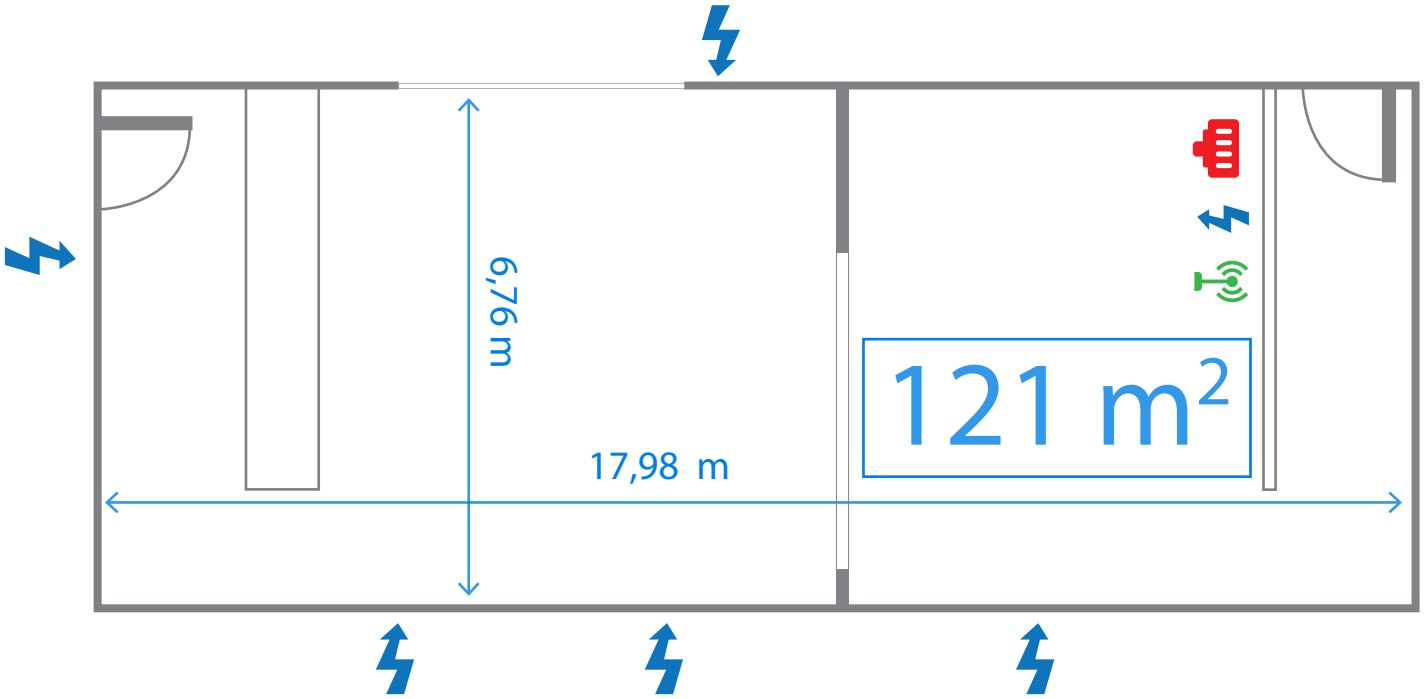

SALON ANETO

40 pax	40 pax	25 pax
35 pax	X	25 pax

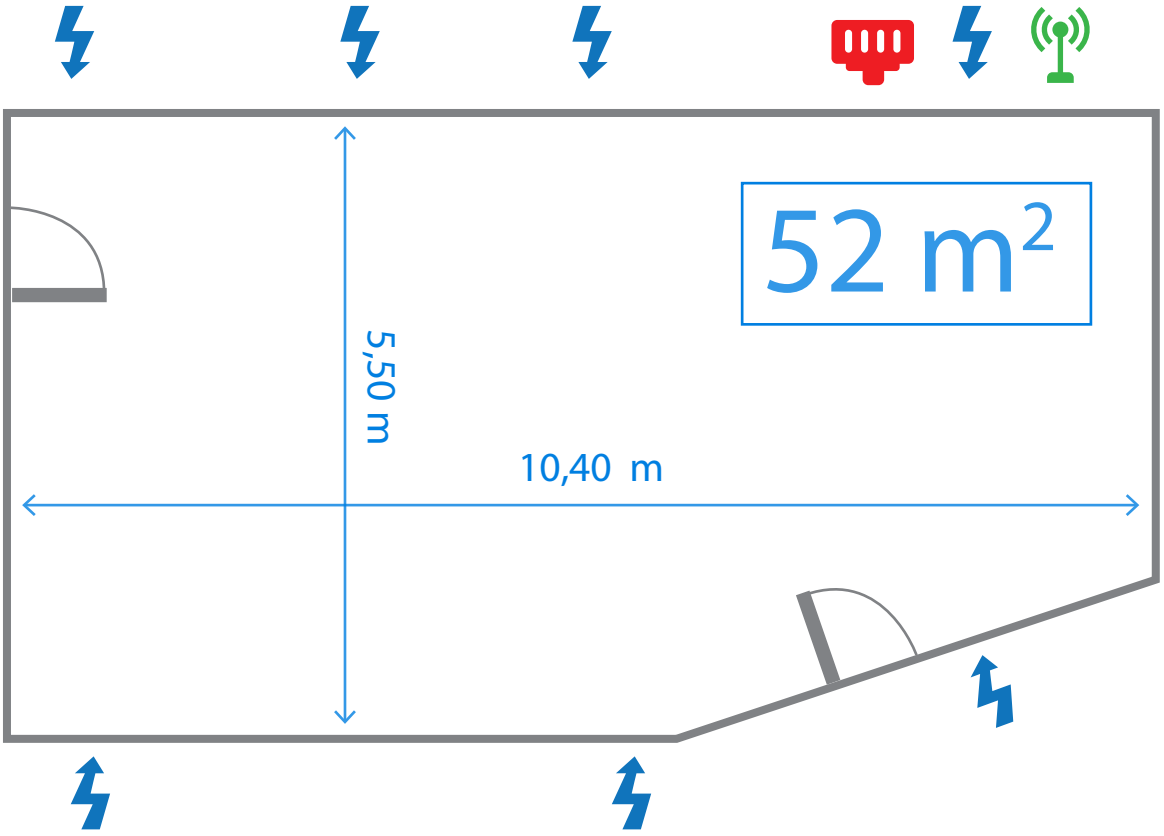

SALÓN CANIGO

50 pax	60 pax	35 pax
50 pax	X	35 pax

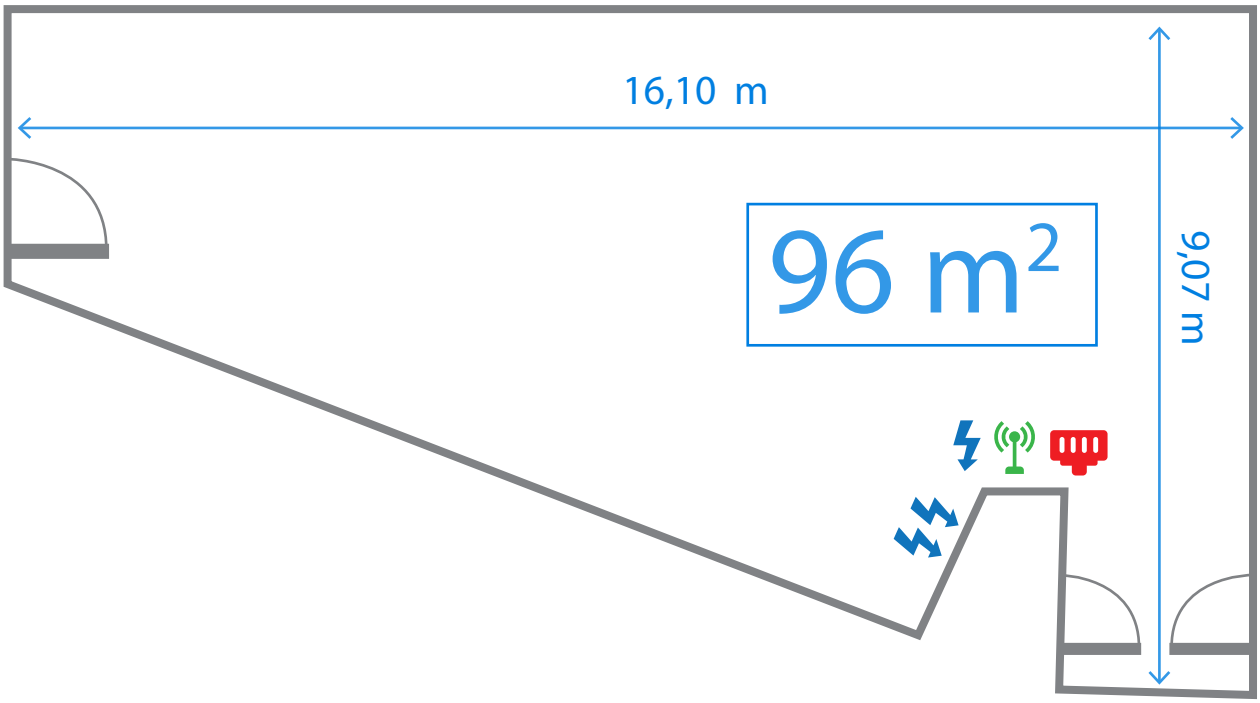

DOSSIER DE EVENTOS Y CONVENCIONES

Catalonia Barcelona 505
Muntaner, 505 | 08022 - Barcelona
barcelona505.comercial@cataloniahotels.com
93 212 80 12 | www.cataloniahotels.com

CATALONIA

• HOTELS & RESORTS •