www.efuturo.com • www.efuturo.com • www.efuturo.com • www.efuturo.com • www.efuturo.com • www.efuturo.com • www.efuturo.com • www.efuturo.com

BEDIENUNGSANLEITUNG

efuturo Ladekabel Mode 3

DE/MLI/AAI/12-11-2020

KS TOOLS Werkzeuge-Maschinen GmbH • Seligenstädter Grund 10 - 12 • D - 63150 Heusenstamm • e-mail: info@efuturo.com • www.efuturo.com

www.efuturo.com • www.efuturo.com • www.efuturo.com • www.efuturo.com • www.efuturo.com • www.efuturo.com • www.efuturo.com

BEDIENUNGSANLEITUNG
efuturo Ladekabel Mode 3

Einführung

Sehr geehrter Kunde!

Sie haben sich für ein Produkt aus dem Hause **efuturo** entschieden. Wir bedanken uns für Ihr Vertrauen, welches Sie in **efuturo** und unsere Produkte stecken. In dieser Anleitung finden Sie alle notwendigen Informationen, die Sie für den sicheren und sachgemäßen Gebrauch benötigen. Lesen Sie daher die Anleitung vor dem Gebrauch vollständig durch und beachten Sie stets die darin enthaltenen Hinweise.

Allgemeines

Diese Anleitung hilft Ihnen zur störungsfreien / gefahrlosen Inbetriebnahme und Bedienung des Gerätes.

Lesen Sie die Anleitung, bevor Sie das Gerät in Betrieb nehmen.

Diese Anleitung hilft Ihnen:

- Gefahren abzuwenden
- das Gerät kennen zu lernen
- die optimale Funktion zu erreichen
- rechtzeitig Mängel zu erkennen und zu beheben
- Störungen durch unsachgemäße Installation zu vermeiden
- Reparaturkosten und Ausfallzeiten zu verhindern
- Zuverlässigkeit und Lebensdauer des Gerätes zu erhöhen
- Gefährdung der Umwelt zu verhindern

Die Anleitung ist ein wichtiger Bestandteil des Produktes und muss zum späteren Gebrauch aufbewahrt werden.

Für Schäden, die durch die Nichtbeachtung dieser Anleitung entstehen, übernimmt die **efuturo GmbH** keine Haftung.

Bestimmungsgemäße Verwendung

ⓘ Prüfung: Ladekabel im Zweifelsfall durch eine Elektrofachkraft auf Tauglichkeit prüfen lassen.

Mit unseren MODE 3 Ladekabeln können Sie ihr Elektro- oder Hybridfahrzeug an dafür geeigneter Ladeinfrastruktur aufladen.

Die Anleitung ist ein wichtiger Bestandteil des Produktes und muss zum späteren Gebrauch aufbewahrt werden.

Für Schäden, die durch die Nichtbeachtung dieser Anleitung entstehen, übernimmt die **efuturo GmbH** keine Haftung.

Eine andere Verwendung ist nicht zulässig und dadurch bestimmungswidrig. Das Ladekabel ist nur sicher, wenn diese Betriebsanleitung und die Dokumentation zum Fahrzeug beachtet werden.

- Lesen Sie vor Gebrauch des Ladekabels diese Bedienungsanleitung und die Dokumentation zu ihrem Fahrzeug
- Nichtbeachtung der Hinweise in dieser Bedienungsanleitung kann zu Personen- oder Sachschäden führen, wie z. B. elektrischen Schlag, Kurzschluss oder Brand

www.efuturo.com • www.efuturo.com • www.efuturo.com • www.efuturo.com • www.efuturo.com • www.efuturo.com • www.efuturo.com

BEDIENUNGSANLEITUNG
efuturo Ladekabel Mode 3

Bestimmungswidrige Verwendung

Dies ist ein Mode 3 Ladekabel, das nur für Elektrofahrzeuge mit Typ 1 / Typ2 Steckdose geeignet ist. Verwenden Sie es nicht für Elektrofahrzeuge mit anderen Typ-Steckdosen.

Durch eine bestimmungswidrige Verwendung erhöht sich das Risiko von Personen- und Sachschäden. Verboten sind insbesondere:

- Das Ladekabel verändern oder manipulieren
- Ladekabel an fehlerhafte oder ungeeignete Ladeinfrastruktur anschließen, die z. B. nicht für eine entsprechende Dauerbelastung ausgelegt ist
- Defektes Ladekabel verwenden

Für alle Personen- und Sachschäden, die aufgrund bestimmungswidriger Verwendung entstehen, ist der Anwender verantwortlich. Die **efuturo GmbH** übernimmt keine Haftung für Bedienfehler und Schäden, die aus bestimmungswidriger Verwendung entstehen.

Grundlegende Sicherheitshinweise

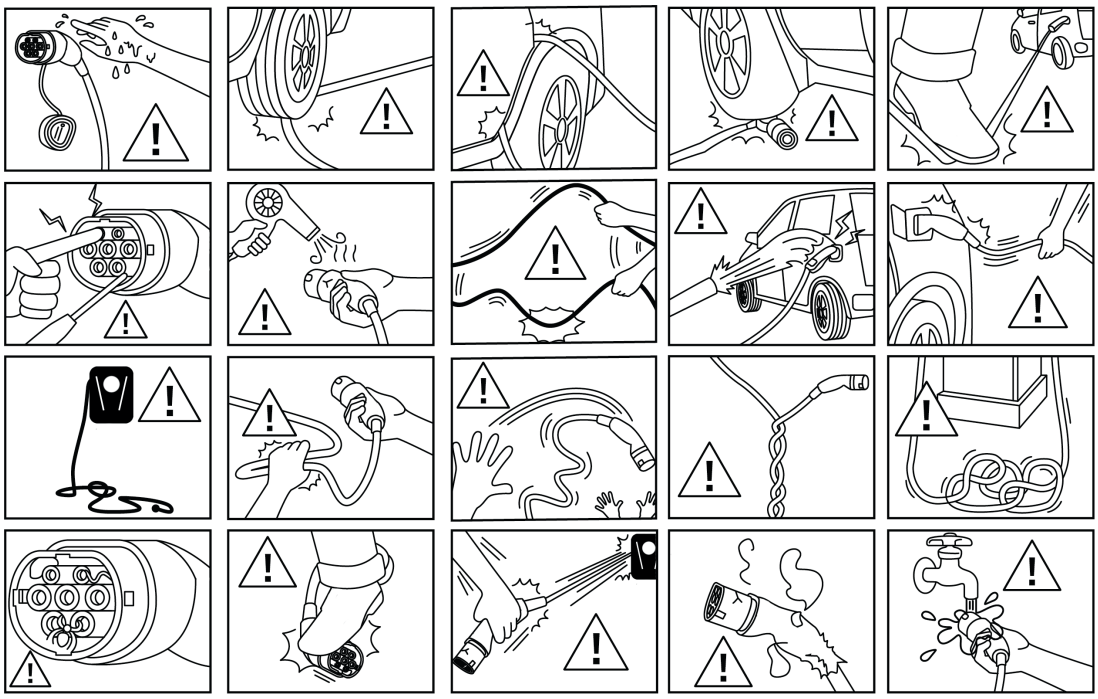

- Stecker nicht überfahren
- Ladekabel nicht überfahren
- Ladekabel nicht einklemmen
- Ladekabel nur direkt am Stecker aus der Ladesteckdose ziehen
- Stecker und Kabel nicht erhitzen
- Kabel nicht knicken
- Kabel nicht verdrillen
- Kinder vom Ladekabel fernhalten
- Tiere vom Ladekabel fernhalten
- Keine Adapterstecker oder Verlängerungskabel verwenden
- Ladekabel an fehlerfreie und geeignete Ladeinfrastruktur anschließen
- Steckverbindungen und Steckvorrichtungen vor Feuchtigkeit und Flüssigkeiten schützen
- Ladekabel nicht in explosionsgefährdeter Umgebung verwenden, in der sich brennbare Flüssigkeiten, Gase oder Stäube befinden

www.efuturo.com • www.efuturo.com • www.efuturo.com • www.efuturo.com • www.efuturo.com • www.efuturo.com • www.efuturo.com

BEDIENUNGSANLEITUNG
efuturo Ladekabel Mode 3

Technische Daten

Modell	3,7 kW	7,4 kW	11 kW	22 kW
Stecker fahrzeugseitig	Typ 1/2	Typ 1/2	Typ 2	Typ 2
Lademodus	Mode 3	Mode 3	Mode 3	Mode 3
Schutzklasse	IP 44 (mit Schutzkappe)	IP 44 (mit Schutzkappe)	IP 44 (mit Schutzkappe)	IP 44 (mit Schutzkappe)
Betriebstemperatur	-25°C bis +50°C	-25°C bis +50°C	-25°C bis +50°C	-25°C bis +50°C
Kabelform	spiral	spiral /gerade	spiral /gerade	spiral /gerade
Kabel	3 G 2,5 + 0,5	3 G 6,0 + 0,5	5 G 2,5 + 0,5	5 G 6,0 + 0,5
Zertifizierung	TÜV, CE, RoHS	TÜV, CE, RoHS	TÜV, CE, RoHS	TÜV, CE, RoHS
Ladeleistung	bis zu 3,7 kW	bis zu 7,4 kW	bis zu 11 kW	bis zu 22 kW
Nennspannung	230 V	230 V	400 V	400 V
Nennfrequenz	50 Hz	50 Hz	50 Hz	50 Hz
Nennstrom	16 A	32 A	16 A	32 A
Überhitzungsschutz	ja	ja	ja	ja

Bedienung

BESCHÄDIGTES LADEKABEL – LEBENSGEFAHR DURCH STROMSCHLAG

Ein beschädigtes Ladekabel kann zum Tod oder zu schweren Verletzungen führen.

- Ladekabel vor jedem Gebrauch auf Beschädigungen (z. B. Risse) prüfen
- Beschädigtes Ladekabel nicht verwenden

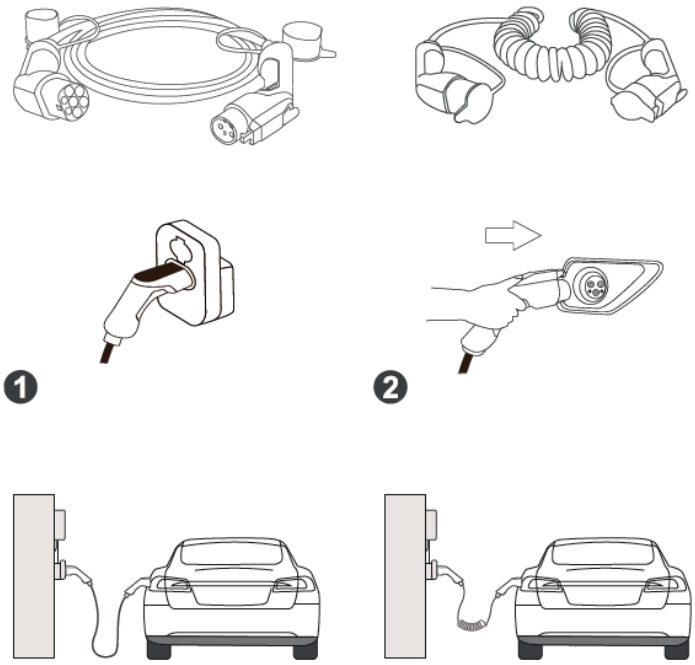

Ladevorgang starten

- Ladekabel abwickeln
- Schutzkappe vom Stecker auf der Fahrzeug- und Infrastrukturseite abnehmen
- Typ 1 bzw. Typ 2 Stecker Fahrzeug- und Infrastrukturseitig einstecken
- Ladevorgang am Fahrzeug starten

www.efuturo.com • www.efuturo.com • www.efuturo.com • www.efuturo.com • www.efuturo.com • www.efuturo.com • www.efuturo.com

Ladevorgang beenden

- Sobald das Fahrzeug geladen ist, den Ladevorgang beenden
- Ladevorgang am Fahrzeug beenden
- Typ 1 bzw. Typ 2 Stecker Fahrzeug- und Infrastrukturseitig ausstecken
- Schutzkappe am Stecker auf der Fahrzeug- und Infrastrukturseite aufstecken
- Ladekabel knickfrei aufwickeln
- Ladekabel ordnungsgemäß im Fahrzeug verstauen

Lagerung

Während des normalen Gebrauchs führen Sie das Ladekabel in der Regel im Fahrzeug mit. Hierfür können Sie die dafür vorgesehene Tragetasche von **efuturo** verwenden. Stecken Sie die werksseitig angebrachten Schutzkappen auf die Ladestecker und wickeln Sie anschließend das Ladekabel knickfrei auf. Verstauen Sie dies nun in Ihrem Fahrzeug. Bei längerer Lagerung sollten Sie das Ladekabel vorher reinigen.

Reinigung

Je nach Verschmutzung und Einsatzbedingungen kann das Ladekabel mit einem trockenen oder feuchten Tuch gereinigt werden.

⚠ **Keine scharfen Reinigungsmittel verwenden**

Entsorgung

Das Ladekabel darf nicht über den Hausmüll entsorgt werden.

- Bitte schicken Sie uns das defekte Ladekabel zurück. Wir übernehmen für Sie die fachgerechte Entsorgung
- Bei Fragen Händler oder Entsorger kontaktieren
- Entsorgen Sie das Verpackungsmaterial in die Sammelbehälter für Pappe, Papier und Kunststoffe

www.efuturo.com • www.efuturo.com • www.efuturo.com • www.efuturo.com • www.efuturo.com • www.efuturo.com • www.efuturo.com • www.efuturo.com

OPERATING INSTRUCTIONS

efuturo charging cable Mode 3

EN/MLI/AAI/12-11-2020

KS TOOLS Werkzeuge-Maschinen GmbH • Seligenstädter Grund 10 - 12 • D - 63150 Heusenstamm • e-mail: info@efuturo.com • www.efuturo.com

www.efuturo.com • www.efuturo.com • www.efuturo.com • www.efuturo.com • www.efuturo.com • www.efuturo.com • www.efuturo.com

OPERATING INSTRUCTIONS
efuturo charging cable Mode 3

Introduction

Dear customer!

You have chosen a product from **efuturo**. We thank you for placing your trust in **efuturo** and our products. In this manual, you will find all the information you need for safe and proper use. Therefore, read the manual completely before use and always follow the instructions contained in the manual.

General

These instructions will help you to take the device into operation and to operate it without malfunction or risk.

Read the manual before you take the device into operation.

This manual will help you to:

- avert dangers
- familiarise yourself with the device
- achieve optimum function
- identify and remedy defects in good time
- avoid malfunctions due to improper installation
- prevent repair costs and downtimes
- increase the reliability and lifetime of the device
- prevent risks to the environment

The manual is an important part of the product and must be kept for future reference.

efuturo GmbH does not accept liability for damage caused by failure to observe the instructions in this manual.

Intended use

ⓘ Testing: If in doubt, have the charging cable checked for suitability by a qualified electrician.

With our MODE 3 charging cables, you can charge your electric or hybrid vehicle at a suitable charging infrastructure.

The manual is an important part of the product and must be kept for future reference.

efuturo GmbH does not accept liability for damage caused by failure to observe the instructions in this manual.

Any other use is not permitted and is therefore contrary to the intended use. The charging cable is only safe if this operator‘s manual and the documentation for the vehicle are observed.

- Before using the charging cable, read this operator‘s manual and the documentation for your vehicle
- Non-observance of the instructions in this operator‘s manual can lead to personal injury or damage to property, such as electric shock, short circuit or fire

www.efuturo.com • www.efuturo.com • www.efuturo.com • www.efuturo.com • www.efuturo.com • www.efuturo.com • www.efuturo.com

OPERATING INSTRUCTIONS
efuturo charging cable Mode 3

Use contrary to the intended use

This is a Mode 3 charging cable that is only suitable for electric vehicles with a Type 1/Type 2 socket. Do not use it for electric vehicles with sockets of other types.

Use contrary to the intended use increases the risk of personal injury and damage to property. The following in particular are prohibited:

- Changing or manipulating the charging cable
- Connecting the charging cable to a faulty or unsuitable charging infrastructure, e.g. one that is not designed for a corresponding continuous load
- Using a defective charging cable

The user is responsible for all personal injury and damage to property resulting from use contrary to the intended use. **efuturo GmbH** does not accept liability for operating errors and damage resulting from use contrary to the intended use.

Basic safety instructions

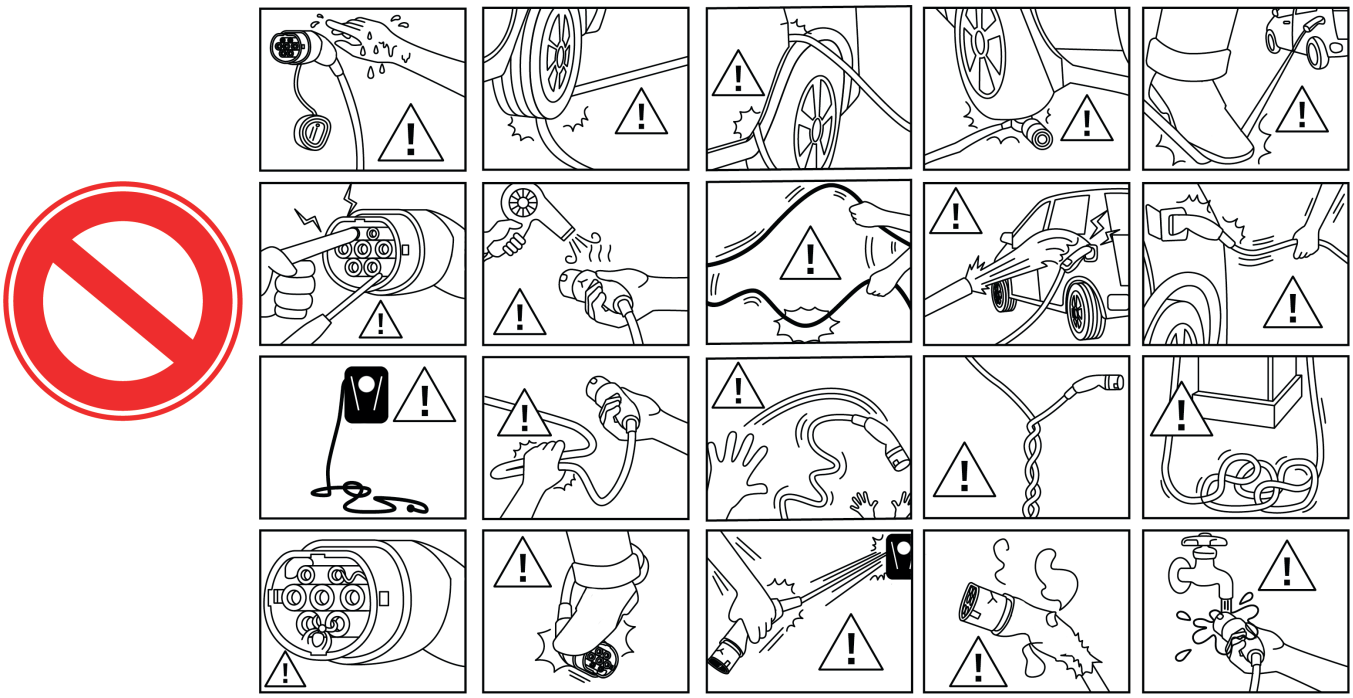

- Do not drive over the plug
- Do not drive over the charging cable
- Do not squash the charging cable
- Only pull the charging cable out of the charging socket directly at the plug
- Do not heat the plug and cable
- Do not kink the cable
- Do not twist the cable
- Keep children away from the charging cable
- Keep animals away from the charging cable
- Do not use adapter plugs or extension cables
- Connect the charging cable to a suitable charging infrastructure that does not have any defects
- Protect plug connections and plug-and-socket devices against moisture and liquids
- Do not use the charging cable in potentially explosive environments containing flammable liquids, gases or dust

www.efuturo.com • www.efuturo.com • www.efuturo.com • www.efuturo.com • www.efuturo.com • www.efuturo.com • www.efuturo.com

OPERATING INSTRUCTIONS
efuturo charging cable Mode 3

Technical data

Model	3,7 kW	7,4 kW	11 kW	22 kW
Connector on vehicle side	Type 1/2	Type 1/2	Type 2	Type 2
Charging mode	Mode 3	Mode 3	Mode 3	Mode 3
Protection class	IP 44 (with protective cap)	IP 44 (with protective cap)	IP 44 (with protective cap)	IP 44 (with protective cap)
Working temperature	-25 °C to +50°C	-25°C up to +50°C	-25°C up to +50°C	-25°C up to +50°C
Cable shape	spiral	spiral / straight	spiral / straight	spiral / straight
Cable	3 G 2.5 + 0.5	3 G 6.0 + 0.5	5 G 2.5 + 0.5	5 G 6.0 + 0.5
Certification	TÜV, CE, RoHS	TÜV, CE, RoHS	TÜV, CE, RoHS	TÜV, CE, RoHS
Charging capacity	up to 3.7 kW	up to 7.4 kW	up to 11 kW	up to 22 kW
Nominal voltage	230 V	230 V	400 V	400 V
Nominal frequency	50 Hz	50 Hz	50 Hz	50 Hz
Rated current	16 A	32 A	16 A	32 A
Overheating protection	yes	yes	yes	yes

Operation

DAMAGED CHARGING CABLE – FATAL SHOCK HAZARD

A damaged charging cable can lead to serious or fatal injury.

- Check the charging cable for damage (e.g. cracks) before each use
- Do not use a damaged charging cable

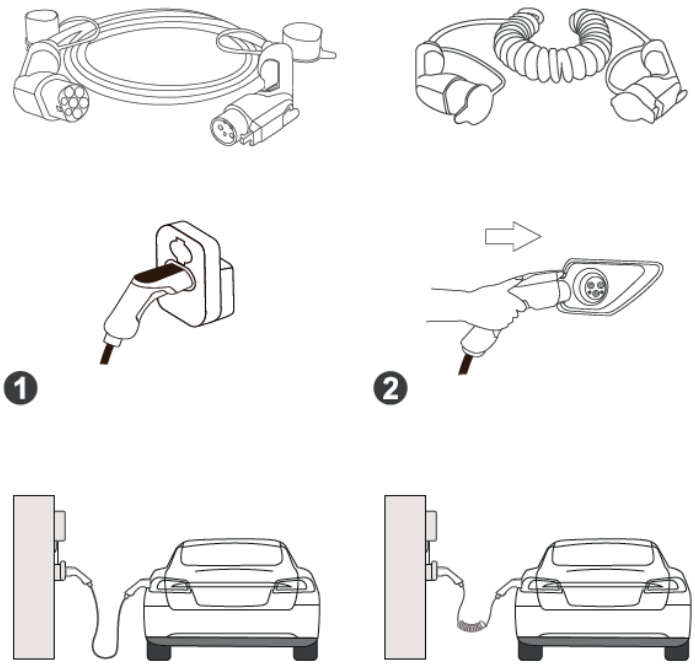

Starting charging process

- Uncoil charging cable
- Remove protective cap from the plug on the vehicle and infrastructure sides
- Plug in type 1 or type 2 plug on vehicle and infrastructure sides
- Start charging process on the vehicle

www.efuturo.com • www.efuturo.com • www.efuturo.com • www.efuturo.com • www.efuturo.com • www.efuturo.com • www.efuturo.com

Ending charging process

- As soon as the vehicle is charged, end the charging process
- Ending the charging process on the vehicle
- Unplug type 1 or type 2 plug on vehicle and infrastructure sides
- Connect protective cap on the plug on the vehicle and infrastructure sides
- Coil up the charging cable without kinks
- Stow the charging cable properly in the vehicle

Storage

During normal use, you will generally carry the charging cable with you in the vehicle. You can use the carrying bag provided by **efuturo** for this purpose. Place the protective caps fitted at the factory on the charging plugs and then coil up the charging cable without kinks. Now stow it in your vehicle. If you store the charging cable for a relatively long period of time, you should clean it beforehand.

Cleaning

Depending on the contamination and the conditions of use, the charging cable can be cleaned with a dry or damp cloth.

Do not use aggressive cleaning agents

Disposal

The charging cable must not be disposed of with household waste.

- Please send the defective charging cable back to us. We will handle the professional disposal on your behalf
- If you have any questions, contact your dealer or disposal company
- Dispose of the packaging material in the waste containers for cardboard, paper and plastic

www.efuturo.com • www.efuturo.com • www.efuturo.com • www.efuturo.com • www.efuturo.com • www.efuturo.com • www.efuturo.com • www.efuturo.com

NÁVOD K POUŽITÍ

nabíjecího kabelu efuturo pro režim nabíjení 3

CZ/MLI/AAI/12-11-2020

KS TOOLS Werkzeuge-Maschinen GmbH • Seligenstädter Grund 10 - 12 • D - 63150 Heusenstamm • e-mail: info@efuturo.com • www.efuturo.com

www.efuturo.com • www.efuturo.com • www.efuturo.com • www.efuturo.com • www.efuturo.com • www.efuturo.com • www.efuturo.com

NÁVOD K POUŽITÍ
nabíjecího kabelu efuturo pro režim nabíjení 3

Úvodní informace

Vážený zákazníku!

Zakoupil jste si výrobek od společnosti **efuturo**. Rádi bychom vám poděkovali za důvěru ve společnost **efuturo** a naše výrobky, kterou jste svým nákupem projevil. V tomto návodu naleznete veškeré informace, které jsou nezbytné ke spolehlivému a správnému použití tohoto výrobku. Před použitím výrobku se důkladně seznamte s celým tímto návodem a postupujte podle pokynů, které jsou v něm uvedeny.

Všeobecné informace

Tento návod obsahuje informace pro bezproblémové/bezpečné uvedení výrobku do provozu a obsluhu zařízení.

Seznamte se s tímto návodem ještě před uvedením zařízení do provozu.

Tento návod vám pomůže:

- předejít nebezpečím,
- seznámit se s výrobkem,
- používat výrobek optimálním způsobem,
- zavčas odhalit a odstranit závady,
- předejít poruchám v důsledku nesprávné montáže,
- předejít zbytečným nákladům na opravy a prostojům,
- zvýšit spolehlivost a životnost zařízení,
- zamezit poškození životního prostředí.

Tento návod je důležitou součástí výrobku a musí se uschovat pro případné další použití.

Za škody, které vzniknou v důsledku nedodržení pokynů v tomto návodu, nepřijímá společnost **efuturo GmbH** žádnou odpovědnost

Použití v souladu s určeným účelem

ⓘ Zkouška: V případě pochybností pověřte elektroinstalatéra ověřením způsobilosti nabíjecího kabelu k použití.

Naše nabíjecí kabely pro REŽIM NABÍJENÍ 3 můžete použít k nabíjení svého elektromobilu nebo vozidla s hybridním pohonem z vhodné nabíjecí infrastruktury.

Tento návod je důležitou součástí výrobku a musí se uschovat pro případné další použití.

Za škody, které vzniknou v důsledku nedodržení pokynů v tomto návodu, nepřijímá společnost **efuturo GmbH** žádnou odpovědnost.

Jiné použití je zakázáno a je tedy v rozporu s určeným účelem použití kabelu. Nabíjecí kabel je možné bezpečně používat pouze v případě, že budete postupovat podle pokynů v tomto návodu k použití a v dokumentaci k vozidlu.

- Před použitím nabíjecího kabelu se seznamte s tímto návodem k použití a dokumentací ke svému vozidlu
- Nedodržení pokynů uvedených v tomto návodu k použití může vést ke škodám na zdraví a k hmotným škodám, například úderu elektrickým proudem, zkratu nebo požáru

www.efuturo.com • www.efuturo.com • www.efuturo.com • www.efuturo.com • www.efuturo.com • www.efuturo.com • www.efuturo.com

NÁVOD K POUŽITÍ
nabíjecího kabelu efuturo pro režim nabíjení 3

Použití v rozporu s určeným účelem

Tento nabíjecí kabel je určen k nabíjení elektromobilů se zásuvkou typu 1/typu 2 v režimu 3. Nepoužívejte tento kabel k nabíjení elektromobilů s jiným typem zásuvkykdosen.

Použití v rozporu s určeným účelem zvyšuje riziko škod na zdraví osob a hmotných škod. Je zejména zakázáno:

- Upravovat nabíjecí kabel nebo do něj jakkoliv zasahovat
- Připojovat nabíjecí kabel k vadné nebo nevhodné nabíjecí infrastruktuře, která například není dimenzována pro příslušné trvalé zatížení
- Používat vadný nabíjecí kabel

Za všechny škody na zdraví osob nebo majetku, které vzniknou v důsledku použití v rozporu s určením, nese odpovědnost výhradně uživatel. Společnost **efuturo GmbH** nepřijímá žádnou odpovědnost za chyby v obsluze a škody, které vzniknou v důsledku použití v rozporu s určeným účelem.

Základní bezpečnostní pokyny

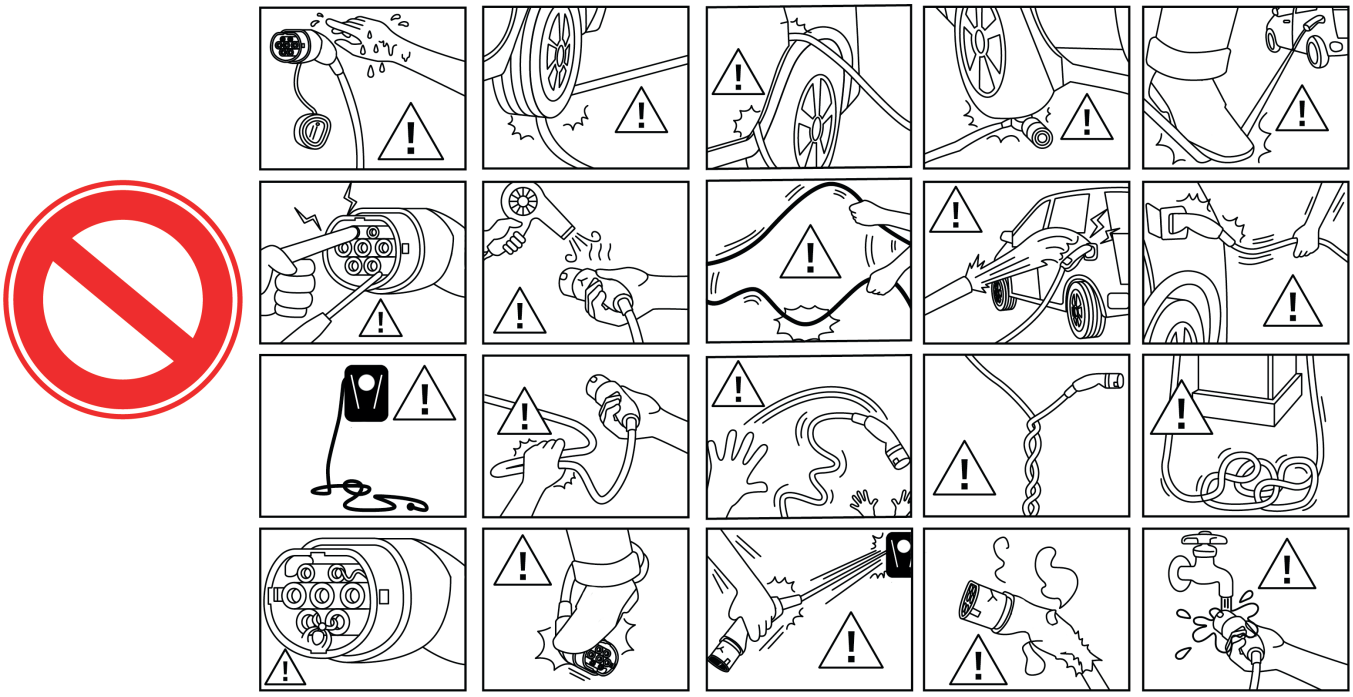

- Nepřejíždějte přes zástrčku
- Nepřejíždějte přes nabíjecí kabel
- Nepřiskřípněte nabíjecí kabel
- Nabíjecí kabel vytahujte z nabíjecí zásuvky výhradně přímo za zástrčku
- Nevystavujte zástrčku a kabel vlivu tepla
- Dávejte pozor na to, abyste nezlomili kabel
- Nekruťte kabelem
- Nenechte děti, aby si hrály s nabíjecím kabelem
- Zamezte kontaktu zvířat s nabíjecím kabelem
- Nepoužívejte adaptérové zástrčky ani prodlužovací kabely
- Nabíjecí kabel zapojujte výhradně do bezporuchové a vhodné nabíjecí infrastruktury
- Zásuvná spojení a zástrčky chraňte před vlivem vlhkosti a před kapalinami
- Nepoužívejte nabíjecí kabel v prostředích s nebezpečím výbuchu, ve kterých se nachází hořlavé kapaliny, plyny nebo prachy

www.efuturo.com • www.efuturo.com • www.efuturo.com • www.efuturo.com • www.efuturo.com • www.efuturo.com • www.efuturo.com

NÁVOD K POUŽITÍ
nabíjecího kabelu efuturo pro režim nabíjení 3

Technické údaje

Model	3,7 kW	7,4 kW	11 kW	22 kW
Zástrčka na straně vozidla	Typ 1/2	Typ 1/2	Typ 2	Typ 2
Režim nabíjení	Režim 3	Režim 3	Režim 3	Režim 3
Třída krytí	IP 44 (s ochrannou krytkou)	IP 44 (s ochrannou krytkou)	IP 44 (s ochrannou krytkou)	IP 44 (s ochrannou krytkou)
Provozní teplota	-25 °C až +50 °C	-25 °C až +50 °C	-25 °C až +50 °C	-25 °C až +50 °C
Tvar kabelu	kroucený	Kroucený / rovný	Kroucený / rovný	Kroucený / rovný
Kabel	3 G 2,5 + 0,5	3 G 6,0 + 0,5	5 G 2,5 + 0,5	5 G 6,0 + 0,5
Certifikáty	TÜV, CE, RoHS	TÜV, CE, RoHS	TÜV, CE, RoHS	TÜV, CE, RoHS
Nabíjecí výkon	Max. 3,7 kW	Max. 7,4 kW	Max. 11 kW	Max. 22 kW
Jmenovité napětí	230 V	230 V	400 V	400 V
Jmenovitá frekvence	50 Hz	50 Hz	50 Hz	50 Hz
Jmenovitý proud	16 A	32 A	16 A	32 A
ochrana proti přehřátí	ano	ano	ano	ano

Obsluha

POŠKOZENÝ NABÍJECÍ KABEL – OHROŽENÍ ŽIVOTA ÚDEREM ELEKTRICKÉHO PROUDU

Poškozený nabíjecí kabel může způsobit smrt nebo vážné zranění.

- Před každým použitím zkontrolujte, zda není nabíjecí kabel poškození (např. praskliny)
- Poškozený nabíjecí kabel nepoužívejte

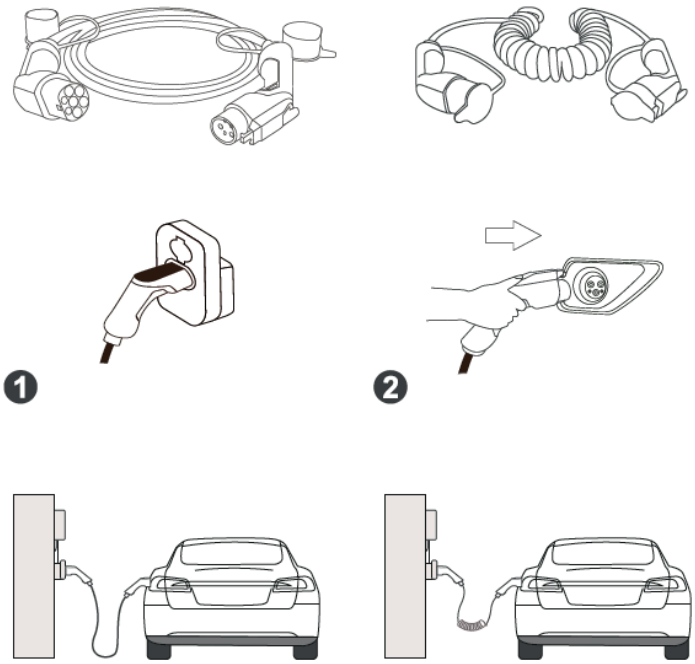

Spuštění procesu nabíjení

- Odviňte nabíjecí kabel
- Odstraňte z přípojek na straně vozidla a na straně nabíjecí infrastruktury ochranné krytky
- Zapojte zástrčku typu 1 nebo typu 2 na straně vozidla a na straně nabíjecí infrastruktury
- Spusťte na vozidle proces nabíjení

www.efuturo.com • www.efuturo.com • www.efuturo.com • www.efuturo.com • www.efuturo.com • www.efuturo.com • www.efuturo.com

NÁVOD K POUŽITÍ
nabíjecího kabelu efuturo pro režim nabíjení 3

Ukončení procesu nabíjení

- Po nabití vozidla ukončete proces nabíjení
- Proces nabíjení ukončete na vozidle
- Odpojte zástrčku typu 1 nebo typu 2 na straně vozidla a na straně nabíjecí infrastruktury
- Nasaďte na přípojky na straně vozidla a na straně nabíjecí infrastruktury ochranné krytky
- Naviňte nabíjecí kabel; pozor, abyste ho nezlomili
- Uschovejte nabíjecí kabel řádným způsobem ve vozidle

Skladování

Při normálním používání se zpravidla nabíjecí kabel vozí v automobilu. Můžete k tomu použít přenosné pouzdro od společnosti **efuturo**, které bylo k tomuto účelu vyrobeno. Nasaďte na nabíjecí zástrčku ochrannou krytu, která je k zástrčce připevněna z výroby, a naviňte nabíjecí kabel tak, abyste ho nezlomili. Nyní kabel uschovejte ve svém vozidle. V případě, že kabel nebudete delší dobu používat, ho nejprve vyčistěte a teprve potom uskladněte.

Čištění

V závislosti na míře znečištění a podmínkách použití můžete nabíjecí kabel čistit suchým nebo vlhkým hadrem.

⚠ **Nepoužívejte k čištění žádné ostré předměty**

Likvidace

Nabíjecí kabel se nesmí vyhazovat do směsného odpadu.

- Vadný nabíjecí kabel nám pošlete zpět. Postaráme se o jeho odbornou likvidaci
- V případě dotazů kontaktujte prodejce nebo zpracovatele odpadu
- Obalový materiál vyhoďte do sběrného kontejneru na lepenku, papír a umělé hmoty

www.efuturo.com • www.efuturo.com • www.efuturo.com • www.efuturo.com • www.efuturo.com • www.efuturo.com • www.efuturo.com • www.efuturo.com

INSTRUCCIONES DE USO

cable de carga efuturo de Modo 3

ES/MLI/AAI/12-11-2020

KS TOOLS Werkzeuge-Maschinen GmbH • Seligenstädter Grund 10 - 12 • D - 63150 Heusenstamm • e-mail: info@efuturo.com • www.efuturo.com

www.efuturo.com • www.efuturo.com • www.efuturo.com • www.efuturo.com • www.efuturo.com • www.efuturo.com • www.efuturo.com

INSTRUCCIONES DE USO
del cable de carga efuturo de Modo 3

Introducción

Estimado cliente:

Ha elegido un producto de la marca **efuturo**. Le agradecemos su confianza en **efuturo** y en nuestros productos. Con estas instrucciones de uso, le ofrecemos toda la información necesaria para un uso seguro y correcto. Por tanto, le rogamos que lea íntegramente las instrucciones de uso y que respete en todo momento las advertencias que encontrará en ellas.

Consideraciones generales

Estas instrucciones de uso le ayudarán a poner en servicio y manejar correctamente el dispositivo, evitando así problemas de funcionamiento y riesgos.

Lea las instrucciones de uso antes de empezar a usar el dispositivo:

Estas instrucciones de uso le ayudarán a:

- Evitar peligros
- Conocer el dispositivo
- Usarlo de forma óptima
- Identificar y eliminar rápidamente cualquier problema
- Evitar problemas de funcionamiento a causa de una instalación inadecuada
- Evitar costes de reparación y tiempos de inactividad
- Aumentar la fiabilidad y prolongar la vida útil del dispositivo
- Evitar riesgos al medio ambiente

Las instrucciones de uso son una parte importante del producto y deben conservarse para su consulta futura.

efuturo GmbH rechaza toda responsabilidad por los daños que se produzcan por no seguir estas instrucciones.

Uso previsto

ⓘ Verificación: En caso de duda, solicite a un electricista cualificado que verifique la idoneidad del cable de carga.

Con nuestros cables de carga de Modo 3, puede cargar su vehículo eléctrico o híbrido a través de una infraestructura de carga adecuada.

Las instrucciones de uso son una parte importante del producto y deben conservarse para su consulta futura.

efuturo GmbH rechaza toda responsabilidad por los daños que se produzcan por no seguir estas instrucciones.

Cualquier otro uso está prohibido y, por tanto, se considera un uso indebido. El cable de carga solo es seguro si se respetan estas instrucciones de uso y la documentación del vehículo.

- Antes de utilizar el cable de carga, lea estas instrucciones de uso y la documentación de su vehículo
- La inobservancia de las indicaciones de estas instrucciones de uso puede provocar lesiones o daños materiales, tales como descargas eléctricas, cortocircuitos o incendios

www.efuturo.com • www.efuturo.com • www.efuturo.com • www.efuturo.com • www.efuturo.com • www.efuturo.com • www.efuturo.com

INSTRUCCIONES DE USO
del cable de carga efuturo de Modo 3

Uso indebido

Este dispositivo es un cable de carga de Modo 3 que solo es apto para vehículos eléctricos dotados de una caja de enchufe de Tipo 1 / Tipo 2. No lo utilice con vehículos eléctricos que presenten otros tipos de cajas de enchufe.

Cualquier uso indebido aumenta el riesgo de lesiones y daños materiales. En particular, se prohíbe lo siguiente:

- Modificar o manipular el cable de carga
- Conectar cables de carga a una infraestructura de carga defectuosa o inadecuada, por ejemplo, una que no esté diseñada para una carga continua correspondiente
- Usar cables de carga defectuosos

El usuario es responsable único de cualquier lesión o daño material que resulte de cualquier uso indebido. **efuturo GmbH** rechaza toda responsabilidad por los errores de manejo que se deriven de un uso indebido.

Instrucciones básicas de seguridad

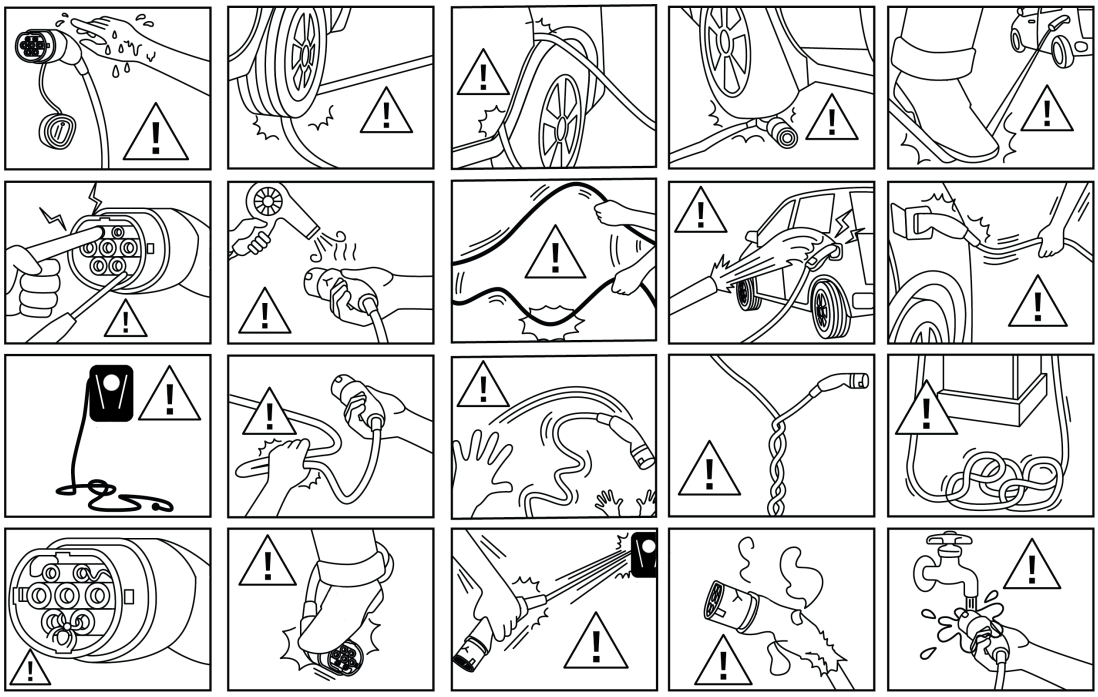

- No pase las ruedas por encima del enchufe
- No pase las ruedas por encima del cable de carga
- No pellizque el cable de carga
- Para desconectar el cable de carga de la caja de enchufe, tire únicamente del enchufe
- No caliente el enchufe ni el cable
- No doble el cable
- No retuerza el cable
- No deje nunca el cable de carga al alcance de los niños
- No deje nunca el cable de carga al alcance de animales
- No utilice enchufes adaptadores o ni cables prolongadores
- Conecte el cable de carga a una infraestructura de carga adecuada y que se encuentre en perfecto estado
- Proteja las conexiones y los dispositivos de enchufe de la humedad y los líquidos
- No utilice el cable de carga en entornos explosivos en presencia de líquidos, gases o polvo inflamables

www.efuturo.com • www.efuturo.com • www.efuturo.com • www.efuturo.com • www.efuturo.com • www.efuturo.com • www.efuturo.com

INSTRUCCIONES DE USO
del cable de carga efuturo de Modo 3

Datos técnicos

Modelo	3,7 kW	7,4 kW	11 kW	22 kW
Enchufe del vehículo	Tipo 1/2	Tipo 1/2	Tipo 2	Tipo 2
Modo de carga	Modo 3	Modo 3	Modo 3	Modo 3
Clase de protección	IP 44 (con tapa de protección)	IP 44 (con tapa de protección)	IP 44 (con tapa de protección)	IP 44 (con tapa de protección)
Temperatura de funcionamiento	-25 °C a +50 °C	-25 °C a +50 °C	-25 °C a +50 °C	-25 °C a +50 °C
Formato de cable	En espiral	En espiral / Forma recta	En espiral / Forma recta	En espiral / Forma recta
Cable	3 G 2,5 + 0,5	3 G 6,0 + 0,5	5 G 2,5 + 0,5	5 G 6,0 + 0,5
Certificación	TÜV, CE, RoHS	TÜV, CE, RoHS	TÜV, CE, RoHS	TÜV, CE, RoHS
Potencia de carga	Hasta 3,7 kW	Hasta 7,4 kW	Hasta 11 kW	Hasta 22 kW
Tensión nominal	230 V	230 V	400 V	400 V
Frecuencia nominal	50 Hz	50 Hz	50 Hz	50 Hz
Corriente nominal	16 A	32 A	16 A	32 A
Protección térmica	Sí	Sí	Sí	Sí

Manejo

CABLE DE CARGA DAÑADO – PELIGRO DE MUERTE POR DESCARGA ELÉCTRICA

Un cable de carga dañado puede provocar la muerte o lesiones graves.

- Inspeccione el cable de carga antes de cada uso para detectar posibles daños (por ejemplo, grietas)
- No utilice ningún cable de carga dañado

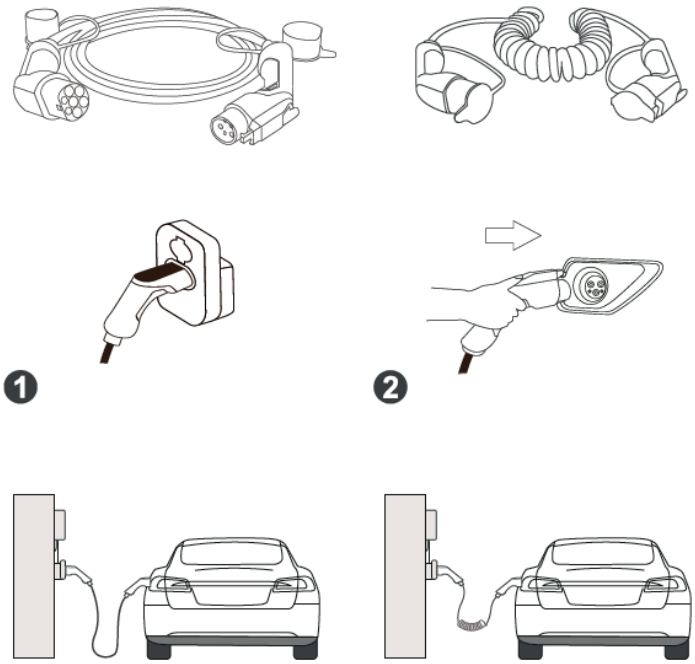

Inicio del proceso de carga

- Desenrolle el cable de carga
- Retire la tapa de protección de los enchufes del lado del vehículo y del lado de la infraestructura
- Enchufe los enchufes de tipo 1 o tipo 2 del vehículo y de la infraestructura
- Inicie el proceso de carga en el vehículo

www.efuturo.com • www.efuturo.com • www.efuturo.com • www.efuturo.com • www.efuturo.com • www.efuturo.com • www.efuturo.com

INSTRUCCIONES DE USO
del cable de carga efuturo de Modo 3

Finalizar el proceso de carga

- Una vez que el vehículo esté cargado, detenga el proceso de carga
- Finalice el proceso de carga en el vehículo
- Desenchufe los enchufes de tipo 1 o tipo 2 del vehículo y de la infraestructura
- Coloque la tapa de protección en el enchufe del vehículo y en el enchufe de la infraestructura
- Enrolle el cable de carga sin dejar dobleces
- Guarde correctamente el cable de carga en el vehículo

Almacenamiento

Con un uso normal, lo habitual es transportar el cable de carga en el propio vehículo. Puede usar para ello la bolsa de transporte **efuturo** prevista para ello. Coloque en los enchufes de carga las tapas de protección entregadas de fábrica y, a continuación, enrolle el cable de carga sin dejar dobleces. Ahora, guarde el cable en su vehículo. Si prevé que estará guardado durante un periodo prolongado, limpie de antemano el cable de carga.

Limpieza

Dependiendo de las condiciones de suciedad y funcionamiento, el cable de carga se puede limpiar con un paño seco o húmedo.

⚠ **No utilice productos limpiadores agresivos**

Eliminación

El cable de carga no debe desecharse junto con los residuos domésticos.

- Le rogamos que nos remita el cable de carga si encuentra algún defecto. Nos encargamos de su eliminación adecuada por usted
- Si tiene alguna pregunta, póngase en contacto con un distribuidor o una empresa de gestión de residuos
- Deseche el material de embalaje en los contenedores de recogida de cartón, papel y plásticos

www.efuturo.com • www.efuturo.com • www.efuturo.com • www.efuturo.com • www.efuturo.com • www.efuturo.com • www.efuturo.com • www.efuturo.com

NOTICE D'UTILISATION

Câble de charge efuturo mode 3

FR/MLI/NST/19-11-2020

KS TOOLS Werkzeuge-Maschinen GmbH • Seligenstädter Grund 10 - 12 • D - 63150 Heusenstamm • e-mail: info@efuturo.com • www.efuturo.com

www.efuturo.com • www.efuturo.com • www.efuturo.com • www.efuturo.com • www.efuturo.com • www.efuturo.com • www.efuturo.com

NOTICE D'UTILISATION
Câble de charge efuturo mode 3

Introduction

Cher client, chère cliente,

vous avez choisi un article de la maison **efuturo**. Nous vous remercions pour la confiance que vous témoignez envers **efuturo** et nos articles. Dans cette notice, vous trouverez toutes les informations nécessaires pour une utilisation conforme et sûre. Veuillez donc lire la notice dans son intégralité avant utilisation et toujours respecter les consignes qu'elle contient.

Généralités

Cette notice vous aide à mettre en service et manipuler votre appareil sans erreur ni danger.

Lisez la notice avant de mettre l'appareil en service.

Cette notice vous aidera à :

- Éviter les dangers
- Découvrir l'appareil
- Obtenir un fonctionnement optimal
- Détecter et corriger les erreurs en temps voulu
- Éviter les dysfonctionnements causés par une installation non conforme
- Éviter les coûts liés aux réparations et les périodes de pannes
- Augmenter la fiabilité et la durée de vie de l'appareil
- Éviter de mettre l'environnement en danger

Cette notice fait partie intégrante du produit et doit être conservée pour un usage ultérieur.

efuturo GmbH décline toute responsabilité en cas de dommages causés par un non-respect de cette notice.

Utilisation conforme

ⓘ Contrôle : En cas de doute, faire contrôler la compatibilité du câble de charge par un électricien professionnel.

Avec nos câbles de charge MODE 3, vous pouvez charger votre véhicule électrique ou hybride sur une infrastructure de charge conçue à cet effet.

Cette notice fait partie intégrante du produit et doit être conservée pour un usage ultérieur.

efuturo GmbH décline toute responsabilité en cas de dommages causés par un non-respect de cette notice.

Une autre utilisation n'est pas autorisée et donc non conforme aux dispositions. Le câble de charge n'est sécurisé que si l'utilisateur respecte cette notice et la documentation du véhicule.

- Lisez cette notice et la documentation de votre véhicule avant d'utiliser le câble de charge
- Le non-respect des consignes de cette notice d'utilisation peut causer des dommages corporels ou matériels, par ex. un choc électrique, un court-circuit ou un incendie

www.efuturo.com • www.efuturo.com • www.efuturo.com • www.efuturo.com • www.efuturo.com • www.efuturo.com • www.efuturo.com

NOTICE D'UTILISATION
Câble de charge efuturo mode 3

Utilisation non conforme aux dispositions

Ce câble est un câble de charge de mode 3, conçu uniquement pour les véhicules électriques munis de prises de type 1 / type 2. Ne l'utilisez pas pour des véhicules électriques munis d'autres types de prises.

Une utilisation non conforme aux dispositions augmente le risque de dommages corporels et matériels. Les actions interdites sont notamment:

- La modification ou la manipulation du câble de charge
- Le raccordement du câble de charge à une infrastructure de charge défectueuse ou inappropriée, par ex. non conçue pour la contrainte continue qui s'applique
- L'utilisation d'un câble de charge défectueux

L'utilisateur est responsable de tous les dommages corporels et matériels provoqués par une utilisation non conforme aux dispositions. **efuturo GmbH** décline toute responsabilité en cas d'erreurs de manipulation ou de dommages dus à une utilisation non conforme aux dispositions.

Consignes de sécurité fondamentales

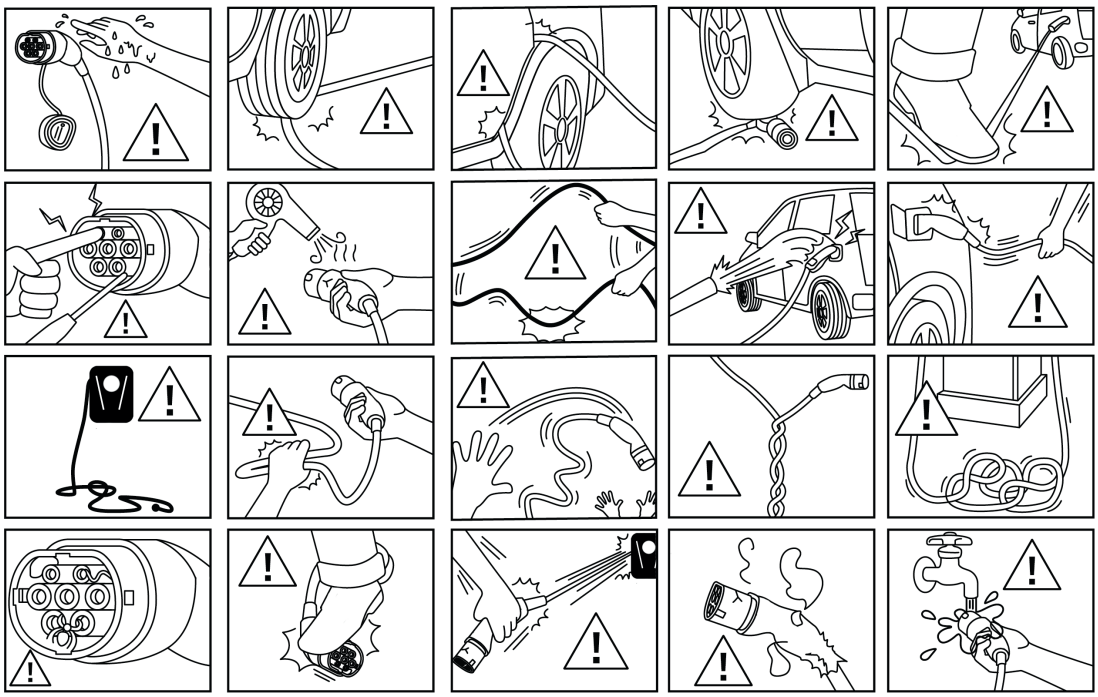

- Ne pas rouler sur le connecteur
- Ne pas rouler sur le câble de charge
- Ne pas coincer le câble de charge
- Débrancher uniquement le câble de charge de la prise de charge en tirant directement sur le connecteur
- Ne pas chauffer le connecteur ni le câble
- Ne pas plier le câble
- Ne pas torsader le câble
- Maintenir le câble de charge hors de portée des enfants
- Maintenir le câble de charge hors de portée des animaux
- Ne pas utiliser d'adaptateur ou de rallonge électrique
- Raccorder le câble de charge à une infrastructure de charge adaptée et sans erreur
- Protéger les conduites et connecteurs de l'humidité et des liquides
- Ne pas utiliser le câble de charge dans un environnement explosif où se trouvent des liquides, gaz ou poussières inflammables

www.efuturo.com • www.efuturo.com • www.efuturo.com • www.efuturo.com • www.efuturo.com • www.efuturo.com • www.efuturo.com

NOTICE D'UTILISATION
Câble de charge efuturo mode 3

Données techniques

Modèle	3,7 kW	7,4 kW	11 kW	22 kW
Connecteur côté véhicule	Type 1/2	Type 1/2	Type 2	Type 2
Mode de charge	Mode 3	Mode 3	Mode 3	Mode 3
Classe de protection	IP 44 (avec capuchon de protection)	IP 44 (avec capuchon de protection)	IP 44 (avec capuchon de protection)	IP 44 (avec capuchon de protection)
Température d'utilisation	-25°C à +50°C	-25°C à +50°C	-25°C à +50°C	-25°C à +50°C
Forme du câble	Spiralé	Spiralé / Droit	Spiralé / Droit	Spiralé / Droit
Câble	3 G 2,5 + 0,5	3 G 6,0 + 0,5	5 G 2,5 + 0,5	5 G 6,0 + 0,5
Certification	TÜV, CE, RoHS	TÜV, CE, RoHS	TÜV, CE, RoHS	TÜV, CE, RoHS
Puissance de charge	Jusqu'à 3,7 kW	Jusqu'à 7,4 kW	Jusqu'à 11 kW	Jusqu'à 22 kW
Tension nominale	230 V	230 V	400 V	400 V
Fréquence nominale	50 Hz	50 Hz	50 Hz	50 Hz
Intensité nominale	16 A	32 A	16 A	32 A
Disjoncteur thermique	oui	oui	oui	oui

Utilisation

CABLE DE CHARGE ENDOMMAGE – DANGER DE MORT EN CAS DE CHOC ELECTRIQUE

Un câble de charge endommagé peut provoquer la mort ou de graves blessures.

- Contrôler l'absence de dommages (par ex. fissures) sur le câble de charge avant chaque utilisation
- Ne pas utiliser le câble de charge s'il est endommagé

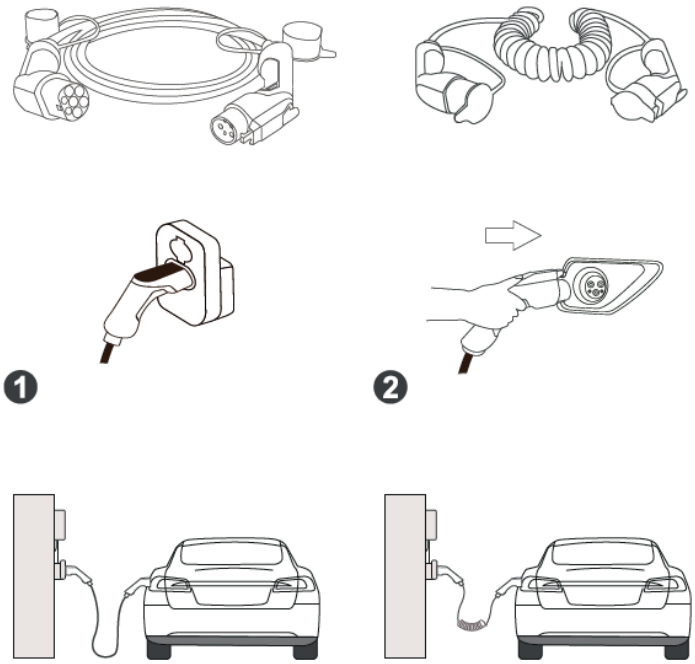

Démarrer la charge

- Dérouler le câble de charge
- Retirer le cache de protection des connecteurs du véhicule et de l'infrastructure
- Brancher le connecteur de type 1 ou 2 dans le véhicule et l'infrastructure
- Démarrer la charge sur le véhicule

www.efuturo.com • www.efuturo.com • www.efuturo.com • www.efuturo.com • www.efuturo.com • www.efuturo.com • www.efuturo.com

Arrêter la charge

- Arrêter la charge dès que le véhicule est chargé
- Arrêter la charge sur le véhicule
- Débrancher le connecteur de type 1 ou 2 dans le véhicule et l'infrastructure
- Remettre le cache de protection des connecteurs du véhicule et de l'infrastructure
- Enrouler le câble de charge sans le tordre
- Ranger correctement le câble de charge dans le véhicule

Stockage

En utilisation normale, le câble de charge est généralement rangé dans le véhicule. Vous pouvez utiliser pour cela le sac de transport d'**efuturo** prévu à cet effet. Placez les embouts de protection fournis départ usine sur les connecteurs de charge, puis enroulez le câble de charge sans le tordre. Rangez-le dans votre véhicule. Si le câble de charge est stocké de manière prolongée, nettoyez-le auparavant.

Nettoyage

En fonction de son encrassement et des conditions d'utilisation, le câble de charge peut être nettoyé avec un chiffon sec ou humide.

Ne pas utiliser de détergents agressifs

Élimination

Le câble de charge ne doit pas être éliminé avec les déchets ménagers.

- Veuillez nous renvoyer le câble de charge défectueux. Nous nous chargerons de son élimination conforme pour vous
- En cas de questions, veuillez contacter le revendeur ou l'entreprise d'élimination
- Éliminez l'emballage dans le conteneur à carton, papier et plastique

www.efuturo.com • www.efuturo.com • www.efuturo.com • www.efuturo.com • www.efuturo.com • www.efuturo.com • www.efuturo.com • www.efuturo.com

UPUTE ZA UPORABU

efuturo kabela za punjenje Mode 3

HR/MLI/FFI/25-11-2020

KS TOOLS Werkzeuge-Maschinen GmbH • Seligenstädter Grund 10 - 12 • D - 63150 Heusenstamm • e-mail: info@efuturo.com • www.efuturo.com

www.efuturo.com • www.efuturo.com • www.efuturo.com • www.efuturo.com • www.efuturo.com • www.efuturo.com • www.efuturo.com

UPUTE ZA UPORABU
efuturo kabela za punjenje Mode 3

Uvod

Poštovani klijenti!

Odlučili ste se za proizvod iz kuće **efuturo**. Zahvaljujemo se na vašem povjerenju koje ste ukazali kući **efuturo** i našim proizvodima. U ovim ćete uputama naći sve informacije koje su vam potrebne za sigurnu i stručnu primjenu. Zato pročitajte cijele upute prije primjene i uvijek slijedite u njoj sadržane napomene.

Opće informacije

Ove upute će vam pomoći u puštanju u rad i rukovanju uređajem bez smetnji i bez opasnosti.

Pročitajte upute prije puštanja uređaja u rad.

Ove upute vam mogu pomoći kod:

- sprječavanja izlaganja opasnostima
- upoznavanja uređaja
- postizanja optimalne funkcije
- pravovremenog prepoznavanju nedostataka i njihovom otklanjanju
- izbjegavanja smetnji usljed nestručne instalacije
- sprječavanja izlaganja troškovima popravaka i razdoblja nekorištenja uređaja
- povećanja pouzdanosti i vijeka trajanja
- sprječavanja opasnosti po okoliš

Upute su važan sastavni dio proizvoda i moraju se čuvati i za kasniju uporabu.

Za štete koje nastanu usljed nepridržavanja ovih uputa, **efuturo GmbH** ne preuzima odgovornost.

Propisana primjena

ⓘ Provjera: Kabel za punjenje u slučaju sumnje na funkcionalnost treba provjeriti električar.

Uz pomoć naših Mode 3 kabela za punjenje možete napuniti vaše električno ili hibridno vozilo na za to odgovarajućoj infrastrukturi za punjenje.

Upute su važan sastavni dio proizvoda i moraju se čuvati i za kasniju uporabu.

Za štete koje nastanu usljed nepridržavanja ovih uputa, **efuturo GmbH** ne preuzima odgovornost.

Drugačija primjena nije dozvoljena i time je protivna propisanoj primjeni. Kabel za punjenje je siguran samo kada se slijede ove upute za uporabu te dokumentacija vozila.

- prije primjene kabela za punjenje pročitajte ove upute za uporabu te dokumentaciju vašeg vozila
- Nepridržavanje napomena u ovim uputama za uporabu može dovesti do ozljeda ili materijalne štete, na primjer električnog udara, kratkog spoja ili požara

www.efuturo.com • www.efuturo.com • www.efuturo.com • www.efuturo.com • www.efuturo.com • www.efuturo.com • www.efuturo.com

UPUTE ZA UPORABU
efuturo kabela za punjenje Mode 3

Nepropisna primjena

U pitanju je Mode 3 kabel za punjenje koji je podoban samo za električna vozila s utičnicom tipa 1 / tipa 2. Nemojte ga koristiti za električna vozila s drugim tipovima utičnica.

Nepropisnom primjenom povećava se rizik od ozljeda i materijalne štete. Naročito je zabranjeno:

- promjene ili manipulacije na kabelu za punjenje
- priključivanje kabela za punjenje na neispravnu ili neodgovarajuću infrastrukturu za punjenje koja, na primjer, nije namijenjena za odgovarajuće dugotrajno opterećenje
- primjena neispravnog kabela za punjenje

Za sve ozljede i materijalne štete koje nastanu usljed nepropisne primjene odgovoran je korisnik. **efuturo GmbH** ne preuzima odgovornost za pogreške u rukovanju i štete nastale usljed nepropisne primjene.

Osnovne sigurnosne napomene

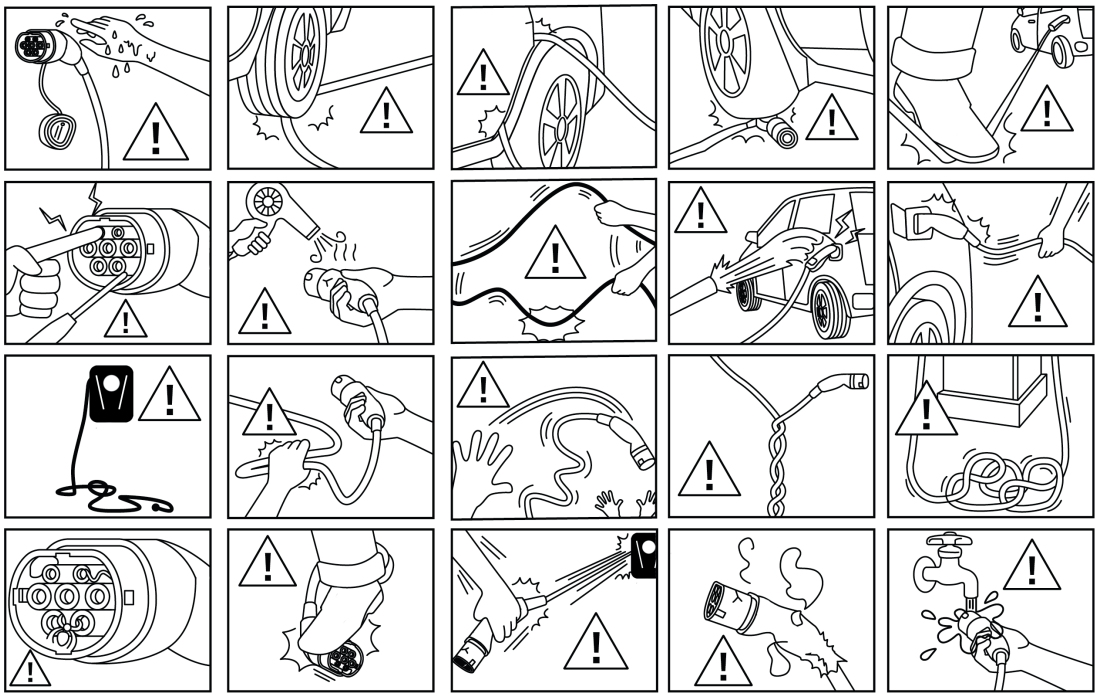

- Voditi računa da se utikač ne pregazi
- Voditi računa da se kabel za punjenje ne pregazi
- Voditi računa da se kabel za punjenje ne uklješti
- Kabel za punjenje izvlačiti iz utičnice za punjenje samo izravnim povlačenjem utikača
- Utikač i kabel se ne smiju pregrijati
- Kabel ne presavijati
- Kabel ne uvijati
- Ne dozvoljavati djeci pristup kabelu
- Ne dozvoljavati životinjama pristup kabelu
- Ne koristiti prilagodnik ili produžni kabel
- Kabel za punjenje priključiti na ispravnu i odgovarajuću infrastrukturu za punjenje
- Utične spojeve i utične uređaje zaštititi od vlage i tekućine
- Kabel za punjenje ne koristiti u okruženju u kojem postoji opasnost od eksplozije i u kojem se nalaze zapaljive tekućine, plinovi ili prašina

www.efuturo.com • www.efuturo.com • www.efuturo.com • www.efuturo.com • www.efuturo.com • www.efuturo.com • www.efuturo.com

UPUTE ZA UPORABU
efuturo kabela za punjenje Mode 3

Tehnički podaci

Model	3,7 kW	7,4 kW	11 kW	22 kW
Utikač za vozilo	tip 1/2	tip 1/2	Tip 2	Tip 2
Modus punjenja	Mode 3	Mode 3	Mode 3	Mode 3
Klasa zaštite	IP 44 (sa zaštitnom kapom)	IP 44 (sa zaštitnom kapom)	IP 44 (sa zaštitnom kapom)	IP 44 (sa zaštitnom kapom)
Radna temperatura	-25 °C do +50 °C	-25 °C do +50 °C	-25 °C do +50 °C	-25 °C do +50 °C
Oblik kabela	spiralni	spiralni / prav	spiralni / prav	spiralni / prav
Kabel	3 G 2,5 + 0,5	3 G 6,0 + 0,5	5 G 2,5 + 0,5	5 G 6,0 + 0,5
Certifikacija	TÜV, CE, RoHS	TÜV, CE, RoHS	TÜV, CE, RoHS	TÜV, CE, RoHS
Snaga punjenja	do 3,7 kW	do 7,4 kW	do 11 kW	do 22 kW
Nominalni napon	230 V	230 V	400 V	400 V
Nominalna frekvencija	50 Hz	50 Hz	50 Hz	50 Hz
Nominalna struja	16 A	32 A	16 A	32 A
Zaštita od pregrijavanja	da	da	da	da

Rukovanje

⚠ OŠTEĆENI KABEL ZA PUNJENJE – OPASNOST PO ŽIVOT USLJED STRUJNOG UDARA

Oštećeni kabel za punjenje može dovesti do smrti ili teških ozljeda.

- Kabel za punjenje prije svake uporabe provjeriti na oštećenja (npr. napukline)
- Oštećeni kabel za punjenje ne koristiti

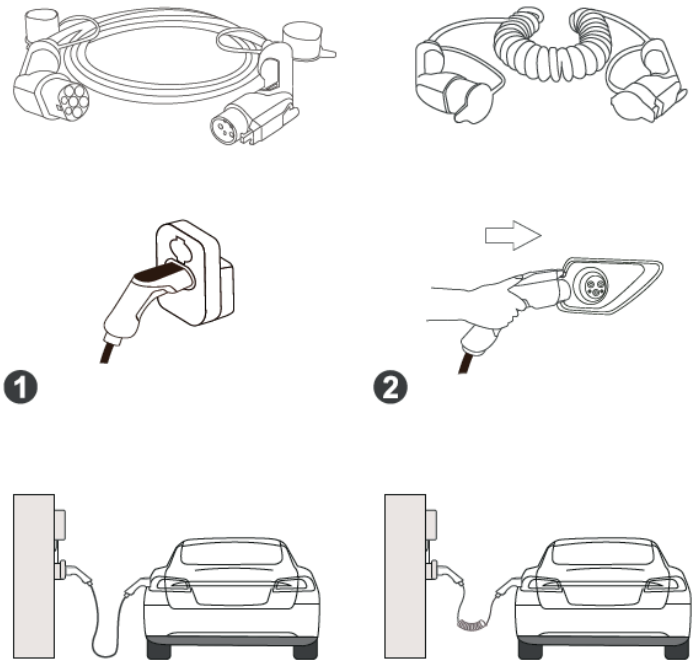

Pokretanje postupka punjenja

- Odmotati kabel za punjenje
- Skinuti zaštitnu kapu s utikača za vozilo i utikača infrastrukture
- Priključiti utikač tipa 1 odnosno tipa 2 iz vozila i iz infrastrukture
- Pokrenuti postupak punjenja na vozilu

www.efuturo.com • www.efuturo.com • www.efuturo.com • www.efuturo.com • www.efuturo.com • www.efuturo.com • www.efuturo.com

Završetak postupka punjenja

- Čim se vozilo napuni, završiti postupak punjenja
- Završiti postupak punjenja na vozilu
- Izvući utikač tipa 1 odnosno tipa 2 iz vozila i iz infrastrukture
- Staviti zaštitnu kapu na utikač za vozilo i utikač infrastrukture
- Namotati kabel za punjenje bez lomljenja
- Kabel za punjenje ispravno smjestiti u vozilo

Skladištenje

Tijekom normalne primjene, kabel za punjenje po pravilu čuvate u vozilu. U tu svrhu možete koristiti za to predviđenu torbu **efuturo**. Stavite tvornički montiranu zaštitnu kapu na utikač za punjenje, a zatim namotajte kabel bez lomljenja. Sada ga možete staviti u svoje vozilo. U slučaju dužeg skladištenja, kabel treba prethodno očistiti.

Čišćenje

Ovisno o zaprljanosti i uvjeta primjene, kabel za punjenje može se očistiti suhom ili vlažnom krpom.

Ne koristiti oštra sredstva za čišćenje

Bacanje

Kabel za punjenje ne smije se bacati s ostalim kućnim smećem.

- Molimo vas da neispravni kabel pošaljete natrag. Preuzet ćemo stručno odlaganje za vas
- U slučaju pitanja, obratite se prodavaču ili komunalnoj službi
- Ambalažu odložite u kontejnere za skupljanje kartona, papira i plastike

www.efuturo.com • www.efuturo.com • www.efuturo.com • www.efuturo.com • www.efuturo.com • www.efuturo.com • www.efuturo.com • www.efuturo.com

KEZELÉSI ÚTMUTATÓ

efuturo 3-as módú töltőkábel

HU/MLI/FFI/30-11-2020

KS TOOLS Werkzeuge-Maschinen GmbH • Seligenstädter Grund 10 - 12 • D - 63150 Heusenstamm • e-mail: info@efuturo.com • www.efuturo.com

www.efuturo.com • www.efuturo.com • www.efuturo.com • www.efuturo.com • www.efuturo.com • www.efuturo.com • www.efuturo.com

KEZELÉSI ÚTMUTATÓ
efuturo 3-as módú töltőkábel

Bevezetés

Kedves Ügyfelünk!

Ön az **efuturo** termékét választotta. Köszönjük bizalmát, amit az electrába és termékeinkbe helyez. Ebben az útmutatóban megtalál minden szükséges információt arról, amire a biztonságos és rendeltetésszerű használathoz szüksége van. Ezért kérjük, használat előtt olvassa végig az útmutatót, és tartsa be az abban található útmutatásokat.

Általános információk

Ez az útmutató segíti Önt az eszköz zavarmentes / biztonságos üzembe helyezésében és kezelésében.

Kérjük olvassa el az útmutatót az eszköz üzembe helyezése előtt.

Ez az útmutató segít Önnek:

- veszélyeket elhárítani
- megismerni a készüléket
- elérni az optimális működést
- hibákat időben felismerni és megszüntetni
- nem rendeltetésszerű telepítés miatti hibákat elkerülni
- megelőzni a javítási költségeket és kiesési időket
- a készülék megbízhatóságát és élettartamát növelni
- a környezet károsítását megelőzni

Az útmutató fontos része a terméknek, és későbbi használatra meg kell őrizni.

Az útmutató be nem tartásából eredő károkért az **efuturo GmbH** nem vállal felelősséget.

Rendeltetésszerű használat

ⓘ Ellenőrzés: A töltőkábelt kétségek esetén villanyszerelő által ellenőriztetni alkalmasságra.

A 3-as módú töltőkábelünkkel az elektromos és hibrid járművet fel tudja tölteni az arra alkalmas töltési infrastruktúrán.

Az útmutató fontos része a terméknek, és későbbi használatra meg kell őrizni.

Az útmutató be nem tartásából eredő károkért az **efuturo GmbH** nem vállal felelősséget.

Más használat nem engedélyezett és ezáltal nem rendeltetésszerű. A töltőkábel csak akkor biztonságos, ha ezt a használati útmutatót és a jármű dokumentációját betartják.

- A töltőkábel használata előtt olvassa el ezt a használati útmutató és a járműve dokumentációját.
- Az ezen használati útmutatóban található útmutatások be nem tartása személyi sérülésekhez vagy vagyoni kárhoz vezethetnek, mint pl. áramütés, rövidzárlat vagy tűz

www.efuturo.com • www.efuturo.com • www.efuturo.com • www.efuturo.com • www.efuturo.com • www.efuturo.com • www.efuturo.com

KEZELÉSI ÚTMUTATÓ
efuturo 3-as módú töltőkábel

Nem rendeltetésszerű használat

Ez 3-es módú töltőkábel, ami csak 1-es / 2-es típusú csatlakozó aljzatú elektromos járműveknél használható. Ne használja más típusú csatlakozó aljzattal rendelkező elektromos járművekkel.

A nem rendeltetésszerű használat növeli a személyi sérülések és vagyoni károk kockázatát. Különösképpen tilos:

- A töltőkábel átalakítása vagy manipulálása
- Töltőkábelt hibás vagy nem alkalmas töltési infrastruktúrához csatlakoztatni, ami pl. nem megfelelő tartós terhelésre lett kialakítva
- Meghibásodott töltőkábel használata

Minden személyi sérülésért és vagyoni kárért, ami nem rendeltetésszerű használat miatt keletkezik, a felhasználó a felelős. Az **efuturo GmbH** nem vállal felelősséget kezelési hibákért és károkért, ami nem rendeltetésszerű használatból adódik.

Alapvető biztonsági előírások

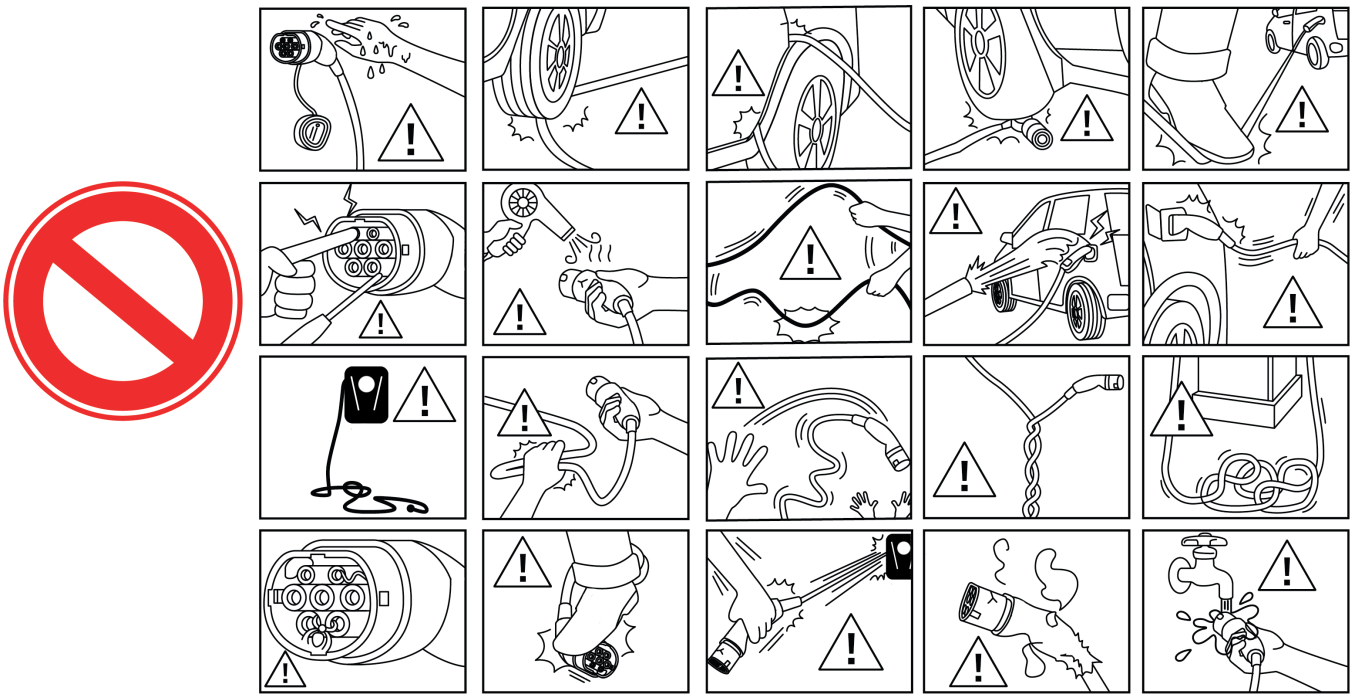

- Ne hajtson át a dugón
- Ne hajtson át a töltőkábelen
- Ne szorítsa be a töltőkábelt
- A töltőkábelt csak közvetlenül a dugóval húzza ki a töltő csatlakozó aljzatból
- Ne melegítse fel a dugót és a kábelt
- Ne törje meg a kábelt
- Ne csavarja el a kábelt
- Gyereket tartsa távol a töltőkábeltől
- Állatokat tartsa távol a töltőkábeltől
- Ne használjon adapterdugót vagy hosszabbítót
- Töltőkábelt csak hibamentes és alkalmas töltési infrastruktúrához csatlakoztassa
- A csatlakozásokat és csatlakozó eszközöket védje a nedvességtől és folyadékoktól
- Ne használja a töltőkábelt robbanásveszélyes környezetben, ahol éghető folyadékok,, gázok vagy porok találhatóak

www.efuturo.com • www.efuturo.com • www.efuturo.com • www.efuturo.com • www.efuturo.com • www.efuturo.com • www.efuturo.com

KEZELÉSI ÚTMUTATÓ
efuturo 3-as módú töltőkábel

Műszaki adatok

Modell	3,7 kW	7,4 kW	11 kW	22 kW
Dugó jármű oldalán	1./2. típus	1./2. típus	2. típus	2. típus
Töltési mód	3-as mód	3-as mód	3-as mód	3-as mód
védettségi osztály	IP 44 (védőkupakkal)	IP 44 (védőkupakkal)	IP 44 (védőkupakkal)	IP 44 (védőkupakkal)
üzemi hőmérséklet:	-25°C-tól +50°C-ig	-25°C-tól +50°C-ig	-25°C-tól +50°C-ig	-25°C-tól +50°C-ig
Kábelforma	spirális	spirális / egyenes	spirális / egyenes	spirális / egyenes
Kábel	3 G 2,5 + 0,5	3 G 6,0 + 0,5	5 G 2,5 + 0,5	5 G 6,0 + 0,5
Tanúsítás	TÜV, CE, RoHS	TÜV, CE, RoHS	TÜV, CE, RoHS	TÜV, CE, RoHS
Töltési teljesítmény	3,7 kW-ig	7,4 kW-ig	11 kW-ig	22 kW-ig
névleges feszültség	230 V	230 V	400 V	400 V
Névleges frekvencia	50 Hz	50 Hz	50 Hz	50 Hz
Névleges áramerősség	16 A	32 A	16 A	32 A
Túlmelegedés elleni védelem	igen	igen	igen	igen

Kezelés

MEGSÉRÜLT TÖLTŐKÁBEL – ÁRAMÜTÉS MIATTI ÉLETVESZÉLY

Sérült töltőkábel halálhoz vagy súlyos sérülésekhez vezethet.

- A töltőkábelt minden használat előtt ellenőrizni kell sérülésekre (pl. repedések)
- Sérült töltőkábelt tilos használni

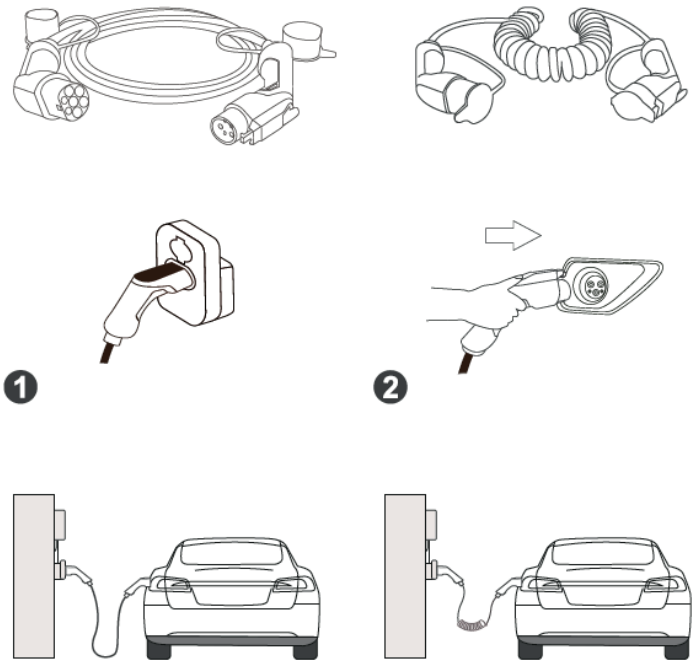

Töltési folyamat elkezdése

- Töltőkábelt tekerje le
- A jármű és infrastruktúra oldali dugó védőkupakját vegye le
- 1-es típusú, ill. 2-es típusú dugót a jármű és infrastruktúra oldalán dugja be
- Indítsa el a töltési folyamatot a járműnél

www.efuturo.com • www.efuturo.com • www.efuturo.com • www.efuturo.com • www.efuturo.com • www.efuturo.com • www.efuturo.com

KEZELÉSI ÚTMUTATÓ
efuturo 3-as módú töltőkábel

Töltési folyamat befejezése

- Amint a jármű feltöltődött, fejezze a töltési folyamatot
- Fejezze be a töltési folyamatot a járműnél
- 1-es típusú, ill. 2-es típusú dugót a jármű és infrastruktúra oldalán húzza ki
- A jármű és infrastruktúra oldali dugó védőkupakját tegye fel
- Töltőkábelt törésmentesen tekerje össze
- Töltőkábelt szakszerűen tegye el a járműbe

Tárolás

Normál használat esetén a töltőkábelt általában a járműben vigye magával. Ehhez használhatja az **efuturo** erre tervezett hordtáskáját. Helyezze fel a gyárilag felszerelt védőkupakokat a töltődugókra és azután törésmentesen tekerje össze a töltőkábelt. Ezután ezt helyezze el a járműben. Hosszabb tárolás esetén előtte tisztítsa meg a töltőkábelt.

Tisztítás

Szennyeződéstől és használati körülményektől függően a töltőkábelt száraz vagy nedves kendővel tisztítsa.

Ne használjon éles tisztítószereket

Hulladékkezelés

A töltőkábelt tilos a kommunális hulladékba dobni.

- Kérjük küldje vissza nekünk a meghibásodott töltőkábelt. Átvesszük Öntől a szakszerű hulladékkezelés
- Kérdés esetén lépjen kapcsolatba kereskedőjével vagy hulladékkezelőjével
- A csomagoló anyagokat a papír és műanyag gyűjtőtartályokba dobja ki

www.efuturo.com • www.efuturo.com • www.efuturo.com • www.efuturo.com • www.efuturo.com • www.efuturo.com • www.efuturo.com • www.efuturo.com

ISTRUZIONI PER L'USO

Cavo di ricarica efuturo modalità 3

IT/MLI/FFI/19-11-2020

KS TOOLS Werkzeuge-Maschinen GmbH • Seligenstädter Grund 10 - 12 • D - 63150 Heusenstamm • e-mail: info@efuturo.com • www.efuturo.com

www.efuturo.com • www.efuturo.com • www.efuturo.com • www.efuturo.com • www.efuturo.com • www.efuturo.com • www.efuturo.com

ISTRUZIONI PER L'USO
cavo di ricarica efuturo modalità 3

Introduzione

Introduzione,

ha scelto un prodotto della ditta **efuturo**. La ringraziamo per la sua fiducia in **efuturo** e nei nostri prodotti. In queste istruzioni troverà tutte le informazioni necessarie per un utilizzo sicuro e appropriato. La preghiamo quindi di leggere fino in fondo queste istruzioni prima dell'utilizzo e di attenersi a quanto qui riportato.

Generale

Le presenti istruzioni la assistono per la messa in funzione senza problemi / senza pericoli e per l'uso dell'apparecchio.

Legga le istruzioni prima di mettere in funzione l'apparecchio.

Queste istruzioni la aiutano a:

- prevenire i pericoli
- conoscere l'apparecchio
- ottenere il funzionamento ottimale
- riconoscere tempestivamente eventuali difetti e rimuoverli
- evitare anomalie mediante un'installazione a regola d'arte
- evitare costi per le riparazioni e tempi di inattività
- aumentare l'affidabilità e la durata dell'apparecchio
- evitare rischi per l'ambiente

Le istruzioni sono un importante elemento del prodotto e devono essere conservate per gli utilizzi successivi.

efuturo GmbH non si assume alcuna responsabilità per danni dovuti alla mancata osservanza delle presenti istruzioni.

Utilizzo conforme alle disposizioni

ⓘ Controllo: In caso di dubbio incaricare un elettricista specializzato di verificare l'idoneità del cavo di ricarica.

Con questi cavi di ricarica MODALITÀ 3 è possibile ricaricare un veicolo elettrico o ibrido presso un'infrastruttura di ricarica idonea a tale scopo.

Le istruzioni sono un importante elemento del prodotto e devono essere conservate per gli utilizzi successivi.

efuturo GmbH non si assume alcuna responsabilità per danni dovuti alla mancata osservanza delle presenti istruzioni.

Qualsiasi altro utilizzo non è consentito e pertanto risulta non conforme. Il cavo di ricarica è sicuro soltanto se si rispettano le presenti istruzioni per l'uso e la documentazione del veicolo.

- Prima di utilizzare il cavo di ricarica leggere queste istruzioni per l'uso e la documentazione relativa al veicolo
- Il mancato rispetto delle avvertenze riportate in queste istruzioni per l'uso può causare danni a persone e cose, come per esempio a causa di scosse elettriche, cortocircuito o incendio

www.efuturo.com • www.efuturo.com • www.efuturo.com • www.efuturo.com • www.efuturo.com • www.efuturo.com • www.efuturo.com

ISTRUZIONI PER L'USO
cavo di ricarica efuturo modalità 3

Utilizzo conforme alle disposizioni

Questo è un cavo di ricarica modalità 3 adatto esclusivamente a veicoli elettrici con presa tipo 1 / tipo 2. Non utilizzarla per veicoli elettrici con prese di altro tipo.

A causa di un utilizzo non conforme alle disposizioni il rischio di danni a persone e cose aumenta. In particolare è vietato:

- Modificare o manipolare il cavo di ricarica
- Collegare il cavo di ricaricare a un'infrastruttura di ricarica difettosa o inadeguata, che non sia per esempio progettata per un carico permanente
- Utilizzare cavi di ricarica difettosi

L'utente è responsabile di tutti i danni a persone e cose che risultano a causa di un utilizzo non conforme alle disposizioni. **efuturo GmbH** non si assume alcuna responsabilità per errori di utilizzo e danni che risultano da utilizzi non conformi alle disposizioni.

Avvertenze di sicurezza fondamentali

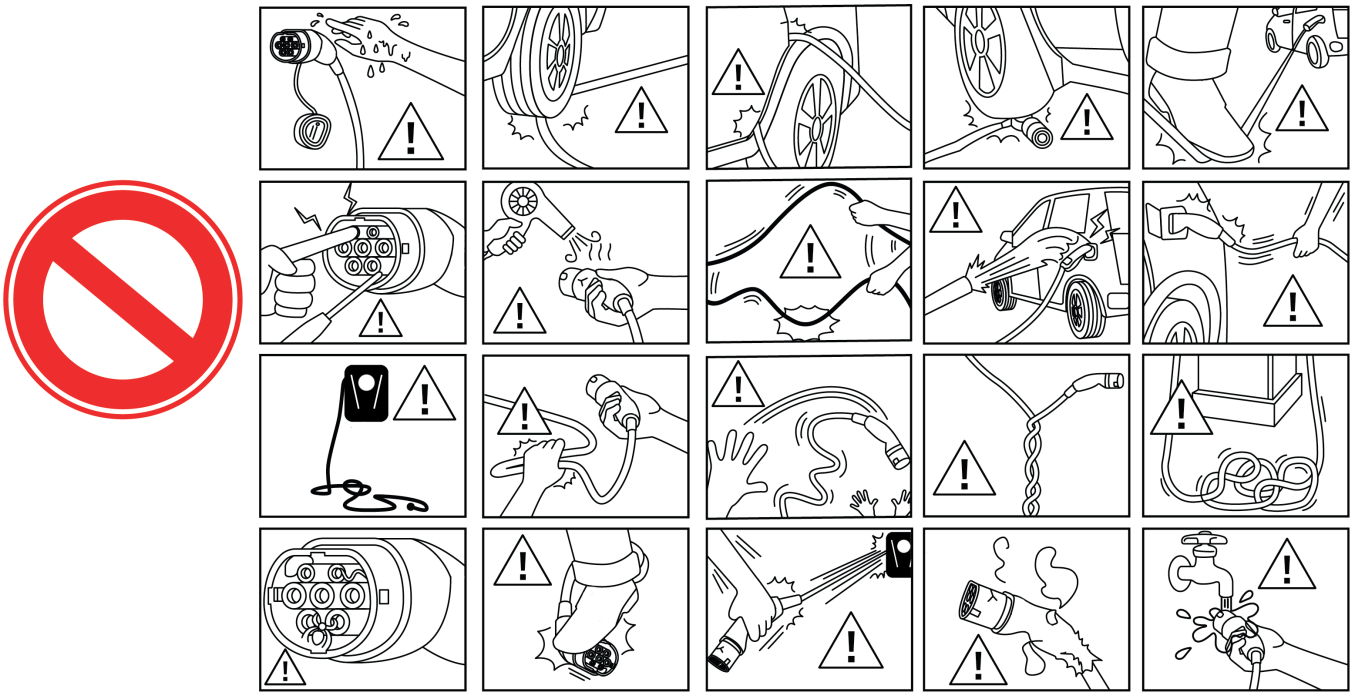

- Non passare sopra il connettore
- Non passare sopra il cavo di ricarica
- Non incastrare il cavo di ricarica
- Estrarre il cavo di ricarica solo tenendolo direttamente presso il connettore
- Non riscaldare il connettore e il cavo
- Non piegare il cavo
- Non torcere il cavo
- Tenere i bambini lontano dal cavo di ricarica
- Tenere gli animali lontano dal cavo di ricarica
- Non utilizzare alcun connettore adattatore né cavi di prolunga
- Collegare il cavo di ricarica a un'infrastruttura idonea e priva di difetti
- Proteggere le connessioni e i dispositivi di connessione dall'umidità e dai liquidi
- Non utilizzare il cavo di ricarica in ambiente a rischio di esplosione in cui si trovano liquidi combustibili, gas o polveri

www.efuturo.com • www.efuturo.com • www.efuturo.com • www.efuturo.com • www.efuturo.com • www.efuturo.com • www.efuturo.com

ISTRUZIONI PER L'USO
cavo di ricarica efuturo modalità 3

Dati tecnici

Modello	3,7 kW	7,4 kW	11 kW	22 kW
Connettore lato veicolo	Tipo 1/2	Tipo 1/2	Tipo 2	Tipo 2
Modalità di ricarica	Modalità 3	Modalità 3	Modalità 3	Modalità 3
Classe di protezione	IP 44 (con cappuccio di protezione)	IP 44 (con cappuccio di protezione)	IP 44 (con cappuccio di protezione)	IP 44 (con cappuccio di protezione)
Temperatura di esercizio	da -25 °C +50 °C	da -25 °C a +50 °C	da -25 °C a +50 °C	da -25 °C a +50 °C
Forma del cavo	a spirale	a spirale / diritta	a spirale / diritta	a spirale / diritta
Cavo	3 G 2,5 + 0,5	3 G 6,0 + 0,5	5 G 2,5 + 0,5	5 G 6,0 + 0,5
Certificazione	TÜV, CE, RoHS	TÜV, CE, RoHS	TÜV, CE, RoHS	TÜV, CE, RoHS
Potenza di ricarica	Fino a 3,7 kW	Fino a 7,4 kW	Fino a 11 kW	Fino a 22 kW
Tensione nominale	230 V	230 V	400 V	400 V
Frequenza nominale	50 Hz	50 Hz	50 Hz	50 Hz
Corrente nominale	16 A	32 A	16 A	32 A
Protezione da surriscaldamento	sì	sì	sì	sì

Utilizzo

CAVO DANNEGGIATO – PERICOLO DI VITA A CAUSA DI SCOSSA ELETTRICA

Un cavo danneggiato può causare la morte o lesioni gravi.

- Controllare l'eventuale presenza di danneggiamento (per esempio fessure) sul cavo di ricarica prima di ciascun utilizzo
- Non utilizzare un cavo danneggiato

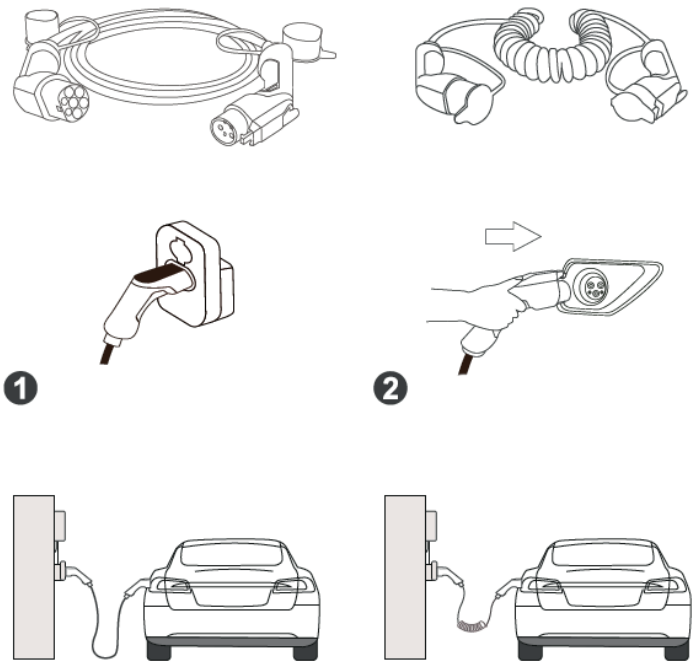

Avviare l'operazione di ricarica

- Svolgere il cavo di ricarica
- Rimuovere il cappuccio di protezione dal connettore sul lato del veicolo e dell'infrastruttura
- Inserire il connettore di tipo 1 ovvero tipo 2 sul lato del veicolo e dell'infrastruttura
- Avviare l'operazione di ricarica sul veicolo

www.efuturo.com • www.efuturo.com • www.efuturo.com • www.efuturo.com • www.efuturo.com • www.efuturo.com • www.efuturo.com

ISTRUZIONI PER L'USO
cavo di ricarica efuturo modalità 3

Conclusione dell'operazione di ricarica

- Non appena il veicolo è caricato, concludere l'operazione di ricarica
- Concludere l'operazione di ricarica sul veicolo
- Disinserire il connettore di tipo 1 ovvero tipo 2 sul lato del veicolo e dell'infrastruttura
- Rimuovere il cappuccio di protezione sul connettore sul lato del veicolo e dell'infrastruttura
- Avvolgere il cavo di ricarica senza creare delle pieghe
- Riporre il cavo di ricarica nel veicolo in modo ordinato

Immagazzinaggio

Durante l'uso normale il cavo di ricarica è normalmente nel veicolo. A questo scopo è possibile utilizzare la borsa di trasporto appositamente prevista di **efuturo**. Inserire i tappi di protezione applicati di fabbrica sul connettore di ricarica e successivamente avvolgere il cavo di ricarica senza pieghe. A questo punto riporlo nel veicolo. Per un immagazzinaggio più lungo occorre prima pulire il cavo di ricarica.

Pulizia

A seconda del grado di sporcizia e delle condizioni di impiego il cavo di ricarica può essere pulito con un panno asciutto o umido.

Non usare detergenti aggressivi

Smaltimento

Non è consentito smaltire il cavo di ricarica nei rifiuti domestici.

- Si prega di rispedirci il cavo di ricarica difettoso. Ci occuperemo in sua vece dello smaltimento corretto
- In caso di domande contattare il rivenditore o la ditta di smaltimento
- Smaltire sempre il materiale dell'imballaggio nel contenitore per il cartone, la carta e la plastica

www.efuturo.com • www.efuturo.com • www.efuturo.com • www.efuturo.com • www.efuturo.com • www.efuturo.com • www.efuturo.com • www.efuturo.com

BEDIENINGSHANDLEIDING

efuturo laadkabel mode 3

NL/MLI/AAI/12-11-2020

KS TOOLS Werkzeuge-Maschinen GmbH • Seligenstädter Grund 10 - 12 • D - 63150 Heusenstamm • e-mail: info@efuturo.com • www.efuturo.com

www.efuturo.com • www.efuturo.com • www.efuturo.com • www.efuturo.com • www.efuturo.com • www.efuturo.com • www.efuturo.com

BEDIENINGSHANDLEIDING
efuturo laadkabel mode 3

Inleiding

Geachte klant!

U heeft gekozen voor een product uit het assortiment van **efuturo**. Wij bedanken u voor uw vertrouwen in **efuturo** en onze producten. In deze handleiding vindt u alle noodzakelijke informatie, die u nodig heeft voor een veilig en vakkundig gebruik van het product. Daarom moet u deze handleiding voor het gebruik volledig doorlezen en de hierin opgenomen aanwijzingen opvolgen.

Algemeen

Deze handleiding helpt u bij een storingsvrij / gevaarloos in gebruik nemen en de bediening van het apparaat.

Lees de handleiding voordat u het apparaat in gebruik neemt.

Deze handleiding helpt u:

- Gevaren te vermijden
- Het apparaat te leren kennen
- Een optimale werking te bereiken
- Gebreken tijdig te herkennen en te verhelpen
- Storingen door ondeskundig installeren te vermijden
- Reparatiekosten en uitvaltijd te verhinderen
- De betrouwbaarheid en levensduur van het apparaat te verhogen
- Gevaren voor het milieu te verhinderen

De handleiding is een belangrijk bestanddeel van het product en moet worden bewaard voor latere naslag.

Voor schade die ontstaat door het niet opvolgen van deze handleiding is **efuturo GmbH** niet aansprakelijk.

Bedoeld gebruik

ⓘ Controle: Laadkabel bij twijfel door een elektromonteur op deugdelijkheid laten controleren.

Met onze MODE 3 laadkabels kunt u uw elektrisch of hybridevoertuig opladen via de hiervoor geschikte laadinfrastructuur.

De handleiding is een belangrijk bestanddeel van het product en moet worden bewaard voor latere naslag.

Voor schade die ontstaat door het niet opvolgen van deze handleiding is **efuturo GmbH** niet aansprakelijk.

Elk ander gebruik is niet toegestaan en dus onbedoeld gebruik. De laadkabel is alleen veilig als deze gebruikshandleiding en de documentatie van het voertuig worden opgevolgd.

- Lees vóór gebruik van de laadkabel de gebruikshandleiding en de documentatie van uw voertuig
- Het niet opvolgen van de aanwijzingen in deze bedieningshandleiding kan leiden tot persoonlijk letsel of materiële schade, bijv. een elektrische schok, kortsluiting of brand

www.efuturo.com • www.efuturo.com • www.efuturo.com • www.efuturo.com • www.efuturo.com • www.efuturo.com • www.efuturo.com

BEDIENINGSHANDLEIDING
efuturo laadkabel mode 3

Niet bedoeld gebruik

Dit is een mode 3 laadkabel, die uitsluitend geschikt is voor elektrische voertuigen met een type 1 of type 2 stopcontact. Gebruik deze niet voor elektrische voertuigen met een andere stopcontacttypen.

Niet bedoeld gebruik vergroot het risico op persoonlijk letsel en materiële schade. Vooral verboden:

- De laadkabel veranderen of manipuleren
- Laadkabel aansluiten op defecte of ongeschikte laadinfrastructuur, die bijv. niet is ontworpen voor de betreffende duurbelasting
- Gebruik van een defecte laadkabel

Voor alle persoonlijk letsel en materiële schade die ontstaat door niet bedoeld gebruik is de gebruiker zelf verantwoordelijk. **efuturo GmbH** is niet aansprakelijk voor bedieningsfouten en schade die ontstaan door niet bedoeld gebruik.

Fundamentele veiligheidsaanwijzingen

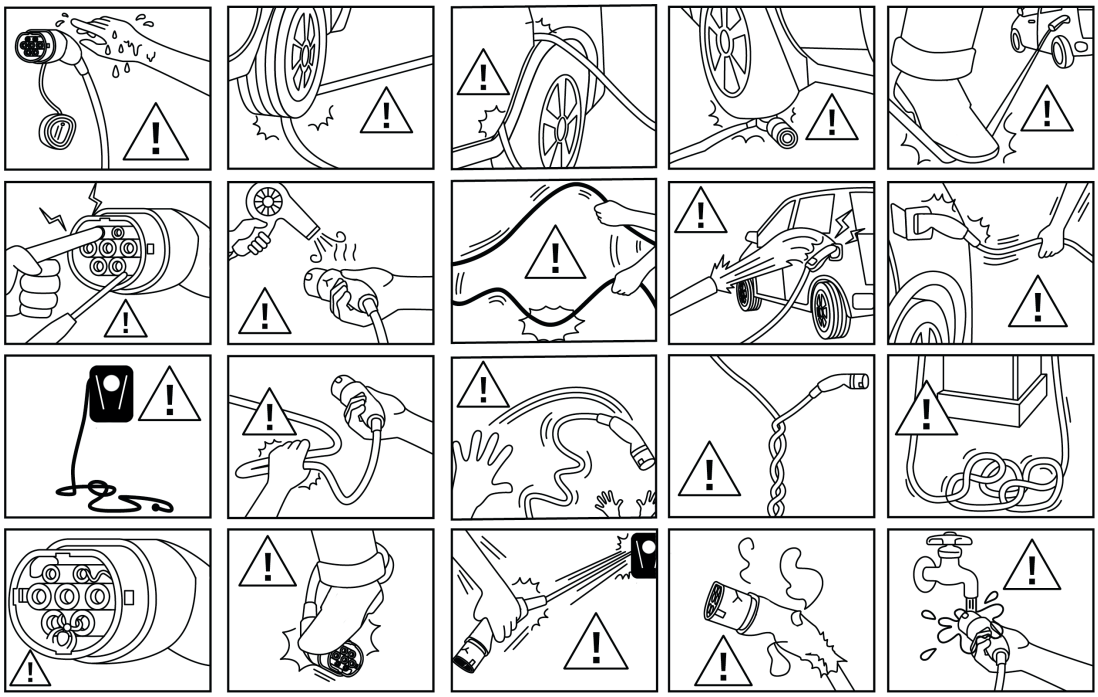

- Niet over stekkers rijden
- Niet over laadkabels rijden
- Laadkabels niet beknellen
- Laadkabel alleen direct aan de stekker uit het laadstopcontact trekken
- Stekkers en kabels niet verhitten
- Kabels niet knikken
- Kabels niet torderen
- Kinderen uit de buurt van de laadkabel houden
- Dieren uit de buurt van de laadkabel houden
- Geen verdeelstekkers of verlengkabels gebruiken
- Laadkabels aansluiten op storingsvrije en geschikte laadinfrastructuur
- Stekkerverbindingen en stekkerinrichtingen tegen vocht en vloeistoffen beschermen
- Laadkabels niet gebruiken in omgevingen met explosiegevaar, waar brandbare vloeistoffen, gassen of stof aanwezig zijn

www.efuturo.com • www.efuturo.com • www.efuturo.com • www.efuturo.com • www.efuturo.com • www.efuturo.com • www.efuturo.com

BEDIENINGSHANDLEIDING
efuturo laadkabel mode 3

Technische gegevens

Model	3,7 kW	7,4 kW	11 kW	22 kW
Stekker voertuigzijde	Type 1/2	Type 1/2	Type 2	Type 2
Laadmodus	Mode 3	Mode 3	Mode 3	Mode 3
Beschermingsklasse	IP 44 (met beschermdop)	IP 44 (met beschermdop)	IP 44 (met beschermdop)	IP 44 (met beschermdop)
Bedrijfstemperatuur	-25°C tot +50°C	-25°C tot +50°C	-25°C tot +50°C	-25°C tot +50°C
Kabelvorm	Spiraal	Spiraal / recht	Spiraal / recht	Spiraal / recht
Kabel	3 G 2,5 + 0,5	3 G 6,0 + 0,5	5 G 2,5 + 0,5	5 G 6,0 + 0,5
Certificering	TÜV, CE, RoHS	TÜV, CE, RoHS	TÜV, CE, RoHS	TÜV, CE, RoHS
Laadvermogen	Maximaal 3,7 kW	Maximaal 7,4 kW	Maximaal 11 kW	Maximaal 22 kW
Nominale spanning	230 V	230 V	400 V	400 V
Nominale frequentie	50 Hz	50 Hz	50 Hz	50 Hz
Nominale stroom	16 A	32 A	16 A	32 A
Oververhittingsbeveiliging	ja	ja	ja	ja

Bediening

BESCHADIGDE LAADKABEL – LEVENSGEVAAR DOOR ELEKTRISCHE SCHOK

Een beschadigde laadkabel kan tot de dood of zwaar letsel leiden.

- Laadkabel vóór elk gebruik controleren op beschadigingen (bijv. scheuren)
- Een beschadigde laadkabel niet gebruiken

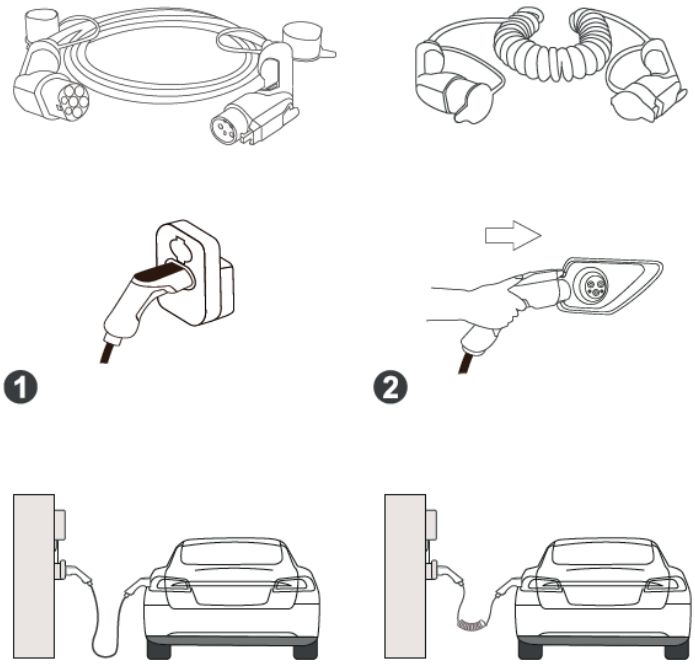

Laadproces starten

- Laadkabel afrollen
- Beschermkap van de stekker aan de voertuig- en infrastructuurzijde verwijderen
- Type 1 resp. type 2 stekker aan voertuig- en infrastructuurzijde insteken
- Laadproces bij voertuig starten

www.efuturo.com • www.efuturo.com • www.efuturo.com • www.efuturo.com • www.efuturo.com • www.efuturo.com • www.efuturo.com

Laadproces beëindigen

- Zodra het voertuig is geladen, het laadproces beëindigen
- Laadproces bij voertuig beëindigen
- Type 1 resp. type 2 stekker aan voertuig- en infrastructuurzijde uit stopcontact halen
- Beschermkap van de stekker aan de voertuig- en infrastructuurzijde plaatsen
- Laadkabel knikvrij oprollen
- Laadkabel correct opbergen in het voertuig

Opslag

Tijdens normaal gebruik de laadkabel bij voorkeur meenemen in het voertuig. Hiervoor kunt u de hiervoor bedoelde draagtas van **efuturo** gebruiken. De vanuit de fabriek aangebrachte beschermkappen op de laadstekkers plaatsen en daarna de laadkabel zonder knikken oprollen. Deze alleen in uw voertuig opbergen. Bij langdurige opslag de laadkabel eerst reinigen.

Reiniging

Afhankelijk van de vervuiling en de gebruiksomstandigheden kan de laadkabel met een droge of een vochtige doek worden gereinigd.

Gebruik geen agressieve reinigingsmiddelen

Recycling

De laadkabel mag niet worden afgevoerd met het huishoudelijk afval.

- Graag de defecte laadkabel naar ons terugsturen. Wij verzorgen de vakkundige recycling voor u
- Bij vragen contact opnemen met uw dealer of recyclingbedrijf
- Het verpakkingsmateriaal recyclen in de verzamelcontainer voor karton, papier en kunststoffen

www.efuturo.com • www.efuturo.com • www.efuturo.com • www.efuturo.com • www.efuturo.com • www.efuturo.com • www.efuturo.com • www.efuturo.com

INSTRUKCJA OBSŁUGI

Kabla do ładowania efuturo Mode 3

PL/MLI/NST/19-11-2020

KS TOOLS Werkzeuge-Maschinen GmbH • Seligenstädter Grund 10 - 12 • D - 63150 Heusenstamm • e-mail: info@efuturo.com • www.efuturo.com

www.efuturo.com • www.efuturo.com • www.efuturo.com • www.efuturo.com • www.efuturo.com • www.efuturo.com • www.efuturo.com

INSTRUKCJA OBSŁUGI
Kabla do ładowania efuturo Mode 3

Wstęp

Drogi Kliencie!

Wybrałeś produkt firmy **efuturo**. Dziękujemy za zaufanie, jakim obdarzyłeś **efuturo** i nasze produkty. W tej instrukcji znajdziesz wszystkie niezbędne informacje, których potrzebujesz do bezpiecznego i prawidłowego użytkowania. Dlatego dokładnie przeczytaj instrukcję przed pierwszym użyciem produktu i zawsze przestrzegaj zawartych w niej informacji.

Uwagi ogólne

Te instrukcje pomogą Ci skonfigurować i obsługiwać urządzenie bez żadnych problemów i zagrożeń.

Przeczytaj instrukcję zanim rozpoczniesz użytkowanie urządzenia.

Ta instrukcja pomoże Ci:

- uniknąć niebezpieczeństw
- poznać urządzenie
- osiągnąć optymalną funkcję
- rozpoznać i naprawić usterki w odpowiednim czasie
- uniknąć awarii spowodowanych nieprawidłową instalacją
- zapobiec kosztom napraw i przestojów
- zwiększyć niezawodność i żywotność urządzenia
- zapobiegać szkodom dla środowiska

Instrukcje są istotną częścią produktu i należy je zachować do późniejszego wykorzystania.

Efuturo GmbH nie ponosi odpowiedzialności za szkody spowodowane nieprzestrzeganiem niniejszej instrukcji.

Przeznaczenie docelowe

ⓘ Sprawdzenie: W razie wątpliwości, kabel do ładowania powinien zostać sprawdzona przez wykwalifikowanego elektryka.

Dzięki naszemu kablowi do ładowania MODE 3 możesz naładować swój pojazd elektryczny lub hybrydowy z wykorzystaniem odpowiedniej infrastruktury do ładowania.

Instrukcje są istotną częścią produktu i należy je zachować do późniejszego wykorzystania.

Efuturo GmbH nie ponosi odpowiedzialności za szkody spowodowane nieprzestrzeganiem niniejszej instrukcji.

Niedozwolone jest jakiekolwiek inne użycie i dlatego jest sprzeczne z przeznaczeniem. Kabel do ładowania jest bezpieczny tylko wtedy, gdy przestrzegana jest niniejsza instrukcja obsługi i dokumentacja pojazdu.

- Przed użyciem kabla do ładowania przeczytaj tę instrukcję obsługi i dokumentację swojego pojazdu
- Niezastosowanie się do wskazówek zawartych w niniejszej instrukcji obsługi może spowodować obrażenia ciała lub uszkodzenie mienia, np. porażenie prądem, zwarcie lub pożar

www.efuturo.com • www.efuturo.com • www.efuturo.com • www.efuturo.com • www.efuturo.com • www.efuturo.com • www.efuturo.com

INSTRUKCJA OBSŁUGI
Kabla do ładowania efuturo Mode 3

Niewłaściwe użytkowanie

Ten kabel do ładowania MODE 3, jest odpowiedni wyłącznie do pojazdów elektrycznych z gniazdem typu 1/ typu 2. Nie używaj go w pojazdach elektrycznych z innymi typami gniazd.

Niewłaściwe użytkowanie zwiększa ryzyko obrażeń ciała i szkód majątkowych. W szczególności zabronione jest:

- Modyfikowanie kabla do ładowania lub ingerowanie w niego
- Podłączanie kabla do ładowania do wadliwej lub nieodpowiedniej infrastruktury ładowania, która np. nie jest przeznaczona do odpowiedniego obciążenia ciągłego
- Używanie uszkodzonego kabla do ładowania

Użytkownik jest odpowiedzialny za wszelkie obrażenia ciała i szkody majątkowe wynikające z niewłaściwego użytkowania. **Efuturo GmbH** nie ponosi odpowiedzialności za błędy obsługi i szkody wynikające z niewłaściwego użytkowania.

Podstawowe zalecenia dotyczące bezpieczeństwa

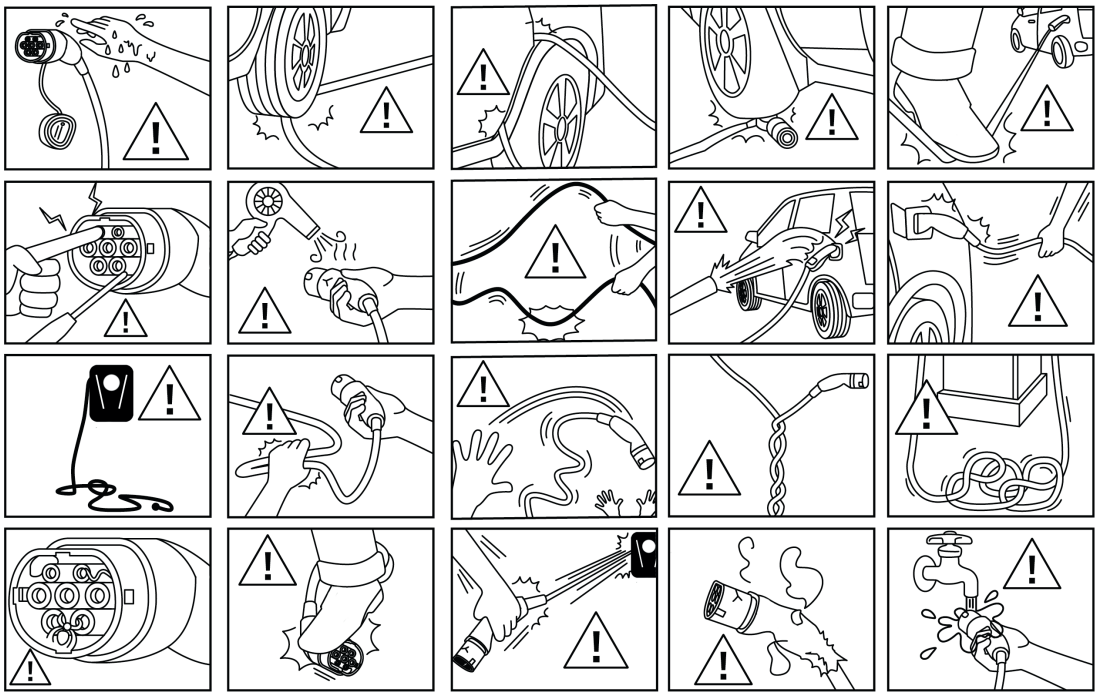

- Nie przejeżdżaj po wtyczce
- Nie przejeżdżaj po kablu do ładowania
- Nie ściskaj kabla do ładowania
- Kabel ładujący wyciągaj z gniazda ładowania trzymając go tylko bezpośrednio przy wtyczce
- Nie podgrzewaj wtyczki ani kabla
- Nie zginaj kabla
- Nie skręcaj kabla
- Trzymaj kabel do ładowania z dala od dzieci
- Trzymaj kabel do ładowania z dala od zwierząt
- Nie używaj przejściówek ani przedłużaczy
- Kabel do ładowania podłączaj do sprawnej i odpowiedniej infrastruktury ładowania
- Chroń złącza wtykowe i urządzenia wtykowe przed wilgocią i cieczami
- Nie używaj kabla ładującego w środowisku zagrożonym wybuchem z łatwopalnymi cieczami, gazami lub pyłami

www.efuturo.com • www.efuturo.com • www.efuturo.com • www.efuturo.com • www.efuturo.com • www.efuturo.com • www.efuturo.com

INSTRUKCJA OBSŁUGI
Kabla do ładowania efuturo Mode 3

Dane techniczne

Model	3,7 kW	7,4 kW	11 kW	22 kW
Wtyczka po stronie pojazdu	Typ 1/2	Typ 1/2	Typ 2	Typ 2
Tryb ładowania	Tryb 3	Tryb 3	Tryb 3	Tryb 3
Klasa ochronności	IP 44 (z klapką ochronną)	IP 44 (z klapką ochronną)	IP 44 (z klapką ochronną)	IP 44 (z klapką ochronną)
Temperatura robocza	-25°C do +50°C	-25°C do +50°C	-25°C do +50°C	-25°C do +50°C
Kształt kabla	spiralny	spiralny /prosty	spiralny / prosty	spiralny / prosty
Kabel	3 G 2,5 + 0,5	3 G 6,0 + 0,5	5 G 2,5 + 0,5	5 G 6,0 + 0,5
Certyfikacja	TÜV, CE, RoHS	TÜV, CE, RoHS	TÜV, CE, RoHS	TÜV, CE, RoHS
Moc ładowania	do 3,7 kW	do 7,4 kW	do 11 kW	do 22 kW
Napięcie nominalne	230 V	230 V	400 V	400 V
Częstotliwość nominalna	50 Hz	50 Hz	50 Hz	50 Hz
Prąd nominalny	16 A	32 A	16 A	32 A
Ochrona przed przegrzaniem	tak	tak	tak	tak

Obsługa

USZKODZONY KABEL DO ŁADOWANIA - ZAGROŻENIE ŻYCIA PRZEZ PORAŻENIE PRĄDEM

Uszkodzony kabel do ładowania może prowadzić do śmierci lub poważnych obrażeń.

- Przed każdym użyciem sprawdź kabel do ładowania pod kątem uszkodzeń (np. pęknięć)
- Nie używaj uszkodzonego kabla do ładowania

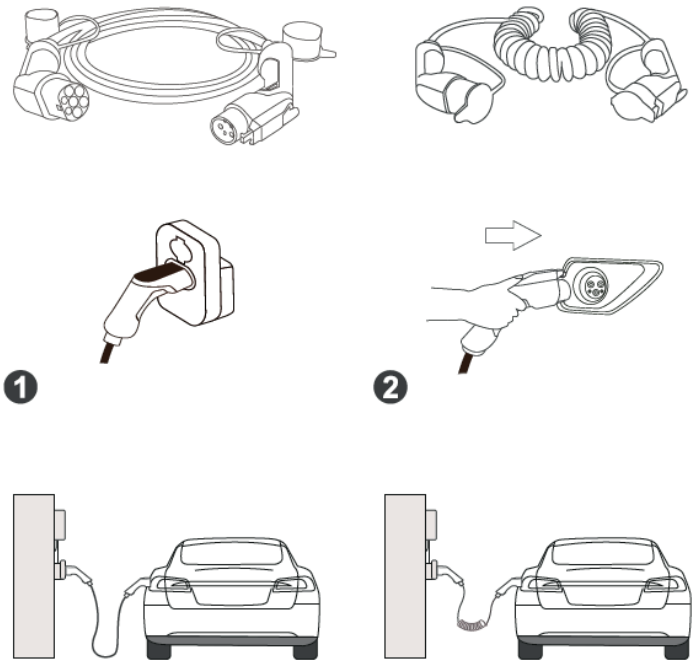

Rozpoczęcie procesu ładowania

- Rozwiń kabel do ładowania
- Zdejmij nasadkę ochronną ze złącza po stronie pojazdu i infrastruktury
- Włóż złącze typu 1 lub 2 po stronie pojazdu i infrastruktury
- Rozpocznij proces ładowania w pojeździe

www.efuturo.com • www.efuturo.com • www.efuturo.com • www.efuturo.com • www.efuturo.com • www.efuturo.com • www.efuturo.com

INSTRUKCJA OBSŁUGI
Kabla do ładowania efuturo Mode 3

Zakończenie procesu ładowania

- Gdy pojazd jest naładowany, zakończ proces ładowania
- Zakończ proces ładowania w pojeździe
- Wyjmij złącze typu 1 lub 2 po stronie pojazdu i infrastruktury
- Załóż nasadkę ochronną na złącza po stronie pojazdu i infrastruktury
- Zwiń kabel ładujący bez załamań
- Umieść prawidłowo kabel ładujący w pojeździe

Przechowywanie

Zwykle podczas normalnego użytkowania kabel ładujący przechowywany jest w pojeździe. W tym celu można skorzystać z dostarczonej torby do przenoszenia **efuturo**. Załóż fabrycznie zamontowane nasadki ochronne na wtyki ładowania, a następnie zwiń kabel do ładowania nie powodując załamań. Teraz schowaj to w swoim pojeździe. W przypadku przechowywania przez dłuższy czas należy wcześniej wyczyścić kabel do ładowania.

Czyszczenie

W zależności od tego, jak jest zabrudzony i jak jest używany, kabel do ładowania można czyścić suchą lub wilgotną szmatką.

⚠ **Nie używaj żadnych ostrych środków czyszczących**

Utylizacja

Kabla do ładowania nie wolno wyrzucać razem z odpadami domowymi.

- Prosimy o odesłanie do nas uszkodzonego kabla do ładowania. Zapewnimy Ci profesjonalną utylizację
- Jeśli masz jakiekolwiek pytania, skontaktuj się ze sprzedawcą lub firmą zajmującą się utylizacją odpadów.
- Materiały opakowaniowe należy zutylizować w pojemnikach na tekturę, papier i tworzywa sztuczne