BEFORE ASSEMBLY, PLACE PRODUCT ON A CLEAN, SOFT SURFACE
BITTE PRODUKTAUF EINEN WEICHEN, SAUBEREN UNTERGRUND LEGEN ZUM MONTIEREN
PLAATS HET PRODUCT OP EEN ZACHTE, SCHONE ONDERGROND T.B.V. MONTAGE
POUR ASSEMBLER, POSEZ LE PRODUIT SUR UNE SURFACE DOUCE ET PROPRE
PARAMONTAJE, PONE EL PRODUCTO A UNA SUPERFICIE SUAVE Y LIMPIA

Hartman®

Sophie Studio Rectangular Table HPL 170x100
65875003 65875010 65875006 65875008

A 1x

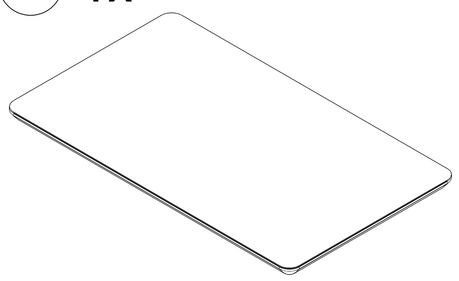

B 4x

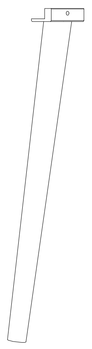

C 8x M8x20

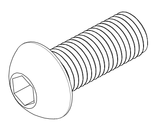

D 4x M8x40

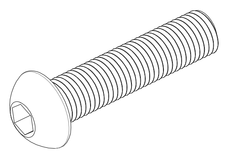

E 1x S5

1

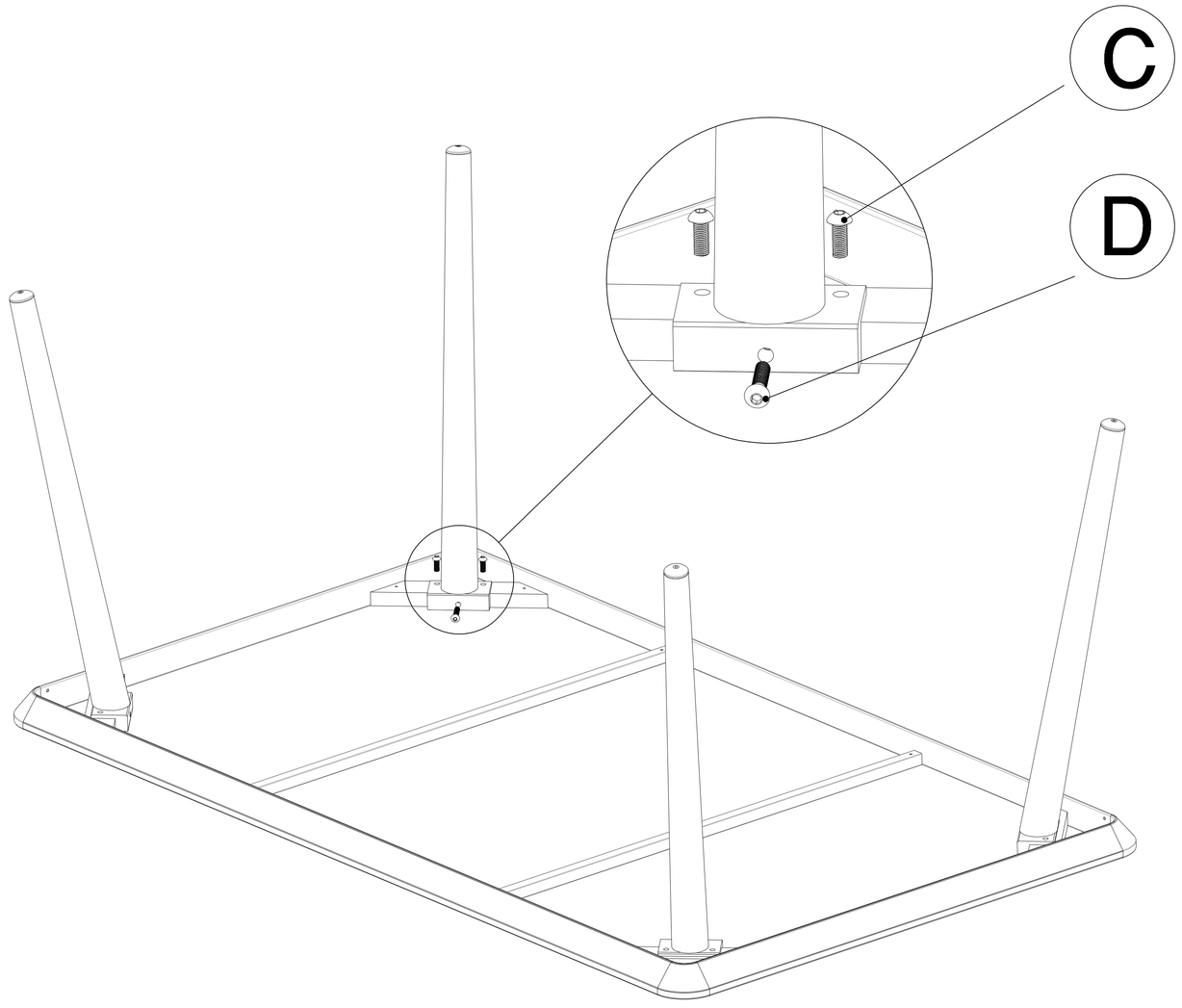

2

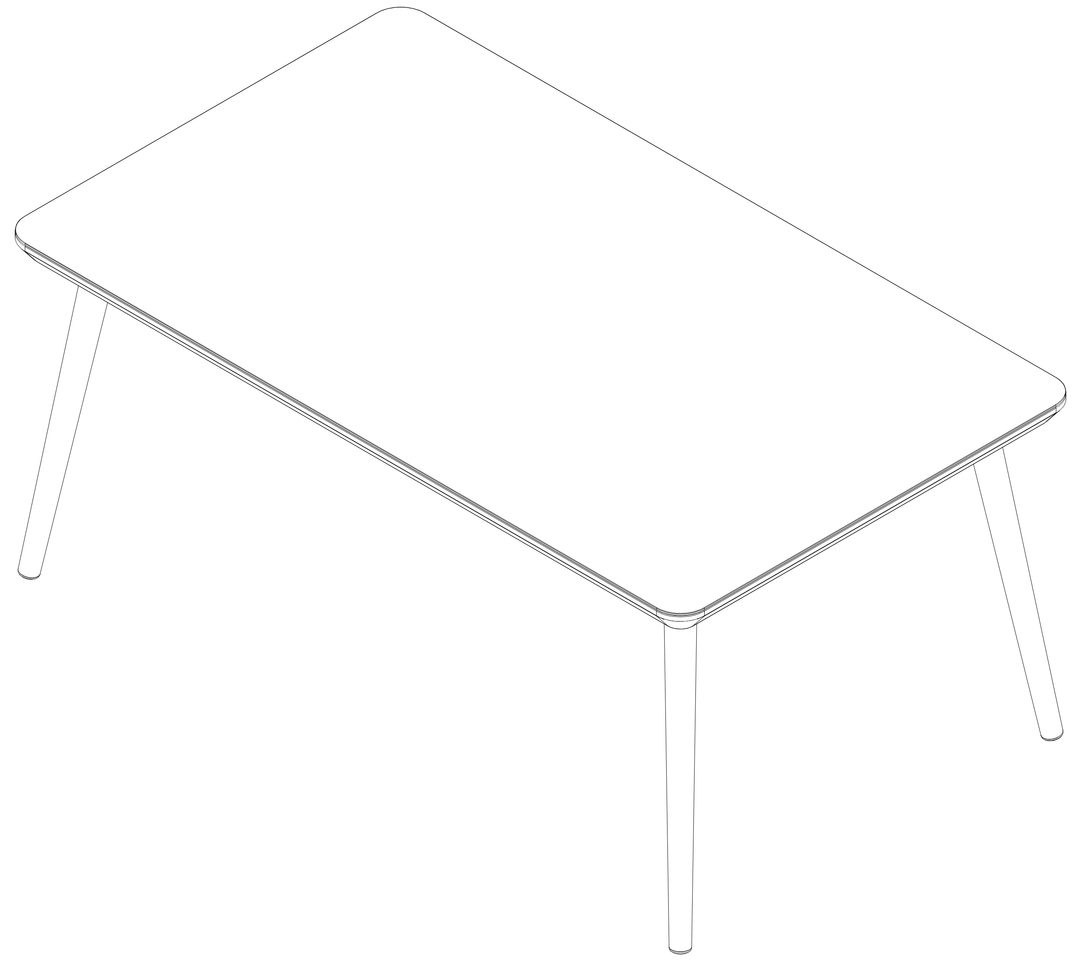

Hartman Outdoor Products B.V. | 7521 BE Enschede | The Netherlands