cellularline

POWER BANK
ESSENCE 10000

ISTRPBESSENCE10000

EN 10000 MAH PORTABLE BATTERY CHARGER

IT CARICABATTERIE PORTATILE DA 10000MAH

FR CHARGEUR DE BATTERIE PORTABLE 10000 MAH

DE PORTABLES AKKU-LADEGERÄT ZU 10000MAH

ES CARGADOR DE BATERÍAS PORTÁTIL DE 10000 MAH

RU ПОРТАТИВНОЕ ЗАРЯДНОЕ УСТРОЙСТВО 10 000 МА·Ч

TR TAŞINABİLİR ŞARJ CİHAZI 10000MAH

NL DRAAGBARE BATTERIJLADER VAN 10000MAH

FI KANNETTAVA AKKULATURI 10000 MAH

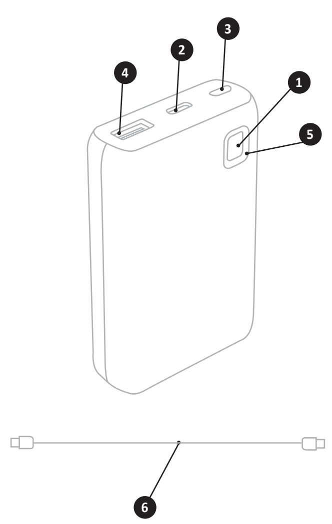

EN

Package includes:
- PBESSENCE10000
- Charging cable
- Instruction manual

Product description:
1 – Power ON
2 – USB-C input
3 – Micro USB input
4 – USB-A output
5 - LEDs
6 - USB-A to USB-C charging cable

IT

Contenuto della confezione:
- PBESSENCE10000
- Cavo di ricarica
- Manuale d'istruzioni

Descrizione prodotto:
1 – Power ON
2 – Input USB-C
3 – Input MicroUSB
4 – Output USB-A
5 – Led
6 – Cavo di ricarica USB-A to USB-C

FR

Contenu de l'emballage :
- PBESSENCE10000
- Câble de charge
- Notice d'instructions

Description produit :
1 – Allumage ON
2 – Entrée USB-C
3 – Entrée Micro USB
4 – Sortie USB-A
5 – Voyant
6 – Câble de charge USB-A à USB-C

DE

Packungsinhalt:
- PBESSENCE10000
- Ladekabel
- Bedienungsanleitung

Produktbeschreibung:
1 – Power ON
2 – Input USB-C
3 – Input MicroUSB
4 – Output USB-A
5 - LED
6 – USB-A auf USB-C Ladekabel

ES

Contenido de la caja:
- PBESSENCE10000
- Cable de carga
- Manual d'instrucciones

Descripción del producto:
1 – Botón de encendido
2 – Entrada USB-C
3 – Entrada micro-USB
4 – Salida USB-A
5 – LED
6 – Cable de carga de USB-A a USB-C

RU

Содержимое упаковки:
- PBESSENCE10000
- Кабель для зарядки
- Руководство по эксплуатации

Описание изделия:
1 – Power ON
2 - Вход USB-C
3 - Вход MicroUSB
4 – Выход USB-A
5 – Светодиодные индикаторы
6 - Кабель для зарядки с USB-A на USB-C

TR

Ambalaj içeriği:
- PBESSENCE10000
- Şarj kablosu
- Kullanım kılavuzu

Ürün açıklaması:
1 – Power ON
2 – Input USB-C
3 – Input MicroUSB
4 – Output USB-A
5 – Led
6 – USB-A'dan USB-C'ye yeniden şarj kablosu

NL

Inhoud van de verpakking:
- PBESSENCE10000
- Oplaadkabel
- Gebruikershandleiding

Beschrijving product:
1 – Power ON
2 – USB-C-ingang
3 – MicroUSB-ingang
4 – USB-A-uitgang
5 - Led
6 – Laadkabel USB-A-USB-C

FI

Pakkauksen sisältö:
– PBESSENCE10000
– Latauskaapeli
– Käyttöopas

Tuotteen kuvaus:
1 – Power ON
2 – Input USB-C
3 – Input MicroUSB
4 – Output USB-A
5 – Led-valo
6 - USB-A to USB-C-latausjohto

EN - PBESSENCE10000 CHARGE

To check the charge level of PBESSENCE10000 press the Power On button, the LEDs light up to indicate the remaining charge.
PBESSENCE10000 charges by connecting the cable supplied to the USB-A port or by using a Micro USB cable, connecting it to the Micro USB port.

PBESSENCE10000 USE

Charging is permitted only from the USB-A port.
Use only cables with USB-A type connector for charging devices that have USB-C, Lightning, Dock or Micro USB connectors.
Connect the cable to the USB-A port on the PBESSENCE10000 and insert the connector into the power port on the device you wish to charge. Charging will begin automatically.
If charging does not begin automatically, press the Power On button.
The charge level is displayed on your device.

TECHNICAL SPECIFICATIONS

Capacity: 10000mAh – 37Wh
Input 1 (Micro USB): DC5V, 2.1A
Input 2 (USB-C): DC5V, 2.1A
Output (USB-A): DC5V, 2.4A
Max Output Power: 12W
Dimensions: 95 × 60 × 19 mm (L×W×H)
Weight: 215g

IT - RICARICA DI PBESSENCE10000

Per verificare lo stato di carica di PBESSENCE10000 premere il tasto Power On, l'accensione dei led indica lo stato di carica della batteria.
PBESSENCE10000 si ricarica collegando il cavo in dotazione alla porta USB-A o utilizzando un cavo MicroUSB collegandolo alla porta MicroUSB.

UTILIZZO DI PBESSENCE10000

La ricarica è consentita solo dalla porta USB-A.
Utilizzare solo cavi con connettore di tipo USB-A per la ricarica di dispositivi dotati di connettori USB-C, Lightning, Dock o Micro-USB.
Collegare il cavo alla porta USB-A di PBESSENCE10000 e inserire il connettore nella presa di alimentazione del dispositivo da caricare, la ricarica si attiverà automaticamente.
Nel caso in cui la ricarica non si attivi automaticamente, premere il tasto Power On.
Lo stato di carica è visualizzabile dal display del dispositivo.

SPECIFICHE TECNICHE

Capacity: 10000mAh – 37Wh
Input 1 (MicroUSB): DC5V, 2.1A
Input 2 (USB-C): DC5V, 2.1A
Output (USB-A): DC5V, 2.4A
Max Output Power: 12W
Dimensioni: 95 x 60 x 19 mm (L×W×H)
Peso: 215 g

FR - CHARGE DE PBESSENCE10000

Pour vérifier l'état de charge de PBESSENCE10000, appuyer sur la touche d'allumage On ; l'allumage des voyants indique l'état de charge de la batterie.
PBESSENCE10000 se charge en branchant le câble fourni à cet effet au port USB-A ou en utilisant un câble Micro USB à brancher au port Micro USB.

UTILISATION DE PBESSENCE10000

La charge est admise uniquement par le port USB-A.
Utiliser uniquement des câbles à connecteur de type USB-A pour la charge de dispositifs dotés de connecteurs USB-C, Lightning, Dock ou Micro-USB.
Brancher le câble au port USB-A de PBESSENCE10000 et brancher le connecteur à la prise d'alimentation du dispositif à charger. La charge démarre ensuite automatiquement.
Dans le cas où la charge ne serait pas automatiquement activée, appuyer sur la touche d'allumage On.
L'état de charge est indiqué sur l'écran du dispositif.

CARACTÉRISTIQUES TECHNIQUES

Capacité : 10000 mAh – 37 Wh
Entrée 1 (Micro USB) : 5 Vcc, 2.1A
Entrée 2 (USB-C) : 5 Vcc, 2.1A
Sortie (USB-A) : 5 Vcc, 2.4A
Puissance max. sortie : 12 W
Dimensions : 95 x 60 x 19 mm (L x l x H)
Poids : 215 g

DE - AUFLADEN VON PBESSENCE10000

Um den Ladezustand von PBESSENCE10000 zu überprüfen, die Taste Power On drücken. Die LED zeigen den Ladezustand des Akkus an.
PBESSENCE10000 wird geladen, indem das beigefügte Kabel an den USB-A-Port angeschlossen wird, oder mit einem Micro-USB-Kabel über den Micro-USB-Port.

GEBRAUCH VON PBESSENCE10000

Aufladen nur mit USB-A-Port.
Nur Kabel mit Steckverbinder vom Typ USB-A zum Aufladen von Geräten mit USB-C, Lightning, Dock oder Micro-USB verwenden.
Das Kabel an den USB-A-Port von PBESSENCE10000 und den Steckverbinder an die Ladebuchse des zu ladenden Geräts anschließen. Der Ladevorgang startet automatisch.
Falls der Ladevorgang nicht automatisch gestartet wird, die Taste Power On drücken.
Der Ladezustand kann auf dem Display des Geräts angezeigt werden.

Technische Spezifikationen
Kapazität: 10000 mAh – 37 Wh
Input 1 (MicroUSB): DC 5 V, 2.1A
Input 2 (USB-C): DC 5 V, 2.1A
Output (USB-A): DC 5 V, 2.4 A
Maximale Ausgangsleistung: 12W
Abmessungen: 95 x 60 x 19 mm (L×B×H)
Gewicht: 215 g

ES - CARGA DE PBESSENCE10000

Para comprobar el estado de carga de PBESSENCE10000, pulse el botón de encendido; los LED indican el estado de carga de la batería.
PBESSENCE10000 se carga conectando el cable suministrado al puerto USB-A o utilizando un cable micro-USB, conectándolo al puerto micro-USB.

USO DE PBESSENCE10000

Únicamente se puede cargar a través del puerto USB-A.
Utilice solo cables con conector tipo USB-A para cargar dispositivos dotados de conector USB-C, Lightning, Dock o micro-USB.
Conecte el cable al puerto USB-A de PBESSENCE10000 e introduzca el conector en la toma de alimentación del dispositivo que desea cargar; la carga se activará automáticamente.
En caso de que la carga no se active automáticamente, pulse el botón de encendido.
El estado de carga puede verse en la pantalla del dispositivo.

ESPECIFICACIONES TÉCNICAS

Capacidad: 10 000mAh – 37 Wh
Entrada 1 (micro-USB): 5 V CC, 2.1A
Entrada 2 (USB-C): 5 V CC, 2.1A
Salida (USB-A): 5 V CC, 2.4A
Potencia de salida máxima: 12 W
Dimensiones: 95×60×19 mm (Largo×Ancho×Alto)
Peso: 215 g

RU - ЗАРЯДКА PBESSENCE10000

Для проверки уровня заряда PBESSENCE10000 нажать на клавишу Power On. Включение светодиодных индикаторов указывает на уровень заряда аккумуляторной батареи.
Для зарядки PBESSENCE10000 необходимо подсоединить кабель, входящий в комплект поставки, к порту USB-A или использовать кабель MicroUSB, подсоединяя его к порту MicroUSB.

ЭКСПЛУАТАЦИЯ PBESSENCE10000

Зарядка разрешена только через порт USB-A.
Использовать только кабели с разъемом типа USB-A для зарядки устройств, оснащенных разъемами USB-C, Lightning, Dock или Micro-USB.
Подсоединить кабель к порту USB-A устройств PBESSENCE10000 и вставить разъем в гнездо питания заряжаемого устройства. Зарядка начнется автоматически.
Если зарядка не начнется автоматически, нажать на клавишу Power On.
Уровень заряда отображается на дисплее устройства.

Технические характеристики

Емкость: 10000мА·ч – 37Вт·ч
Вход 1 (MicroUSB): 5В, 2,1А Пост. тока
Вход 2 (USB-C): 5В, 2,1А Пост. тока
Выход (USB-A): 5В, 2,4А Пост. тока
Максимальная выходная мощность: 12Вт
Размеры: 95 x 60 x 19 мм (L×W×H)
Вес: 215г

TR - PBESSENCE10000 YENİDEN ŞARJ

PBESSENCE10000 ürünlerinin şarj durumunu kontrol etmek için Power On tuşuna basın, led'lerin yanması pil şarj durumunu gösterir.
PBESSENCE10000, birlikte temin edilen kablo USB-A portuna bağlanarak veya MicroUSB portuna bağlanacak bir MicroUSB kablo kullanılarak yeniden şarj edilir.

PBESSENCE10000 KULLANMA

Yeniden şarj sadece USB-A portundan yapılabilir.
USB-C, Lightning, Dock veya Micro-USB konnektörleri ile donatılmış cihazların yeniden şarj edilmesi için sadece USB-A tipi konnektörlü kabloları kullanın.
Kabloyu PBESSENCE10000 ürünlerinin USB-A portuna bağlayın ve konnektörü şarj edilecek cihazın besleme soketine takın, yeniden şarj otomatik olarak etkinleşecektir.
Yeniden şarjın otomatik olarak etkinleşmemesi durumunda, Power On tuşuna basın.
Şarj durumu aygıtın ekranı üzerinde görülebilir.

TEKNIK ÖZELLIKLER

Kapasite: 10000mAh – 37Wh
Input 1 (MicroUSB): DC5V, 2.1A
Input 2 (USB-C): DC5V, 2.1A
Çıkış (USB-A): DC5V, 2.4A
Max Output Power: 12W
Ölçüler: 95 x 60 x 19 mm (L×W×H)
Ağırlık: 215 g

NL - OPLADEN VAN PBESSENCE10000

Controleer het laadniveau van de PBESSENCE10000 door op de toets Power On te drukken; het progressief oplichten van de leds duidt het laadniveau van de batterij aan.
Laad de PBESSENCE10000 op door de bijgeleverde kabel aan te sluiten op de USB-A-poort of door een MicroUSB-kabel aan te sluiten op de MicroUSB-poort.

GEBRUIK VAN PBESSENCE10000

Opladen is enkel mogelijk vanaf de USB-A-poort.
Gebruik enkel kabels met een USB-A-connector voor het opladen van apparaten met USB-C, Lightning, Dock of Micro-USB-connectoren.
Sluit de kabel aan op de USB-A-poort van de PBESSENCE10000 en stop de connector in de oplaadaansluiting van het op te laden apparaat. De oplading zal onmiddellijk plaatsvinden.
Druk op de toets Power On indien de oplading niet onmiddellijk start.
Het laadniveau van de batterij wordt weergegeven op de display van het apparaat.

TECHNISCHE KENMERKEN

Capaciteit: 10000mAh – 37Wh
Input 1 (MicroUSB): DC5V, 2.1A
Input 2 (USB-C): DC5V, 2.1A
Output (USB-A): DC5V, 2.4A
Max. uitgangsvermogen: 12W
Afmetingen: 95 x 60 x 19 mm (L×B×H)
Gewicht: 215 g

FI - PBESSENCE10000 LATAUS

PBESSENCE10000 lataustason tarkistamiseksi, paina näppäintä Power On, led-valojen syttyminen osoittaa lataustasoa.
PBESSENCE10000 latautuu liittämällä varustuksiin kuuluva johto USB-A -porttiin tai käyttämällä MicroUSB-johtoa liittämällä se MicroUSB-porttiin.

PBESSENCE10000 KÄYTTÖ

Lataus on sallittu vain USB-A -portista.
Käytä vain johtoja joissa USB-A-tyyppinen liitin USB-C-, Lightning-, Dock- tai Micro-USB-liittimillä varustettujen laitteiden lataamiseen.
Liitä johto ladattavan PBESSENCE10000-laitteen USB-A-liittimeen ja laita liitin ladattavan laitteen sähköliitäntään.
Lataus käynnistyy automaattisesti.
Jos lataus ei käynnisty automaattisesti, paina Power On -näppäintä.
Lataustaso näkyy laitteen näytöllä.

TEKNISET TIEDOT

Kapasiteetti: 10000mAh – 37Wh
Input 1 (MicroUSB): DC5V, 2.1A
Input 2 (USB-C): DC5V, 2.1A
Output (USB-A): DC5V, 2.4A
Max Output Power: 12W
Mitat: 95 x 60 x 19 mm (P×L×K)
Paino: 215 g

CE

EN - This product carries the CE mark in compliance with the provisions of EU directives on electromagnetic compatibility (2014/30/EU), low voltage (2014/35/EU), and RoHS (2011/65/EU) updated by 2015/863/EU.

IT - Questo prodotto è contrassegnato dal marchio CE in conformità con le disposizioni della direttiva compatibilità elettromagnetica (2014/30/EU), bassa tensione (2014/35/EU), ROHS (2011/65/EC) aggiornata dalla 2015/863/EU.

FR - Ce produit est marqué du label CE conformément aux dispositions des directives de compatibilité électromagnétique (2014/30/UE), basse tension (2014/35/UE) et ROHS (2011/65/UE) mise à jour sur la base de la directive 2015/863/UE.

DE - Dieses Produkt ist entsprechend den Vorschriften der Richtlinie über elektromagnetische Verträglichkeit (2014/30/EU), der Niederspannungsrichtlinie (2014/35/EU) und der Richtlinie RoHS (2011/65/EU), die durch die Richtlinie 2015/863/EU aktualisiert wurde, mit der CE-Kennzeichnung versehen.

ES - Este producto lleva el marcado CE de conformidad con las disposiciones de las directivas de compatibilidad electromagnética (2014/30/UE), de baja tensión (2014/35/UE) y ROHS (2011/65/UE), actualizada por la directiva 2015/863/UE.

TR - Bu ürün; Elektromanyetik Uyumluluk Direktifi (2014/30/EU), Alçak Gerilim Direktifi (2014/35/EU) ve 2015/863/EU tarafından güncellenmiş ROHS (2011/65/EU) Direktifi hükümlerine uygun olarak CE işareti ile işaretlenmiştir.

NL - Dit product is gemerkt met de CE-markering in overeenstemming met de bepalingen van de Richtlijn Elektromagnetische Compatibiliteit(2014/30/EU), Laagspanning (2014/35/EU), ROHS (2011/65/EU) geüpdatet door de Richtlijn 2015/863/EU.

FI - Tässä tuotteessa on CE-merkintä sähkömagneettista yhteensopivuutta koskevan direktiivin (2014/30/EU), pienjännitedirektiivin (2014/35/EU) ja direktiivin 2015/863/EU päivittämän RoHS-direktiivin (2011/65/EU) mukaisesti.

EN - INFORMATION ON THE STATUTORY WARRANTY
Our products are covered by a statutory warranty against conformity defects in accordance with applicable national consumer protection laws.
For more information, please see the following page
www.cellularline.com/it-it/garanzia-legale

IT - INFORMAZIONI SULLA GARANZIA LEGALE
I nostri prodotti sono coperti da garanzia legale per i difetti di conformità secondo quanto previsto dalle leggi nazionali applicabili a tutela del consumatore.
Per ulteriori informazioni consultare la pagina:
www.cellularline.com/it-it/garanzia-legale

FR - INFORMATIONS SUR LA GARANTIE LÉGALE
Nos produits sont couverts par la garantie légale de conformité selon les lois nationales applicables en matière de protection du consommateur.
Pour en savoir plus, consulter la page www.cellularline.com/it-it/garanzia-legale

DE - INFORMATIONEN ZUR GESETZLICH VORGESCHRIEBENEN GARANTIE
Unsere Produkte sind gemäß den Vorschriften der örtlichen Verbraucherschutzgesetze durch eine gesetzliche Garantie für Konformitätsmängel gedeckt. Weitere Informationen finden Sie auf der Website
www.cellularline.com/it-it/garanzia-legale

ES - INFORMACIÓN SOBRE LA GARANTÍA LEGAL
Nuestros productos están cubiertos por una garantía legal por defectos de conformidad, conforme a lo dispuesto en las leyes nacionales aplicables para la protección del consumidor. Para más información, consulte la página:
www.cellularline.com/it-it/garanzia-legale

TR - YASAL GARANTİ HAKKINDA BİLGİLER
Ürünlerimiz; tüketici korunması ile ilgili yürürlükteki milli kanunlar bağlamında öngörülenlere göre uygunsuzluklara karşı yasal garantiye sahiptir.
Daha fazla bilgi için www.cellularline.com/it-it/garanzia-legale sayfasına bakınız.

NL - INFORMATIE OVER DE WETTELIJKE GARANTIE
Onze producten vallen onder een wettelijke garantie voor conformiteitsgebreken volgens de toepasbare nationale wetgeving voor consumentenbescherming.
Voor meer informatie kunt u surfen naar de pagina
www.cellularline.com/it-it/garanzia-legale

FI - LAKISÄÄTEISEEN TAKUUSEEN LIITTYVÄÄ TIETOA
Tuotteillamme on lakisääteinen takuu koskien virheitä, sovellettavien valtakunnallisten kuluttajansuojalakien mukaisesti.
Lisätietoja varten, katso sivu www.cellularline.com/it-it/garanzia-legale

EN - INSTRUCTIONS FOR THE DISPOSAL OF DEVICES FOR DOMESTIC USE (Applicable in countries in the European Union and those with separate waste collection systems)
This mark on the product or documentation indicates that this product must not be disposed of with other household waste at the end of its life. To avoid any damage to health or the environment due to improper disposal of waste, the user must separate this product from other types of waste and recycle it in a responsible manner to promote the sustainable re-use of the material resources. Domestic users should contact the dealer where they purchased the product or the local government office for all information regarding separate waste collection and recycling for this type of product. Corporate users should contact the supplier and verify the terms and conditions in the purchase contract. This product must not be disposed of along with other commercial waste. This product has a battery than cannot be replaced by the user. Do not attempt to open the device to remove the battery as this could cause malfunctions and seriously damage the product. When disposing of the product, please contact the local waste disposal authority to remove the battery. The battery inside the device was designed to be able to be used during the entire life cycle of the product. For more information, visit the website http://www.cellularline.com

IT - ISTRUZIONI PER LO SMALTIMENTO DI APPARECCHIATURE PER UTENTI DOMESTICI (Applicabile in paesi dell'Unione Europea e in quelli con sistemi di raccolta differenziata)
Il marchio riportato sul prodotto o sulla sua documentazione indica che il prodotto non deve essere smaltito con altri rifiuti domestici al termine del ciclo di vita. Per evitare eventuali danni all'ambiente o alla salute causati dall'inopportuno smaltimento dei rifiuti, si invita l'utente a separare questo prodotto da altri tipi di rifiuti e di riciclarlo in maniera responsabile per favorire il riutilizzo sostenibile delle risorse materiali.
Gli utenti domestici sono invitati a contattare il rivenditore presso il quale e stato acquistato il prodotto o l'ufficio locale preposto per tutte le informazioni relative alla raccolta differenziata e al riciclaggio per questo tipo di prodotto. Gli utenti aziendali sono invitati a contattare il proprio fornitore e verificare I termini e le condizioni del contratto di acquisto. Questo prodotto non deve essere smaltito unitamente ad altri rifiuti commerciali.
Questo prodotto ha all'interno una batteria non sostituibile dall'utente, non tentare di aprire il dispositivo o rimuovere la batteria, questo può causare malfunzionamenti e danneggiare seriamente il prodotto. In caso di smaltimento del prodotto si prega di contattare il locale ente di smaltimento rifiuti per effettuare la rimozione della batteria. La batteria contenuta all'interno del dispositivo e stata progettata per poter essere utilizzata durante tutto il ciclo di vita del prodotto.
Per ulteriori informazioni visitare il sito web http://www.cellularline.com

FR - INSTRUCTIONS CONCERNANT L'ÉLIMINATION DES APPAREILS POUR LES UTILISATEURS À DOMICILE (Applicable dans les pays de l'Union Européenne et dans ceux appliquant le système de collecte sélective)
Le symbole figurant sur le produit ou sur la documentation correspondante, indique que le produit ne doit pas être éliminé comme déchet ordinaire au terme de sa durée de vie. Pour éviter d'éventuels dommages à l'environnement ou à la santé dus à l'élimination incorrecte des déchets, nous invitons l'utilisateur à séparer ce produit d'autres type de déchets et de le recycler de façon responsable pour en favoriser la réutilisation des ressources matérielles.
Les particuliers sont priés de prendre contact avec le revendeur du produit ou les services locaux compétents pour obtenir les informations nécessaires quant à la collecte sélective et au recyclage de ce type de produit. Les entreprises sont également priées de contacter leur fournisseur et de vérifier les conditions visées dans le contrat d'achat. Le produit en question ne doit pas être éliminé avec d'autres déchets commerciaux.
Ce produit contient une batterie non remplaçable. N'essayez pas d'ouvrir le produit ou d'enlever la batterie car cela endommagerait le produit. Veuillez contacter le centre de recyclage le plus proche pour collecter la batterie. La batterie contenue à l'intérieur du dispositif a été conçue pour durer autant que le produit.
Pour plus d'informations, veuillez consulter le site web http://www.cellularline.com

DE - ANWEISUNGEN ZUR ENTSORGUNG VON GERÄTEN FÜR PRIVATHAUSHALTE (Betrifft die Länder der Europäischen Union und jene mit Wiederverwertungssystem)
Das auf dem Produkt oder den Unterlagen aufgeführte Zeichen weist darauf hin, dass das Produkt am Ende seiner Betriebszeit nicht mit dem normalen Hausmüll entsorgt werden darf. Damit Umwelt- und Gesundheitsschäden durch das unsachgemäße Entsorgen von Abfall vermieden werden, muss dieses Produkt vom anderen Müll getrennt und verantwortungsvoll recycelt werden. Hierdurch wird die nachhaltige Wiederverwertung von Materialressourcen unterstützt.
Für Informationen zur Abfalltrennung und der Wiederverwertung dieser Art von Produkt, sollten Privatpersonen das Geschäft kontaktieren, in dem das Gerät gekauft wurde, oder die entsprechende Behörde vor Ort. Unternehmen sollten die jeweilige Lieferfirma kontaktieren und die Geschäftsbedingungen des Kaufvertrages diesbezüglich prüfen. Dieses Produkt darf nicht zusammen mit anderen Gewerbeabfällen entsorgt werden.
Die im Produkt enthaltene Batterie kann nicht durch Nutzende ersetzt werden. Daher darf nicht versucht werden, das Gerät zu öffnen und diese herauszunehmen. Es könnten hierdurch Störungen und Schäden am Produkt verursacht werden. Bei der Entsorgung des Produkts muss sich an die örtliche Behörde für Müllentsorgung gewandt werden, um die Batterie zu entfernen. Die Batterie des Geräts ist so konzipiert, dass sie während der gesamten Betriebszeit des Produkts genutzt werden kann. Für weitere Informationen besuchen Sie unsere Internetseite http://www.cellularline.com

ES - INSTRUCCIONES PARA LA ELIMINACIÓN DE APARATOS PARA USO DOMÉSTICO (Aplicable en los países de la Unión Europea y en los que tienen sistemas de recogida diferenciada)
La marca que figura en el producto o en la documentación indica que el producto no debe ser eliminado con otros residuos dométicos cuando finalice su ciclo de vida. Para evitar eventuales daños al medio ambiente o a la salud causados por la eliminación inoportuna de los residuos se invita al usuario a separar este producto de otros tipos de residuos y a reciclarlo de forma responsable para favorecer la reutilización sostenible de los recursos materiales. Se invita a los usuarios domésticos a contactar el distribuidor al que se ha comprado el producto o la oficina local para obtener la información relativa a la recogida diferenciada y al reciclado para este tipo de producto. Se invita a los usuarios empresariales a contactar con su proveedor y verificar los términos y las condiciones del contrato de compra. Este producto no debe ser eliminado con otros residuos comerciales. Este producto lleva en su interior una batería que el usuario no puede sustituir, no intente abrir el dispositivo ni quitar la batería ya que ello podría causar un mal funcionamiento o dañar seriamente el producto. En caso de eliminación del producto le rogamos que contacte el ente local de eliminación de residuos para efectuar la remoción de la batería. La batería que se encuentra en el interior del dispositivo ha sido proyectada para poder ser utilizada durante todo el ciclo de vida del producto.
Para mayor información visite el sitio web http://www.cellularline.com

RU - УКАЗАНИЯ БЫТОВЫМ ПОТРЕБИТЕЛЯМ ПО УТИЛИЗАЦИИ ОБОРУДОВАНИЯ (Применяются в странах-членах Европейского Союза и в странах с раздельным сбором отходов)
Символ, имеющийся на изделии или в документации, указывает на то, что изделие не должно утилизироваться с другими бытовыми отходами по окончании срока службы. Во избежание нанесения ущерба окружающей среде или здоровью персонала в результате ненадлежащей утилизации, пользователь должен отделить данное изделие от других отходов и утилизировать его со всей ответственностью, содействуя повторному использованию материальных ресурсов. Пользователям рекомендуется обратиться к продавцу, у которого было приобретено изделие, или местное представительство за подробной информацией, касающейся раздельного сбора отходов и рециркуляции изделий такого типа. Компаниям-пользователям рекомендуется обратиться к их поставщику и проверить сроки и условия подписанного договора о покупке. Данное изделие запрещается утилизировать вместе с другими коммерческими отходами.
Данное изделие содержит аккумуляторную батарею, не подлежащую замене пользователем. Не пытайтесь открыть устройство или снять батарею, поскольку это может привести к возникновению неисправностей и серьезным повреждениям изделия. При утилизации изделия, пожалуйста, обращайтесь в местный центр по утилизации отходов для снятия батареи. Аккумуляторная батарея, содержащаяся в устройстве, рассчитана на использование в течение всего срока службы изделия. Для получения подробной информации посетите сайт http://www.cellularline.com

TR - EVDE KULLANIMA YÖNELİK CİHAZLARIN BERTARAFI İÇİN TALİMATLAR (Avrupa Birliği ülkeleri ile ayrıştırılmış toplama sistemlerine sahip ülkelerde geçerlidir) Ürünün veya belgelerinin üzerinde yer alan bu işaret, kullanım ömrünü tamamladığında söz konusu ürünün diğer ev atıklarıyla birlikte bertaraf edilmemesi gerektiğini gösterir. Atıkların uygunsuz şekilde bertaraf edilmesi sonucunda çevre ve sağlık üzerindeki meydana gelebilecek zararların önlenmesi amacıyla kullanıcının bu ürünü diğer atık tiplerinden ayrı olarak saklaması ve malzeme kaynaklarının sürdürülebilir şekilde yeniden kullanımını özendirmek amacıyla sorumlu bir şekilde geri dönüştürmesi önerilmektedir. Ev kullanıcıları bu tip ürünlerin ayrı toplanması ve geri dönüştürülmesiyle ilgili tüm bilgiler konusunda ürünü satın aldıkları satıcıyla veya bulundukları yerdeki daireyle bağlantı kurmaya davet edilir. Şirket kullanıcıları kendi tedarikçileriyle bağlantı kurmaya ve alım sözleşmesi şart ve koşullarını kontrol etmeye davet edilir. Bu ürün diğer ticari atıklarla birlikte bertaraf edilmemelidir. Bu ürünün içinde kullanıcı tarafından değiştirilemeyen bir batarya bulunur; cihazı açmaya veya bataryayı çıkarmaya çalışmayın, bu uygulama üründe arızalara veya ciddi hasar yol açabilir. Ürünün bertaraf edilmesi halinde bataryanın çıkarılması için bulunduğunuz yerdeki atık bertaraf firmasıyla bağlantı kurmanız rica edilir. Cihazın içinde bulunan batarya, ürünün tüm kullanım ömrü boyunca kullanılabilecek şekilde tasarlanmıştır. Daha fazla bilgi almak için http://www.cellularline.com web sitesini ziyaret edin.

NL - INSTRUCTIES VOOR DE VERNIETIGING VAN APPARATUUR VOOR HUISHOUDELIJKE GEBRUIKERS
(Van toepassing in de landen van de Europese Unie en in landen met systemen voor gescheiden inzameling)
De op het product of op zijn verpakking afgebeelde markering geeft aan dat het product aan het einde van zijn levensduur niet samen met ander huishoudelijk afval vernietigd mag worden. Om mogelijke schade aan het milieu of de volksgezondheid als gevolg van een ongeschikte vernietiging van afval te voorkomen, wordt de gebruiker verzocht dit product van andere soorten afval te scheiden en het op een verantwoorde wijze te recyclen om een duurzaam hergebruik van de materialen te bevorderen.
De huishoudelijke gebruikers worden verzocht contact op te nemen met de winkel waar ze het product gekocht hebben of met de plaatselijke instantie voor alle informatie inzake de gescheiden inzameling en de recycling voor dit type product. Zakelijke gebruikers worden verzocht contact op te nemen met hun leverancier en de regels en voorwaarden van het koopcontract te controleren. Dit product mag niet samen met ander bedrijfsafval vernietigd worden.
Dit product bevat een batterij die niet door de gebruiker vervangen kan worden; probeer niet het apparaat te openen of de batterij te verwijderen omdat dit storingen en ernstige schade van het product kan veroorzaken. In geval van vernietiging van het product wordt u verzocht contact op te nemen met het plaatselijke afvalverwerkingsbedrijf voor de verwijdering van de batterij. De batterij van het apparaat is ontworpen om te worden gebruikt gedurende de gehele levensduur van het product.
Ga voor meer informatie naar ons website http://www.cellularline.com

FI - OHJEET KOTITALOUSKÄYTÖSSÄ OLEVIEN LAITTEIDEN HÄVITTÄMISESTÄ
(Sovellettavissa Euroopan unionin jäsenmaissa ja maissa, joissa on erilliset jätteiden keräysjärjestelmät)
Tuotteessa tai tuotteen asiakirjoissa oleva merkki tarkoittaa, että tuotetta ei saa käyttöiän päätyttyä hävittää yhdessä muiden kotitalousjätteiden kanssa. Jotta jätteiden virheellisestä hävityksestä johtuvat ympäristö- tai terveyshaitat vältettäisiin, käyttäjän on erotettava tämä tuote muista jätetyypeistä ja kierrätettävä se vastuullisesti luonnonvarojen kestävää uudelleenkäyttöä varten. Henkilöasiakkaita kehotetaan ottamaan yhteyttä tuotteen myyneeseen jälleenmyyjään tai paikalliseen asiaankuuluvaan tahoon saadakseen kaikki tarvittavat tiedot tämäntyyppisen tuotteen erillisestä keräyksestä ja kierrätyksestä. Yritysasiakkaita kehotetaan ottamaan yhteyttä omaan tavarantoimittajaansa ja tarkistamaan myyntisopimuksen ehdot. Tätä tuotetta ei saa hävittää muiden kaupallisten jätteiden seassa.
Käyttäjä ei voi vaihtaa tuotteen sisällä olevaa paristoa. Jos laitetta koetetaan avata tai paristo koetetaan poistaa, vaarana on toimintahäiriöt tai vakavat vauriot. Ota yhteyttä paikalliseen jätteiden hävityskeskukseen poistaaksesi pariston, kun tuote on hävitettävä. Laitteen sisällä oleva paristo on suunniteltu kestämään tuotteen koko käyttöiän ajan.
Jos haluat lisätietoja, käy verkkosivulla http://www.cellularline.com

EN - Use the battery charger only as instructed in the packaging.
Only charge using suitable battery chargers.
Do not connect to damaged or unsafe power outlets.
If the product is not used for long periods of time it must be recharged (at least once every 3 months).
Protect the product from dirt, humidity, overheating and use only in dry environments, avoiding all contact with liquids.
Do not expose to the sun, high temperatures or flames.
If the cable is dropped, ensure it is not damaged before using it again.
Keep far from the reach of children.
Do not twist or crush the cable.
Never tug on the cable, but rather pull on the plug to extract the connectors.
Do not use if the cable or connectors are torn or damaged.
A possible swelling of the battery is not hazardous, but is a sign that the product is at the end of its life cycle.
Do not continue to use it and dispose of it in compliance with local laws.

IT - Utilizzare il caricabatterie solo come indicato nella confezione.
Ricaricare solo con caricabatterie adatti.
Non connettere a prese di corrente danneggiate o poco sicure.
Se il prodotto non viene utilizzato per molto tempo dev'essere ricaricato (almeno ogni 3 mesi).
Proteggere il prodotto da sporcizia, umidità, e surriscaldamento e utilizzarlo solo in ambienti asciutti evitando il contatto con liquidi.
Non esporre al sole, ad alte temperature o al fuoco.
In caso di cadute, assicurarsi che il prodotto sia integro prima di riutilizzarlo.
Tenere fuori dalla portata dei bambini.
Non torcere o schiacciare il cavo.
Non tirare il cavo ma la spina per estrarre i connettori.
Non utilizzare se il cavo o i connettori sono strappati o danneggiati.
Un possibile rigonfiamento della batteria non è pericoloso, è un segnale che il prodotto è alla fine del suo ciclo di vita.
Non continuare a usarlo e smaltirlo secondo le normative locali.

FR- Utiliser le chargeur en suivant les instructions de l'emballage.
Recharger seulement avec des chargeurs compatibles.
Ne jamais brancher à des prises de courant endommagées ou peu fiables.
Recharger l'appareil s'il n'est pas utilisé souvent (au moins tous les 3 mois).
Protéger le produit de la saleté, de l'humidité, de la surchauffe et l'utiliser uniquement dans des endroits secs pour éviter le contact avec des liquides.
Ne pas exposer au soleil, aux hautes températures ou au feu.
En cas de chutes, contrôler l'intégrité du produit avant de le réutiliser.
Conserver hors de portée des enfants.
Ne pas plier ni écraser le câble.
Ne jamais tirer sur la fiche pour débrancher les prises.
Ne jamais utiliser si le câble ou les prises sont déchirés ou endommagés.
L'éventuel gonflement de la batterie n'est pas dangereux. Cela signale que le produit approche du terme de son cycle de vie.
Ne pas continuer de l'utiliser et l'éliminer conformément à la législation locale en vigueur.

DE - Verwenden Sie das Ladegerät nur entsprechend der Beschreibung auf der Verpackung.
Nur mit geeigneten Batterieladegeräten aufladen.
Nicht an beschädigte oder unsichere Steckdosen anschließen.
Wenn das Produkt über einen sehr langen Zeitraum nicht genutzt wird, muss es aufgeladen werden (mindestens alle drei Monate).
Das Produkt vor Schmutz, Feuchtigkeit und Überhitzung schützen, nur in trockenen Umgebungen verwenden und den Kontakt mit Flüssigkeiten vermeiden
Nicht der Sonne, hohen Temperaturen oder Feuer aussetzen.
Wenn das Produkt hinunterfällt ist vor einer erneuten Verwendung sicherzustellen, ob es unversehrt ist.
Außerhalb der Reichweite von Kindern aufbewahren.
Das Kabel nicht verdrehen oder quetschen.
Nicht am Kabel, sondern direkt am Stecker ziehen, um die Anschlüsse zu entfernen.
Nicht verwenden, wenn das Kabel oder die Anschlüsse beschädigt oder gerissen sind.
Ein mögliches Aufblähen des Akkus ist nicht gefährlich, es weist darauf hin, dass das Produkt das Ende seines Lebenszyklus erreicht hat.
Das Produkt nicht mehr verwenden und es gemäß den örtlichen Gesetzen entsorgen.

ES - Use exclusivamente el cargador de baterías como se indica en el envase.
Recargue solo con cargadores de baterías adecuados.
No lo conecte a tomas de corriente dañadas o poco seguras.
Si el producto no se utiliza durante mucho tiempo, debe recargarse (al menos, cada 3 meses).
Proteja el producto de la suciedad, la humedad y el sobrecalentamiento y úselo solo en ambientes secos evitando el contacto con los líquidos.
No lo exponga al sol, a las altas temperaturas ni al fuego.
En caso de caída, asegúrese de que el producto está íntegro antes de volver a utilizarlo.
Manténgalo fuera del alcance de los niños.
No tuerza ni aplaste el cable.
Tire de la clavija y no del cable para sacar los conectores.
No lo utilice si el cable o los conectores están arrancados o dañados.
Un posible hinchamiento de la batería no supone ningún peligro, es una señal de que el producto ha alcanzado el final de su vida útil.
No siga usándolo y elimínelo con arreglo a las normativas locales.

RU - Использовать зарядное устройство только согласно инструкциям в упаковке.
Выполнять зарядку только с помощью пригодных зарядных устройств.
Не подключать к поврежденным или небезопасным розеткам.
Если изделие не используется длительное время, его следует зарядить (не реже одного раза в 3 месяца).
Защищать изделие от загрязнений, влаги, перегрева. Использовать устройство только в сухом помещении и не допускать контактов с жидкостями.
Не подвергать воздействию солнечных лучей, высоких температур или пламени.
В случае падения перед дальнейшим использованием убедиться, что изделие не повреждено.
Не давать изделие детям.
Не скручивать и не пережимать провод.
Для извлечения не тянуть за провод, а за вилку.
Не использовать, если провод или разъемы оборваны или повреждены.
Возможное вздутие аккумуляторной батареи не представляет опасности, а свидетельствует о том, что ресурс изделия исчерпан.
Запрещено продолжать использование изделия. Его следует утилизировать в соответствии с местными нормами.

TR - Şarj cihazını yalnızca ambalajında gösterildiği gibi kullanın.
Yalnızca uygun şarj cihazlarıyla şarj edin.
Hasarlı veya güvenliği düşük bir elektrik prizine bağlamayın.
Ürün çok uzun süre kullanılmazsa (en azından her 3 ayda bir) şarj edilmesi gerekir.
Ürünü kir, nem, aşırı ısınmaya karşı koruyun ve sıvılarla temasını önleyerek yalnızca kuru ortamlarda kullanın.
Güneşe ve yüksek sıcaklıklara ya da ateşe maruz bırakmayın.
Düşmesi halinde yeniden kullanmadan önce ürünün sağlam olduğundan emin olun.
Çocukların erişemeyecekleri yerlerde saklayın.
Kabloyu bükmeyin veya ezmeyin.
Konektörleri çıkarırken kablosundan değil, fişinden çekin.
Kablo veya konektörler yırtılmış veya hasar görmüşse kullanmayın.
Pilin olası bir şişmesi tehlikeli değildir, ürünün kullanım ömrünün sonuna ulaşmış olduğunun bir işaretidir.
Ürünü kullanmaya devam etmeyin ve yerel düzenlemelere uygun şekilde bertaraf edin.

NL - Gebruik de batterijlader alleen zoals aangegeven in de verpakking.
Alleen opladen met geschikte batterijladers.
Sluit niet aan op beschadigde of onveilige stopcontacten.
Wanneer het product langere tijd niet gebruikt wordt, moet het worden opgeladen (tenminste om de 3 maanden).
Bescherm het product tegen vuil, vocht, oververhitting, gebruik het alleen in droge omgevingen en vermijd elk contact met vloeistoffen.
Niet blootstellen aan direct zonlicht, hoge temperaturen of vuur.
Mocht het product vallen, controleer dan of het intact is alvorens het weer te gebruiken.
Houd buiten bereik van kinderen.
De kabel niet verdraaien of verpletteren.
Voor het verwijderen van de connectors niet aan de kabel trekken maar de stekker vastpakken.
Niet gebruiken wanneer de kabel of de connectors losgeraakt of beschadigd zijn.
Een mogelijke zwelling van de batterij is niet gevaarlijk, maar is een teken dat het product het einde van zijn levensduur heeft bereikt.
Gebruik het niet meer en gooi het weg conform de geldende plaatselijke normen.

FI- Käytä akkulaturia vain pakkauksessa kerrotulla tavalla.
Lataa ainoastaan sopivilla akkulatureilla.
Älä liitä sitä vahingoittuneisiin tai ei-turvallisiin pistorasioihin.
Jos tuotetta ei käytetä pitkään aikaan, se on ladattava välillä (ainakin 3 kuukauden välein).
Suojaa tuote lialta, kosteudelta, ylikuumenemiselta ja käytä sitä vain kuivissa ympäristöissä: vältä kosketukset nesteisiin.
Älä altista auringolle, korkealle lämpötilalle tai tulelle.
Jos tuote putoaa, varmista, että se on ehjä ennen kuin käytät sitä uudelleen.
Pidä lasten ulottumattomissa.
Älä väännä tai litistä johtoa.
Älä vedä johdosta vaan pistokkeesta liitinten irrottamiseksi.
Älä käytä, mikäli johto tai liittimet ovat repeytyneet tai vaurioituneet.
Akun mahdollinen turpoaminen ei ole vaarallista. Se on merkkinä siitä, että tuote on käyttöiän lopussa.
Älä jatka sen käyttöä ja hävitä se paikallisten määräysten mukaisesti.

cellularline

POWER BANK **ESSENCE** 10000

(SV) BÄRBAR BATTERILADDADE OM 10 000 MAH

(DA) BÆRBAR BATTERIOPLADER PÅ 10000MAH

(NO) BÆRBAR BATTERILADER PÅ 10000 MAH

(PT) CARREGADOR DE BATERIAS PORTÁTIL DE 10000MAH

(CS) PŘENOSNÁ NABÍJEČKA 10000 MAH

(SL) PRENOSNI POLNILNIK BATERIJ 10000MAH

(HR) PRIJENOSNI PUNJAČ BATERIJA OD 10000MAH

(BG) ПРЕНОСИМО ЗАРЯДНО УСТРОЙСТВО, 10000 MAH

(EL) ΦΟΡΗΤΟΣ ΦΟΡΤΙΣΤΗΣ ΜΠΑΤΑΡΙΑΣ 10000MAH

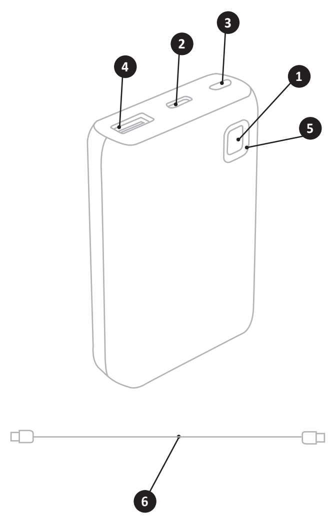

(SV)

Förpackningens innehåll:
- PBESSENCE10000
- Laddkabel
- Bruksanvisning

Beskrivning av produkten:
1 – Power ON
2 – USB-C-ingång
3 – MicroUSB-ingång
4 – USB-A-utgång
5 – Led
6 - Laddningskabel USB-A till USB-C

(DA)

Æskens indhold:
- PBESSENCE10000
- Ladekabel
- Brugsvejledning

Produktbeskrivelse:
1 – Tænd-knap
2 – Indgang USB-C
3 – MicroUSB-indgang
4 – USB-A-udgang
5 – Diode
6 – USB-A til USB-C-ladekabel

(NO)

Innhold i esken:
- PBESSENCE10000
- Ladekabel
- Bruksanvisning

Produktbeskrivelse:
1 – Power ON
2 – USB-C input
3 – MicroUSB input
4 – USB-A output
5 – LED
6 – USB-A ladekabel til USB-C

(PT)

Conteúdo da embalagem:
- PBESSENCE10000
- Cabo de recarga
- Manual de instruções

Descrição do produto:
1 – Botão Power ON
2 – Entrada USB-C
3 – Entrada Micro USB
4 – Saída USB-A
5 – LED
6 – Cabo de recarga USB-A para USB-C

(CS)

Obsah balení:
- PBESSENCE10000
- Nabíjecí kabel
- Návod k obsluze

Popis výrobku:
1 – Zapnutí ON
2 – Vstup USB-C
3 - Vstup MicroUSB
4 – Výstup USB-A
5 – Světelná dioda
6 – Nabíjecí kabel USB-A – USB-C

(SL)

Vsebina ovitka:
- PBESSENCE10000
- Kabel za polnjenje
- Navodila za uporabo

Opis izdelka:
1 – Vklop
2 – Vhod USB-C
3 – Vhod MicroUSB
4 – Izhod USB-A
5 – Led
6 – Kabel za polnjenje USB-A na USB-C

(HR)

Sadržaj pakiranja:
- PBESSENCE10000
- Kabel za punjenje
- Priručnik s uputama

Opis proizvoda:
1 – Uključivanje napajanja
2 – Ulaz USB-C:
3 – Ulaz Mikro USB:
4 – Izlaz USB-A
5 - LED dioda
6 – Kabel za punjenje USB-A na USB-C

(BG)

Опаковката съдържа:
- PBESSENCE10000
- Кабел за зареждане
- Ръководство с инструкции

Описание на продукта:
1 – Включване на захранването (Power ON)
2 – USB-C вход
3 – MicroUSB вход
4 – USB-A порт
5 – Светодиоди
6 – Кабел за зареждане USB-A към USB-C

(EL)

Περιεχόμενο της συσκευασίας:
- PBESSENCE10000
- Καλώδιο φόρτισης
- Εγχειρίδιο οδηγιών

Περιγραφή προϊόντος:
1 – Power ON
2 - Είσοδος USB-C
3 - Είσοδος MicroUSB
4 - Έξοδος USB-A
5 – Led
6 – Καλώδιο φόρτισης USB-A σε USB-C

SV - LADDARE FÖR PBESSENCE10000

För att bekräfta laddningsstatusen av PBESSENCE10000 tryck på knappen Power On. Batteriets laddningsstatus anges genom att lysdioderna gradvis tänds.
PBSTYLE5000 laddas genom att ansluta kabeln som medföljer till USB-A-porten eller med MicroUSB-kabeln genom att ansluta den till MicroUSB-porten.

ANVÄNDNING AV PBESSENCE10000

Använd endast USB-A-porten för att ladda.
Använd endast kablar med USB-A-kontakt för att ladda enheter med USB-C-, Lightning-, Dock- eller Micro-USB-kontakter.
Anslut kabeln till USB-A-porten på PBESSENCE10000 och för in kontakten i nätuttaget på den enhet som ska laddas. Laddningen aktiveras automatiskt.
Om laddningen inte aktiveras automatiskt, tryck på knappen Power On.
Batteriets laddningsstatus visas på enhetens skärm.

TEKNISKA SPECIFIKATIONER

Kapacitet: 5 000/10 000/20 000 mAh – 37Wh
Ingång 1 (MicroUSB): DC5V 2.1A
Ingång 2 (USB-C): DC5V 2.1A
Utgång (USB-A): DC5V 2.4A
Max uteffekt: 12W
Mått: 95 x 60 x 19 mm (L×B×H)
Vikt: 215 g

DA - OPLADNING AF PBESSENCE10000

For at kontrollere opladningen af PBESSENCEq0000 trykkes på tænd-knappen. Tændingen af dioderne viser batteriets ladestatus.
PBESSENCE10000 oplades ved at tilslutte det medfølgende kabel til USB-A-porten eller ved at bruge et MicroUSB-kabel ved at tilslutte det til MicroUSB-porten.

BRUG AF PBESSENCE10000

Det er kun muligt at oplade via USB-A-porten.
Brug kun kabler med stik af typen USB-A til opladning af enheder udstyret med USB-C-, Lightning-, Dock- eller Micro-USB-stik.
Tilslut kablet til USB-A-porten på PBESSENCE10000, og sæt stikket i stikkontakten på enheden, som skal oplades. Opladningen starter automatisk.
Såfremt opladningen ikke starter automatisk, skal man trykke på tænd-knappen.
Ladestatussen vises på enhedens display.

TEKNISKE DATA

Kapacitet: 10000 mAh – 37 Wh
Indgang 1 (MicroUSB): DC5V, 2.1A
Indgang 2 (USB-C): DC5V, 2.1A
Udgang (USB-A): DC5V, 2.4A
Maks. udgangseffekt: 12W
Mål: 95 x 60 x 19 mm (L×B×H)
Vægt: 215 g

NO - LADE PBESSENCE10000

Trykk på "power on" for å sjekke ladetilstanden i PBESSENCE10000. LED-lysene tennes og viser batteriets ladetilstand.
PBESSENCE10000 lades ved å koble kabelen som følger med til USB-A-porten, eller med en MicroUSB-kabel som kobles til MicroUSB-porten.

BRUKE PBESSENCE10000

Enheten kan lades kun via USB-A-porten.
Bruk kun kabler med USB-A-kobling for å lade enheter med USB-C-, lightning-, dock- eller MicroUSB-kontakter.
Koble kabelen til USB-A-porten i PBESSENCE10000 og sett kontakten i strømuttaket i enheten som skal lades. Ladingen starter automatisk.
Trykk på "power-on" hvis lading ikke starter automatisk.
Ladestatus vises på enhetens display.

TEKNISKE SPESIFIKASJONER

Kapasitet: 10000 mAh – 37 Wh
Input 1 (MicroUSB): DC 5V 2.1A
Input 2 (USB-C): DC 5V 2.1A
Output (USB-A): DC 5V 2.4A
Maks. utgangseffekt: 12W
Dimensjoner: 95 x 60 x 19 mm (L×B×H)
Vekt: 215 gram

PT - RECARGA DO PBESSENCE10000

Para verificar o estado de carga do PBESSENCE10000, prima o botão Power On. O acendimento dos LEDs indica o estado de carga da bateria.
Recarrega-se o PBESSENCE10000 ligando o cabo fornecido à porta USB-A ou utilizando um cabo Micro USB, ligando-o à porta Micro USB.

UTILIZAÇÃO DO PBESSENCE10000

A recarga é permitida apenas pela porta USB-A.
Utilize exclusivamente cabos com conector de tipo USB-A para recarregar dispositivos providos de conectores USB-C, Lightning, Dock ou Micro USB.
Ligue o cabo à porta USB-A do PBESSENCE10000 e introduza o conector na tomada de alimentação do dispositivo a recarregar. A recarga ativa-se automaticamente.
Se a recarga não se ativar automaticamente, prima o botão Power On.
Acompanhe o estado de carga pelo ecrã do dispositivo.

ESPECIFICAÇÕES TÉCNICAS

Capacidade: 10000mAh – 37Wh
Entrada 1 (Micro USB): DC5V, 2.1A
Entrada 2 (USB-C): DC5V, 2.1A
Saída (USB-A): DC5V, 2.4A
Potência máx. na saída: 12W
Dimensões: 95 x 60 x 19 mm (C×L×A)
Peso: 215 g

CS - NABÍJENÍ PBESSENCE10000

Pro zobrazení úrovně nabití PBESSENCE10000 stiskněte tlačítko Power On, rozsvícení světelných diod označuje stav nabíjení baterie.
PBESSENCE10000 lze nabít připojením kabelu z příslušenství k portu USB-A nebo připojením kabelu MicroUSB k portu MicroUSB.

POUŽITÍ PBESSENCE10000

Nabíjení je povoleno pouze z portu USB-A.
K nabíjení zařízení s konektory USB-C, Lightning, Dock nebo Micro-USB používejte pouze konektory typu USB-A.
Připojte kabel k portu USB-A PBESSENCE10000 a zasuňte konektor do napájecí zásuvky přístroje, který chcete nabít; nabíjení se zahájí automaticky.
V případě, že se nabíjení automaticky nezahájí, stiskněte tlačítko Power ON.
Stav nabití baterie se zobrazuje na displeji přístroje.

TECHNICKÉ ÚDAJE

Kapacita: 10000mAh – 37Wh
Vstup 1 (MicroUSB): DC 5V, 2.1A
Vstup 2 (USB-C): DC 5V, 2.1A
Výstup (USB-A): DC 5V, 2.4 A
Maximální výstupní výkon: 12W
Rozměry: 95 × 60 × 19 mm (D × Š × V)
Hmotnost: 215 g

SL - POLNJENJE PBESSENCE10000

Za kontrolo stanja napolnjenosti PBESSENCE10000 pritisnite tipko Power On, osvetlitev led lučk označuje stanje napolnjenosti baterije.
PBESSENCE10000 se polni s priključitvijo kabla iz pribora na vhod USB-A ali z uporabo kabla MicroUSB, ki ga priključite na vhod MicroUSB.

UPORABA PBESSENCE10000

Polnjenje je dovoljeno samo prek vhoda USB-A.
Za polnjenje naprav s priključki USB-C, Lightning, Dock ali Micro-USB uporabljajte samo kable s spojnikom tipa USB-A.
Priključite priloženi kabel na vhod USB-A na PBESSENCE10000 in vstavite spojnik v vtičnico za napajanje naprave za polnjenje. Polnjenje se aktivira samodejno.
V primeru, da se polnjenje ne aktivira samodejno, pritisnite tipko Power On.
Stanje napolnjenosti baterije je prikazano na zaslonu naprave.

TEHNIČNE SPECIFIKACIJE

Zmogljivost: 10000mAh – 37Wh
Vhod 1 (MicroUSB): DC5V, 2.1A
Vhod 2 (USB-C): DC5V, 2.1A
Izhod (USB-A): DC5V, 2.4A
Največja izhodna moč: 12W
Mere: 95 x 60 x 19 mm (D×Š×V)
Teža: 215 g

HR -PUNJENJE PBESSENCE10000

Za provjeru stanja napunjenosti PBESSENCE10000 pritisnite tipku Power On, a progresivno osvjetljenje LED-a označava stanje napunjenosti baterije.
PBESSENCE10000 može se puniti spajanjem isporučenog kabela na USB-A priključak ili korištenjem MikroUSB kabela koji ga spaja na MikroUSB priključak.

UPOTREBA PBESSENCE10000

Punjenje je dopušteno samo s USB-A priključka.
Za punjenje uređaja s USB-C, Lightning, Dock ili Mikro-USB konektorima koristite samo priključne kabele tipa USB-A.
Spojite isporučeni kabel na USB-A priključak uređaja PBESSENCE10000 i umetnite priključak u utičnicu napajanja uređaja koji treba napuniti.
U slučaju da se punjenje ne aktivira automatski, pritisnite tipku Power On.
Stanje napunjenosti se prikazuje na zaslonu uređaja.

TEHNIČKE SPECIFIKACIJE

Kapacitet: 10000 mAh – 37 Wh
Ulaz 1 (MikroUSB): DC5 V, 2.1A
Ulaz 2 (USB-C): DC5 V, 2.1A
Izlaz (USB-A): DC5 V, 2.4 A
Maks. izlazna snaga: 12 W
Dimenzije: 95 x 60 x 19 mm (D×Š×V)
Težina: 215 g

BG - ЗАРЕЖДАНЕ НА PBESSENCE10000

За проверка на състоянието на зареждане на PBESSENCE10000 натиснете бутона за включване на захранването, светването на светодиодите показва състоянието на зареждане на батерията.
PBESSENCE10000 се зарежда, като свържете доставения кабел към порта USB-A или като използвате кабел MicroUSB за свързване към MicroUSB порта.

ЕКСПЛОАТАЦИЯ НА PBESSENCE10000

Разрешава се зареждане само посредством USB-A порта.
Използвайте само кабели с конектори тип USB-A, за да зареждате устройства с USB-C, Lightning, Dock или Micro-USB конектори.
Свържете кабела с USB-A порта на PBESSENCE10000 и поставете конектора в гнездото на устройството, което ще се зарежда. Зареждането ще започне автоматично.
В случай че зареждането не започне автоматично, натиснете бутона за включване на захранването.
Състоянието на зареждане се визуализира на дисплея на устройството.

ТЕХНИЧЕСКИ ХАРАКТЕРИСТИКИ

Капацитет: 10000 mAh – 37 Wh
Вход 1 (MicroUSB): DC 5 V, 2.1A
Вход 2 (USB-C): DC 5 V, 2.1A
Порт (USB-A): DC 5 V, 2.4 A
Максимална изходна мощност: 12 W
Размери: 95×60×19 mm (Д×Ш×В)
Тегло: 215 g

EL - ΦΟΡΤΙΣΗ ΤΟΥ PBESSENCE10000

Για να διαπιστώσετε την κατάσταση φόρτισης του PBESSENCE10000 πατήστε το κουμπί Power On. Το άναμμα των led δείχνει την κατάσταση φόρτισης της μπαταρίας.
Το PBESSENCE10000 φορτίζεται συνδέοντας το παρεχόμενο καλώδιο στη θύρα USB-A ή χρησιμοποιώντας ένα καλώδιο MicroUSB συνδέοντάς το στη θύρα MicroUSB.

ΧΡΗΣΗ ΤΟΥ PBESSENCE10000

Η φόρτιση είναι επιτρεπτή μόνο από τη θύρα USB-A.
Να χρησιμοποιείτε μόνο καλώδια με σύνδεσμο τύπου USB-A για τη φόρτιση συσκευών που διαθέτουν συνδέσμους USB-C, Lightning, Dock ή Micro-USB.
Συνδέστε το καλώδιο στη θύρα USB-A του PBESSENCE10000 και εισάγετε το σύνδεσμο στην υποδοχή τροφοδοσίας της προς φόρτιση συσκευής. Η φόρτιση θα ενεργοποιηθεί αυτόματα.
Στην περίπτωση που η φόρτιση δεν ενεργοποιηθεί αυτόματα, πατήστε το κουμπί Power On.
Η κατάσταση φόρτισης εμφανίζεται στην οθόνη της συσκευής.

ΤΕΧΝΙΚΕΣ ΠΡΟΔΙΑΓΡΑΦΕΣ

Χωρητικότητα: 10000mAh – 37Wh
Είσοδος 1 (MicroUSB): DC5V, 2.1A
Είσοδος 2 (USB-C): DC5V, 2.1A
Έξοδος (USB-A): DC5V, 2.4A
Max Output Power: 12W
Διαστάσεις: 95×60×19 mm (Μ×Π×Υ)
Βάρος: 215 g

CE

SV - Den här produkten har markerats med CE-märkning i enlighet med bestämmelserna i direktivet om elektromagnetisk kompatibilitet (2014/30/EU), lågspänningsdirektivet (2014/35/EU) och ROHS-direktivet (2011/65/EU) som uppdateras av 2015/863/EU.

DA - Dette produkt er forsynet med CE-mærke i overensstemmelse med bestemmelserne i direktivet om elektromagnetisk kompatibilitet (2014/30/EU) og med lavspændingsdirektivet (2014/35/EU), ROHS (2011/65/EU) opdateret af 2015/863/EU.

NO - Dette produktet er CE-merket i samsvar med bestemmelsene i EMC-direktivet (2014/30/EU), lavstrømsdirektivet (2014/35/EU) og RoHS-direktivet (2011/65/EU), oppdatert ved direktiv 2015/863/EU.

PT - Este produto tem aposta a marca CE que atesta a sua conformidade com as disposições das diretivas relativas à compatibilidade eletromagnética (2014/30/UE), à baixa tensão (2014/35/UE), e da diretiva ROHS (2011/65/UE) atualizada pela diretiva 2015/863/UE.

CS - Tento výrobek je označen značkou CE v souladu s ustanoveními směrnice o elektromagnetické kompatibilitě (2014/30/EU), nízkém napětí (2014/35/EU), ROHS (2011/65/EU), aktualizována směrnicí 2015/863/EU.

SL - Ta izdelek je opremljen z znakom CE v skladu z določili direktive o elektromagnetni združljivosti (2014/30/EU), o nizki napetosti (2014/35/EU), ROHS (2011/65/EU), posodobljeno z 2015/863/EU.

HR - Ovaj proizvod je označen CE oznakom sukladno odredbama Direktive o elektromagnetskoj kompatibilnosti (2014/30/EU), Direktive o niskom naponu (2014/35/EU), ROHS Direktive (2011/65/UE), ažurirane Direktivom 2015/863/EU.

BG - Този продукт е обозначен с маркировка CE в съответствие с разпоредбите на Директивата за електромагнитната съвместимост (2014/30/ЕС), Директивата за ниско напрежение (2014/35/ЕС) и Директивата за ограничаване на опасните вещества (2011/65/ЕС), актуализирани с Директива (ЕС) 2015/863.

EL – Το προϊόν αυτό διακρίνεται από τη σήμανση CE σύμφωνα με τις διατάξεις της οδηγίας για την ηλεκτρομαγνητική συμβατότητα (2014/30/ΕΕ), τη χαμηλή τάση (2014/35/ΕΕ), ROHS (2011/65/ΕΕ) ενημερωμένη από την 2015/863/ΕΕ.

SV - INFORMATION OM JURIDISK GARANTI
Våra produkter omfattas av en rättslig garanti för bristande överensstämmelse i enlighet med tillämpliga nationella lagar för att skydda konsumenterna.
För ytterligare information se sidan www.cellularline.com/it-it/garanzia-legale

DA – OPLYSNINGER VEDRØRENDE DEN LOVBESTEMTE GARANTI
Vores produkter er dækket af den lovbestemte garanti, som omfatter overensstemmelsesfejl i henhold til den nationale lovgivning om forbrugerbeskyttelse.
For yderligere oplysninger henvises til siden
www.cellularline.com/it-it/garanzia-legale

NO - INFORMASJON OM RETTSLIG GARANTI
Våre produkter er dekket av lovbestemt garanti for samsvarsfeil i henhold til gjeldende nasjonale lover som beskytter forbrukeren.
Se nettsiden www.cellularline.com/it-it/garanzia-legale for ytterligere informasjon.

PT - INFORMAÇÕES SOBRE A GARANTIA LEGAL
Os nossos produtos estão cobertos por garantia legal para os defeitos de conformidade de acordo com o previsto pelas leis nacionais aplicáveis de defesa do consumidor. Para mais informações, consultar a página
www.cellularline.com/it-it/garanzia-legale

CS –INFORMACE O ZÁKONNÉ ZÁRUCE
Na naše výrobky se vztahuje zákonná záruka na vady shody podle platných vnitrostátních právních předpisů na ochranu spotřebitele.
Další informace naleznete na stránce www.cellularline.com/it-it/garanzia-legale

SL - INFORMACIJE O ZAKONSKI GARANCIJI
Naši izdelki so kriti z zakonsko garancijo za pomanjkljivosti glede skladnosti v skladu z nacionalno zakonodajo, ki se uporablja za varstvo potrošnikov.
Za več informacij glejte na strani www.cellularline.com/it-it/garanzia-legale

HR - INFORMACIJE O JAMSTVU
Naši proizvodi pokriveni su zakonskim jamstvom za nedostatke u skladu s nacionalnim zakonima koji se primjenjuju za zaštitu potrošača.
Više informacija potražite na stranici www.cellularline.com/it-it/garanzia-legale

BG - ИНФОРМАЦИЯ ЗА ЗАКОНОУСТАНОВЕНАТА ГАРАНЦИЯ
Нашите продукти се покриват от законоустановената гаранция за липса на съответствие, както е предвидено в приложимото национално законодателство за защита на потребителя. За пълна информация посетете страницата www.cellularline.com/it-it/garanzia-legale

EL - ΠΛΗΡΟΦΟΡΙΕΣ ΓΙΑ ΤΗ ΝΟΜΙΜΗ ΕΓΓΥΗΣΗ
Τα προϊόντα μας καλύπτονται από νόμιμη εγγύηση για ελλείψεις συμμόρφωσης σύμφωνα με ό,τι προβλέπεται από τους εφαρμοστέους εθνικούς νόμους για την προστασία του καταναλωτή.
Για περαιτέρω πληροφορίες συμβουλευτείτε τη σελίδα
www.cellularline.com/it-it/garanzia-legale

SV - INSTRUKTIONER FÖR BORTSKAFFANDE AV APPARATER FÖR ANVÄNDARE I PRIVAT HUSHÅLL
(Gäller i EU och andra europeiska länder med separat insamlingssystem)
Denna märkning på produkten eller på dess dokument anger att produkten inte får kastas med andra hushållsavfall i slutet av sin livslängd. För att förhindra möjliga skada på miljön eller hälsoskador, orsakad av felaktig avfallshantering, uppmanas användaren att skilja denna produkt från andra typer av avfall och återvinna den på ansvarigt sätt, för att främja hållbar återvinning av materiella resurser.
Hushållsanvändare ombeds att kontakta antingen den återförsäljare där produkten inköpts, eller den lokala behöriga myndigheten, för all nödvändig information beträffande separat insamling och återvinning för denna typ av produkt. Företagsanvändare ombeds att kontakta den egna leverantören och kontrollera villkoren i köpeavtalet. Denna produkt får inte bortskaffas tillsammans med annat kommersiellt avfall.
Denna produkt har ett batteri inuti, som inte kan bytas ut av användaren, försök inte öppna enheten eller att ta bort batteriet, detta kan orsaka felfunktioner och orsaka allvarliga skador på produkten. Vid avyttring av produkten, vänligen kontakta den lokala myndigheten för avfallshantering för bortskaffande av batteriet. Batteriet som finns inuti enheten är utformat för att användas under produktens hela livscykel.
För ytterligare information konsultera webbplatsenhttp://www.cellularline.com

DA - INSTRUKTIONER FOR BORTSKAFFELSE AF APPARATER TIL BRUGERE I PRIVATE HUSHOLDNINGER
(Gældende for den Europæiske Union og andre europæiske lande med særskilte indsamlingsordninger)
Mærkningen på produktet eller dets dokumentation angiver, at produktet ikke må bortskaffes sammen med andet almindeligt husholdningsaffald, når dets levetid er ophørt. For at forhindre mulige skader på miljøet eller menneskers sundhed på grund af ukontrolleret bortskaffelse af affald, opfordres brugeren til at sortere dette produkt fra andre typer af affald og genanvende det på en ansvarlige måde for at fremme bæredygtig brug af materialeressourcer.
Husholdningernes brugere bør enten kontakte den lokale forhandler, hvor produktet er anskaffet, eller de lokale myndigheder for alle oplysninger om særskilt indsamling og genvinding for denne type produkter. Virksomheder opfordres til at kontakte deres leverandør og kontrollere vilkårene og betingelserne i købsaftalen. Dette produkt må ikke bortskaffes sammen med andet kommercielt affald.
Den produktet er udstyret med et batteri, som ikke kan udskiftes af brugeren. Forsøg aldrig at åbne enheden eller fjerne batteriet. Det kan forårsage funktionsfejl og skade produktet alvorligt. I tilfælde af bortskaffelse af produktet bedes du kontakte dit lokale renoveringsfirma om fjernelse af batteriet. Batteriet i produktet er designet til at blive brugt under hele produktets livscyklus.
Du kan finde flere oplysninger på vores hjemmeside http://www.cellularline.com

NO - ANVISNINGER VED AVFALLSHÅNDTERING AV FORBRUKERELEKTRONIKK
(Gjelder for land i EU og land med fungerende systemer for kildesortering)
Merket som er angitt på produktet eller i dokumentasjonen viser at produktet ikke kan kastes sammen med annet husholdningsavfall. For å unngå skader på miljø eller helse som følge av feilaktig avfallshåndtering, anbefaler man brukeren å separere dette produktet fra annet avfall og resirkulere det i henhold til gjeldende bestemmelser for resirkulering av materialressurser.
Husholdninger bes kontakte forhandleren hvor produktet ble kjøpt, eventuelt det nærmeste kildesorteringsanlegget. Her vil man få all informasjon kildesortering og resirkulering av denne type produkter. Firmakunder bes kontakte egen leverandør for informasjon om bestemmelser i kjøpskontrakten. Dette produktet må ikke kasseres sammen med annet avfall fra virksomheten.
Dette produktet inneholder et batteri som ikke kan byttes av kundes. Man må aldri åpne produktet eller fjerne batteriet, da dette kan medføre feilfunksjoner eller skader på produktet. Batteriet må ikke fjernes på egenhånd. Kontakt ditt lokale avfallshåndteringsanlegg for informasjon om dette. Produktets innvendige batteri er blitt utviklet slik at det har varighet for hele produktets livssyklus.
For ytterligere informasjon henvises det til nettsiden http://www.cellularline.com

PT - INSTRUÇÕES PARA A ELIMINAÇÃO DE EQUIPAMENTOS DESTINADAS A UTILIZADORES DOMÉSTICOS (Aplicável nos países da União Europeia e naqueles com sistemas de recolha seletiva)
A marca aposta no produto ou na sua documentação indica que o produto não deve ser eliminado com outros resíduos domésticos no fim do seu ciclo de vida. Para evitar danos ao ambiente ou à saúde causados pela eliminação inadequada dos resíduos, aconselhamos o utilizador a separar este produto do outros tipos de resíduos e reciclá-lo de forma responsável para favorecer a reutilização sustentável dos recursos naturais. Convidamos os utilizadores domésticos a contactar o revendedor do qual adquiriram o produto ou o departamento local competente para solicitar todas as informações relativas à recolha seletiva e à reciclagem para este tipo de produto. Convidamos os utilizadores profissionais a contactar o seu fornecedor e verificar os termos e as condições do contrato de compra. Este produto não deve ser eliminado junto com outros resíduos comerciais. Este produto contém no seu interior uma bateria que não pode ser substituída pelo utilizador. Não tente abrir o dispositivo nem retirar a bateria porque isso pode causar problemas de funcionamento e danificar gravemente o produto. Em caso de eliminação do produto, pedimos que contacte a entidade local responsável pelo tratamento e eliminação de resíduos, para que proceda à remoção da bateria. A bateria contida no interior do dispositivo foi concebida para poder ser utilizada durante todo o ciclo de vida útil do produto. Para mais informações visite o sítio web http://www.cellularline.com

CS - POKYNY PRO LIKVIDACI ZAŘÍZENÍ SOUKROMÝCH UŽIVATELŮ (Použije se ve státech Evropské Unie a v zemích se zavedeným systémem třídění odpadů.)
Značka umístěná na výrobku nebo v jeho dokumentaci znamená, že po ukončení životnosti nesmí být tento výrobek zlikvidován společně s jiným komunálním odpadem. Za účelem zabránění případným škodám na životním prostředí nebo na zdraví způsobeným nesprávnou likvidací odpadů žádáme uživatele, aby tento výrobek recykloval odpovědným způsobem a odděleně od ostatního odpadu, čímž napomůže udržitelnému využívání materiálních zdrojů. Uživatele - soukromé osoby žádáme, aby kontaktovali prodejce, u něhož výrobek zakoupili, nebo místní úřad určený k poskytování informací týkajících se tříděného odpadu a recyklace tohoto druhu výrobků. Uživatele - podniky žádáme, aby kontaktovali svého dodavatele a zkontrolovali podmínky příslušné kupní smlouvy. Tento výrobek nesmí být likvidován společně s jiným odpadem pocházejícím z obchodní činnosti. Uvnitř tohoto výrobku se nachází baterie, kterou uživatel nemůže vyměnit. Nezkoušejte zařízení otevírat nebo baterii vyjímat - takový postup může způsobit poruchy a vážně poškodit výrobek. V případě likvidace výrobku Vás prosíme, abyste kontaktovali místní zařízení pro likvidaci odpadů, které baterii vyjme. Baterie umístěná ve výrobku byla navržena tak, aby mohla být používána během celé životnosti zařízení. Další informace můžete nalézt na webové stránce http://www.cellularline.com

SL - NAVODILA ZA ODLAGANJE ODPADNE OPREME UPORABNIKOV V ZASEBNIH GOSPODINJSTVIH (uporabljajo v državah Evropske Unije in ostalih s sistemi ločenega zbiranja odpadkov)
Oznaka na izdelku ali njegovi dokumentaciji pomeni, da izdelka ne smete zavreči skupaj z drugimi gospodinjskimi odpadki na koncu življenjskega cikla. Za preprečitev morebitne škode za okolje ali zdravje ljudi zaradi nenadzorovanega odlaganja odpadkov, prosimo uporabnika, da loči ta izdelek od ostalih vrst odpadkov in ga odgovorno reciklira ter s tem spodbuja sonaravno ponovno uporabo materialnih virov. Uporabniki v gospodinjstvih so vabljeni, da stopijo v stik s prodajalcem, pri katerem so izdelek kupili, ali na krajevni upravni organ, za podrobnosti glede ločenega zbiranja in recikliranja za to vrsto izdelka. Poslovni uporabniki so vabljeni, da stopijo v stik z dobaviteljem in preverijo pogoje nakupne pogodbe. Tega izdelka ni dovoljeno odlagati skupaj z drugih industrijskimi odpadki. Ta izdelek ima notranjo baterijo, ki jo ne more zamenjati uporabnik; ne poskušajte odpreti naprave ali odstraniti baterije, ker bi to lahko povzročilo okvaro in resno poškodovalo izdelek. V primeru odstranjevanja tega izdelka se obrnite na lokalno podjetje za odstranjevanje odpadkov, kjer bodo odstranili baterijo. Baterija, ki se nahaja v napravi, je zasnovana tako, da je v uporabi celoten življenjski cikel izdelka. Za dodatne informacije obiščite spletno mesto http://www.cellularline.com

HR - UPUTE ZA ODLAGANJE UREĐAJA ZA KUĆNU UPORABU (Primjenjivo u zemljama Europske unije i onima s posebnim sustavima za odvojeno skupljanje otpada)
Oznaka na proizvodu ili u njegovoj dokumentaciji ukazuje na to da proizvod ne smije biti zbrinut s ostalim kućnim otpadom na kraju svog životnog ciklusa. Kako bi se izbjeglo oštećenje okoliša ili zdravlja uzrokovanog neprikladnim odlaganjem otpada, korisnik se poziva da odvoji ovaj proizvod od ostalih vrsta otpada i odgovorno reciklira kako bi promicao održivu ponovnu upotrebu materijalnih resursa. Korisnici u kućanstvima trebali bi trebali bi kontaktirati prodavača kod kojega ste proizvod kupili ili lokalni ured odgovoran za sve informacije vezane za odvojeno skupljanje i recikliranje za ovu vrstu proizvoda. Poslovni korisnici pozivaju se da se obrate dobavljaču i provjere uvjete i odredbe ugovora o kupnji. Ovaj proizvod ne smije se odlagati zajedno s drugim komercijalnim otpadom. U ovom se proizvodu nalazi baterija koju korisnik ne može zamijeniti; ne pokušavajte otvoriti uređaj ili ukloniti bateriju, jer to može uzrokovati kvarove i ozbiljno oštetiti proizvod. U slučaju zbrinjavanja proizvoda, obratite se lokalnoj organizaciji za zbrinjavanje otpada kako biste uklonili bateriju. Bateriju koja se nalazi unutar uređaja je dizajnirana da se koristi tijekom cijelog životnog ciklusa proizvoda. Za više informacija posjetite web stranicu http://www.cellularline.com

BG - ИНСТРУКЦИИ ЗА ИЗХВЪРЛЯНЕ НА ОБОРУДВАНЕТО ЗА ДОМАШНИ ПОТРЕБИТЕЛИ (Отнася се за страни от Европейския съюз и такива, в които има система за разделно събиране на отпадъци)
Маркировката на продукта или в документацията показва, че продуктът не трябва да се изхвърля с други битови отпадъци в края на експлоатационния цикъл. За избягване на вреди за околната среда или за здравето, причинени от неправилно изхвърляне на отпадъци, се приканва потребителят да разделя този продукт от другите видове отпадъци и да го рециклира така, че да се улесни устойчивата повторна употреба на материалните ресурси. Домашните потребители се приканват да се свържат с търговеца, от когото са придобили продукта, или с местния офис, предвиден за всякаква информация относно разделното събиране и рециклирането на този тип продукт. Бизнес потребителите се приканват да се свържат със своя доставчик и да проверят общите условия на договора за закупуване. Този продукт не трябва да се изхвърля с другите търговски отпадъци. Този продукт включва батерия, която не може да се подменя от потребителя; не се опитвайте да отворите устройството или да извадите батерията, тъй като това може да причини неизправности и да застраши сериозно продукта. В случай на изхвърляне на продукта се препоръчва да се свържете с местния център за депониране на отпадъци, за да извършат изваждането на батерията. Батерията, съдържаща се в устройството, е защитена, за да може да се използва през целия експлоатационен цикъл на продукта. За допълнителна информация посетете уеб сайта http://www.cellularline.com

EL - ΟΔΗΓΙΕΣ ΔΙΑΘΕΣΗΣ ΕΞΟΠΛΙΣΜΟΥ ΓΙΑ ΟΙΚΙΑΚΟΥΣ ΚΑΤΑΝΑΛΩΤΕΣ (Εφαρμόζεται σε χώρες της Ευρωπαϊκής Ένωσης και σε εκείνες με συστήματα επιλεκτικής συλλογής)
Το σήμα επί του προϊόντος ή στην τεκμηρίωσή του δείχνει ότι το προϊόν δεν πρέπει να διατεθεί μαζί με άλλα οικιακά απορρίμματα στο τέλος του κύκλου ζωής του. Για να αποφευχθούν πιθανές βλάβες στο περιβάλλον ή στην υγεία από την ανεξέλεγκτη διάθεση των απορριμμάτων, καλείται ο πελάτης να διαχωρίσει το προϊόν αυτό από άλλους τύπους απορριμμάτων και να το ανακυκλώσει με τρόπο υπεύθυνο συμβάλλοντας στη βιώσιμη επαναχρησιμοποίηση των υλικών πόρων. Οι οικιακοί καταναλωτές καλούνται να επικοινωνούν με τον μεταπωλητή από τον οποίο αγοράστηκε το προϊόν ή το τοπικό γραφείο αρμόδιο για όλες τις πληροφορίες σχετικά με την επιλεκτική συλλογή και την ανακύκλωση αυτού του τύπου προϊόντος. Οι χρήστες επιχειρήσεων καλούνται να επικοινωνήσουν με τον προμηθευτή τους και να ελέγξουν τους όρους και τις προϋποθέσεις της σύμβασης αγοράς. Το προϊόν αυτό δεν πρέπει να διατίθεται μαζί με άλλα εμπορικά απορρίμματα. Αυτό το προϊόν διαθέτει εσωτερική μπαταρία που δεν αντικαθίσταται από τον πελάτη. Μην προσπαθήσετε να ανοίξετε τη συσκευή ή να αφαιρέσετε την μπαταρία, αυτό μπορεί να προκαλέσει δυσλειτουργίες και να προκαλέσει σοβαρή βλάβη στο προϊόν. Σε περίπτωση διάθεσης του προϊόντος, παρακαλείστε να επικοινωνήσετε με τον τοπικό οργανισμό διάθεσης απορριμμάτων για την αφαίρεση της μπαταρίας. Η μπαταρία που περιέχεται στη συσκευή έχει σχεδιαστεί ώστε να χρησιμοποιείται καθ 'όλη τη διάρκεια ζωής του προϊόντος. Για περαιτέρω πληροφορίες επισκεφθείτε το site web http://www.cellularline.com

SV - Använd batteriladdaren endast som anges på förpackningen.
Ladda endast med lämpliga batteriladdare.
Anslut inte till skadade eller ej säkra eluttag.
Om produkten inte används under en lång tid, ska den laddas om (åtminstone var 3:e månad).
Skydda produkten från smuts, fukt, överhettning och använd den endast i torr miljö samt undvik kontakt med vätskor.
Utsätt inte för solljus, höga temperaturer eller eld.
I händelse av fall, försäkra dig att produkten är hel innan du återanvänder den
Förvara utom räckhåll för barn.
Vrid eller kläm inte kabeln.
Dra inte i kabeln utan i kontakten för att dra ut kontakterna.
Använd inte om kabeln eller kontakterna är avslitna eller skadade
En möjlig svullnad av batteriet är inte farligt men det är ett tecken på att produkten håller på att nå slutet av sin livscykel.
Fortsätt inte att använda den och skaffa bort den enligt lokala föreskrifter.

DA - Brug kun opladeren som angivet på pakken.
Oplad kun med egnede batteriopladere.
Tilslut ikke til beskadigede eller mindre sikre strømudtag.
Hvis produktet ikke bruges i længere tid skal det genoplades (mindst hver 3. måned).
Beskyt produktet mod snavs, fugt og overophedning og brug det kun i tørre omgivelser og undgå kontakt med væsker.
Må ikke udsættes for sol, høje temperaturer eller brand.
Hvis produktet falder ned, skal du kontrollere at produktet er intakt, før du bruger det igen.
Opbevares utilgængeligt for børn.
Kablet må ikke vrides eller trykkes.
Træk ikke i kablet men i stikket for at tage det ud af stikkontakten.
Må ikke bruges, hvis kablet eller stikkontakterne er iturevet eller beskadigede.
Hvis batteriet hæver og bliver større, er det ikke farligt. Det er et tegn på, at produktet er ved at være slidt op.
Undlad at bruge det yderligere og bortskaf det i henhold til gældende lokale regler.

NO- Batteriladeren må brukes i henhold til anvisningene på pakken
Bruk egent batterilader til lading.
Man må ikke koble batteriladeren til defekte eller dårlig sikrede strømforbindelser.
Hvis produktet ikke er i bruk over en lengre periode må det lades opp (minst hver 3. måned).
Produktet må beskyttes mot urenheter, fuktighet og overoppheting, og må kun brukes i tørre omgivelser hvor det unngås kontakt med fuktighet.
Må ikke eksponeres for sol, høye temperaturer og flammer.
Hvis produktet faller på bakken må man påse at det er i orden før det tas i bruk.
Må oppbevares utilgjengelig for barn.
Kabelen må ikke tvinnes eller klemmes sammen.
Ikke trekk i kabelen, ta tak i selve støpslet.
Ikke bruk hvis kabel eller støpsel er defekt eller revnet.
Hvis du kanskje ser at batteriet buler litt, er det ikke farlig. Det betyr bare at produktet har nådd endt levetid.
Ikke fortsett å bruke det, men kast det i overensstemmelse med de lokale forskriftene.

PT - Utilize o carregador de bateria somente no modo indicado na embalagem;
Recarregue somente com carregadores de bateria adequados;
Não conecte a tomadas danificadas ou pouco seguras;
Se o produto não for utilizado por muito tempo, ele deve ser recarregado (pelo menos a cada 3 meses);
Proteja o produto contra a sujidade, a humidade e o superaquecimento e utilize-o somente em ambientes secos, evitando o contato com líquidos;
Não exponha ao sol, a altas temperaturas e ao fogo;
Em caso de queda, assegure-se de que o produto esteja íntegro antes de reutilizá-lo;
Mantenha fora do alcance de crianças;
Não torça nem esmague o cabo;
Não puxe pelo cabo, mas sim pela ficha, para extrair os conectores;
Não utilize se o cabo ou os conectores estiverem rompidos ou danificados.
Um possível inchaço da bateria não é perigoso; é um sinal de que o produto está prestes a atingir o fim da sua vida útil.
Não continue a utilizá-lo e elimine-o respeitando as normas locais.

CS - Nabíječku používejte pouze tak, jak je uvedeno v balení.
Nabíjejte pouze s vhodnými nabíječkami.
Nepřipojujte k poškozeným nebo málo bezpečným zásuvkám.
Pokud se výrobek delší dobu nepoužívá, musí být dobit (nejméně jednou za 3 měsíce).
Chraňte výrobek před nečistotami, vlhkostí a přehřátím a používejte jej pouze v suchém prostředí, aby nedošlo ke kontaktu s kapalinami.
Nevystavujte slunci, vysokým teplotám nebo ohni.
V případě pádu nabíječky se před jejím opětovným použitím ujistěte, že je výrobek neporušený.
Uchovávejte mimo dosah dětí.
Kabelem nekruťte ani jej nestlačujte.
Pro vytažení konektorů netahejte za kabel, ale za zástrčku.
Nepoužívejte v případě, že kabel nebo konektory jsou přetržené nebo poškozené.
Možné vyboulení baterie není nebezpečné, znamená to, že výrobek je na konci svého životního cyklu.
Dále ho nepoužívejte a zlikvidujte ho podle místních předpisů.

SL - Polnilnik baterij uporabljajte le, kot je navedeno v ovojnini.
Polnite samo s primernimi polnilniki baterij.
Ne priključujte v poškodovane ali nevarne vtičnice.
Če se izdelke ne uporabite dolgo časa, ga je treba ponovno napolniti (vsaj vsake 3 mesece).
Zaščitite izdelek pred umazanijo, vlago ali pregrevanjem in ga uporabite samo v suhih okoljih, pri čemer se izognite stiku s tekočinami.
Ne izpostavljajte soncu, visokim temperaturam ali ognju.
V primeru padca se prepričajte, da je izdelek brezhiben, preden ga ponovno uporabite.
Hranite izven dosega otrok.
Kabla ne prepogibajte in ne stiskajte.
Za odklop spojnika ne vlecite za kabel, ampak z vtičem.
Ne uporabljajte, če so kabel ali spojnika potrgani ali poškodovani.
Morebitna nabreklost baterije ni nevarna, to je le znak, da je izdelek na koncu svojega življenjskega cikla.
Izdelka ne uporabljajte, odstranite ga v skladu z lokalnimi predpisi.

HR - Koristite punjač samo prema priloženim uputama.
Napunite samo s odgovarajućim punjačem.
Nemojte priključivati na oštećene ili nesigurne utičnice.
Ako se proizvod ne koristi dulje vrijeme, mora se ponovno puniti (barem svaka 3 mjeseca).
Zaštitite proizvod od prljavštine, vlage, pregrijavanja i koristite ga samo u suhim sredinama, izbjegavajući kontakt s tekućinama.
Nemojte izlagati suncu, visokim temperaturama ili vatri.
U slučaju pada, prije ponovne uporabe, provjerite je li proizvod netaknut.
Držite izvan dohvata djece.
Nemojte uvrtati ili lomiti kabel.
Za izvlačenje iz utičnice nemojte povlačiti kabel, već utikač.
Nemojte koristiti ako su kabeli ili priključci poderani ili oštećeni.
Moguće bubrenje baterije nije opasno, to je znak da je proizvod na kraju svog životnog ciklusa.
Nemojte nastaviti s upotrebom, već ga odložite sukladno lokalnim propisima.

BG - Използвайте зарядното устройство само по начин, посочен в опаковката.
Зареждайте само с подходящи зарядни устройства.
Не свързвайте в повредени или слабо обезопасени електрически контакти
Ако продуктът не бъде използван за дълъг период от време, трябва да бъде зареждан (поне на всеки 3 месеца).
Пазете продукта от замърсяване, влага и прегряване и го използвайте само в сухи помещения, като избягвате контакта с течности.
Не излагайте на слънце, на високи температури или на огън.
В случай на падане, уверете се, че продуктът е цял, преди да го използвате отново.
Да се съхранява на място, недостъпно за деца.
Не усуквайте или не притискайте кабела.
Не дърпайте кабела, а контакта, за да измъкнете конекторите.
Не използвайте, ако кабелът или конекторите са скъсани или повредени.
Евентуалното подуване на батерията не е опасно, това е само знак, че продуктът е в края на жизнения си цикъл.
Преустановете използването на продукта и го изхвърлете съгласно местните разпоредби.

EL - Χρησιμοποιείτε τον φορτιστή μπαταρίας όπως υποδεικνύεται στη συσκευασία.
Φορτίστε χρησιμοποιώντας μόνο ιδανικούς φορτιστές μπαταρίας.
Μην τον συνδέετε σε κατεστραμμένες ή επισφαλείς πρίζες ηλεκτρικού ρεύματος.
Αν το προϊόν δεν χρησιμοποιήθηκε για μεγάλο χρονικό διάστημα, θα πρέπει να επαναφορτιστεί (τουλάχιστον κάθε 3 μήνες).
Προστατεύστε το προϊόν από βρομιά, υγρασία, υπερθέρμανση. Χρησιμοποιήστε το μόνο σε στεγνό περιβάλλον, μακριά από υγρασία.
Μην εκθέτετε το προϊόν σε ήλιο, υψηλές θερμοκρασίες ή φωτιά.
Σε περίπτωση πτώσης, βεβαιωθείτε ότι το προϊόν παραμένει ακέραιο πριν το χρησιμοποιήσετε εκ νέου.
Να φυλάσσεται μακριά από παιδιά.
Μην καμπυλώνετε-συνθλίβετε το καλώδιο.
Για να αφαιρέσετε τις επαφές τραβήξτε το βύσμα, όχι το καλώδιο.
Μην χρησιμοποιείτε το συγκεκριμένο προϊόν αν είναι φθαρμένες ή κατεστραμμένες οι επαφές και το καλώδιο του.
Μια πιθανή διόγκωση της μπαταρίας δεν είναι επικίνδυνη, είναι ένα σήμα ότι το προϊόν βρίσκεται στο τέλος του κύκλου ζωής του.
Μη συνεχίσετε να το χρησιμοποιείτε και διαθέστε το σύμφωνα με τους τοπικούς κανονισμούς.

Cellularline S.p.A.
Via Lambrakis 1/A, 42122 Reggio Emilia, Italy
www.cellularline.com

S0921