Entsorgung von gebrauchten elektrischen und elektronischen Geräten (anzuwenden in den Ländern der europäischen Union und anderen europäischen Ländern mit einem separaten Sammelsystem für diese Geräte).
Das Symbol auf dem Produkt oder seiner Verpackung weist darauf hin, dass dieses Produkt nicht als normaler Haushaltsabfall zu behandeln ist, sondern an einer Annahmestelle für das Recycling von elektrischen und elektronischen Geräten abgegeben werden muss. Durch Ihren Beitrag zum korrekten Entsorgen dieses Produkts schützen Sie die Umwelt und die Gesundheit Ihrer Mitmenschen. Umwelt und Gesundheit werden durch falsches Entsorgen gefährdet. Materialrecycling hilft, den Verbrauch von Rohstoffen zu verringern. Weitere Informationen über das Recycling dieses Produkts erhalten Sie von Ihrer Gemeinde, den kommunalen Entsorgungsbetrieben oder dem Geschäft, in dem Sie das Produkt gekauft haben.

Aufladbarer Handstaubsauger

Bedienungsanleitung

Sicherheitsvorkehrungen und wichtige Hinweise

Bitte lesen Sie die Gebrauchsanleitung vor Inbetriebnahme des Staub-saugers genau durch. Bewahren Sie die Anleitung für späteres Nachschlagen an einem sicheren Ort in der Nähe des Geräts auf. Wenn Sie den Staubsauger an eine andere Person weitergeben, denken Sie daran, auch die Gebrauchsanleitung beizulegen.

- Wird dieses Produkt zweckentfremdet, falsch bedient oder nicht fachgerecht repariert, kann keine Haftung für eventuelle Schäden übernommen werden.
- Der Staubsauger ist für den Hausgebrauch bestimmt und nicht für den kommerziellen Gebrauch.
- Dieses Gerät ist nicht für Personen (einschliesslich Kinder) mit verminderten körperlichen, sensorischen oder mentalen Fähigkeiten bestimmt und nicht für solche Personen, die nicht die nötige Erfahrung und das nötige Wissen für die Benutzung aufweisen; es sei denn, ihnen wird eine entsprechende Überwachung oder Anweisung zum Betrieb durch eine für ihre Sicherheit verantwortliche Person gegeben.
- Kinder sollten beaufsichtigt werden, um sicherzustellen, dass sie nicht mit dem Gerät spielen.
- Das Netzgerät dient zum Aufladen des Staubsaugerakkus bei ausgeschaltetem Gerät. Der Staubsauger darf nicht durch Netzanschluss betrieben werden.
- Verwenden Sie das Netzgerät nicht zum Aufladen des Akkus von anderen Geräten.
- Verwenden Sie zum Aufladen des Akkus nur das mitgelieferte Netzgerät. Adapter eines anderen Typs können den Akku beschädigen.
- Vergewissern Sie sich vor dem Anschliessen des Netzgeräts an der Steckdose, dass die angezeigte Nennspannung mit der hausinternen übereinstimmt.
- Halten Sie das Netzgerät beim Ein- und Ausstecken immer am Stecker fest (nicht am Kabel ziehen).
- Achten Sie darauf, dass das Netzkabel nirgends eingeklemmt, abgeknickt oder anderweitig beschädigt wird.
- Das Netzgerät und das Motorgehäuse des Staubsaugers mit dem Akku dürfen auf keinen Fall mit Wasser in Kontakt kommen (es besteht die Gefahr eines elektrischen Schlags!).
- Schliessen Sie das Netzgerät nur in Innenräumen an die Steckdose.

- Das Gerät eignet sich nicht zum Saugen von heisser Asche, heissen Flüssigkeiten und scharfkantigen Teilen (z.B. von Glassplittern). Verwenden Sie das Gerät auch nicht zum Saugen von säurehaltigen, brennbaren und explosionsgefährlichen Substanzen. Saugen Sie keine toxischen Substanzen.
- Halten Sie beim Saugen Ihre Haare, Kleidungsteile etc. vom Gerät fern.
- Richten Sie die Saugöffnung nie gegen sich selbst, und auch nicht gegen andere Personen und Tiere.
- Das Gerät darf nicht mit Feuer in Kontakt kommen, da der Akku sonst explodiert.
- Das Gerät darf nicht fallen gelassen oder harten Schlägen ausgesetzt werden.
- Vergewissern Sie sich vor der Inbetriebnahme des Geräts, dass alle Bestandteile richtig zusammengesetzt sind. Achten Sie insbesondere darauf, dass die Filtereinheit richtig an ihrem Platz sitzt. Der Staubsauger darf nicht ohne die Filter betrieben werden.
- Verwenden Sie nur die mit dem Gerät gelieferten Zubehörteile.
- Versuchen Sie nicht, das Gerät auseinanderzunehmen und selbst zu reparieren. Wenden Sie sich bei Funktionsstörungen nur an qualifiziertes Fachpersonal.

Teilebezeichnung

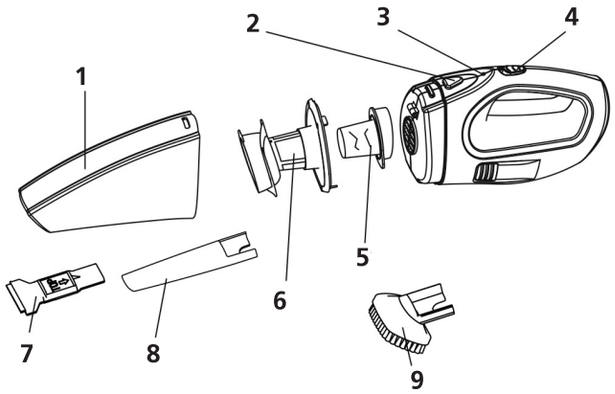

1 Auffangbehälter
2 Entriegelungstaste
3 LED-Ladekontrollleuchte
4 Ein-/Ausschalter
5 Filter
6 Zyklonfilter
7 Gummidüse für Flüssigkeiten
8 Fugendüse
9 Bürste

Aufladung des Akkus vor dem Gebrauch

1. Schliessen Sie den DC-Stecker des mitgelieferten Netzladegeräts an die Ladebuchse auf der Unterseite des Staubsaugers.
2. Schliessen Sie das Netzgerät an eine Steckdose mit der Spannung von 230 V ~ 50 Hz an. Die Ladekontrollleuchte an der Oberseite des Staubsaugers leuchtet.
3. Die Akkuladung dauert 14 – 16 Stunden. Vor dem Erstgebrauch muss der Akku 16 Stunden geladen werden.
4. Die Ladekontroll-LED leuchtet nach Beendigung des Ladevorgangs weiter. Damit der Akku immer voll geladen ist, sollte der Staubsauger ständig an der Steckdose angeschlossen sein.
5. Der Staubsauger kann mit voll geladenem Akku ungefähr 15 Minuten betrieben werden.

Wichtig:
- Der Akku sollte bei einer Umgebungstemperatur zwischen 0 °C und 40 °C geladen werden.
- Das Netzgerät erwärmt sich während der Akkuaufladung.

Staubsaugen

1. Kontrollieren Sie, ob alle Bestandteile des Staubsaugers richtig zusammengesetzt sind.
2. Stecken Sie falls nötig die Fugendüse oder die Bürste auf die Saugöffnung.
3. Schieben Sie zum Einschalten des Staubsaugers die Taste am Handgriff nach vorn. Der Motor schaltet sich beim Loslassen der Taste wieder aus.

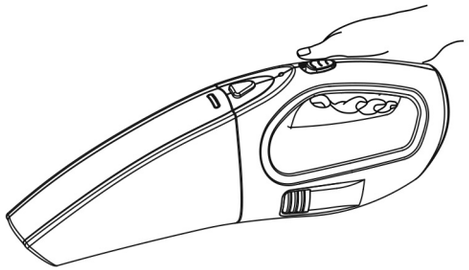

Saugen von Flüssigkeiten

1. Vergewissern Sie sich, dass der Auffangbehälter leer ist und dass die Filtereinheit richtig an ihrem Platz sitzt.
2. Stecken Sie die Gummidüse auf die Saugöffnung.
3. Halten Sie den Staubsauger mit der Saugöffnung nach unten und kontrollieren Sie regelmässig die aufgesaugte Flüssigkeitsmenge.
4. Leeren Sie den Auffangbehälter sofort nach dem Gebrauch. Lassen bei Nichtgebrauch keine Flüssigkeit im Auffangbehälter zurück.

Reinigung des Geräts

1. Halten Sie den Staubsauger mit der Spitze nach unten.
2. Drücken Sie die Entriegelungstaste und lösen Sie den Auffangbehälter vom Motorgehäuse.
3. Nehmen Sie die Filtereinheit aus dem Auffangbehälter heraus.
4. Leeren Sie den Inhalt des Auffangbehälters aus.
5. Waschen Sie den Filter wenn nötig in warmem Seifenwasser und spülen Sie ihn anschliessend gründlich mit klarem Wasser aus.
6. Lassen Sie den Filter vollständig trocknen, bevor Sie ihn wieder in den Staubsauger einsetzen.

Wichtig: Die Plastikteile des Staubsaugers dürfen nicht im Geschirrspüler gereinigt werden.

Technische Daten

Modell:	VC-680 WC (Art. 908359)
Stromversorgung:	NiMh-Akku (7.2 V / 1300 mAh)
Ladezeit:	14 – 16 Stunden
Betriebsdauer:	max. 15 Minuten
Netzgerät:	Eingang: 100 – 240 V ~ 50/60 Hz; Ausgang: DC 13 V, 200 mA
Abmessungen:	379 × 110 × 140 mm
Gewicht:	978 g

Daten des Netzteils

Name oder Marke des Herstellers:	KPTEC
Modellnummer:	K05S130020G
Eingangsspannung und AC-Eingangsfrequenz:	100 – 240 V ~ 50/60 Hz
Ausgangsspannung:	13.0 V
Ausgangsstrom:	0.2 A
Ausgangsleistung:	2.6 W
Durchschnittliche Effizienz in Betrieb:	78.96 % bei 115 V/60 Hz und 75.13 % bei 230 V/50 Hz
Leistungsaufnahme bei Nulllast:	0.028 W bei 115 V/60 Hz und 0.040 W bei 230 V/50 Hz

Irrtümer und technische Änderungen vorbehalten.