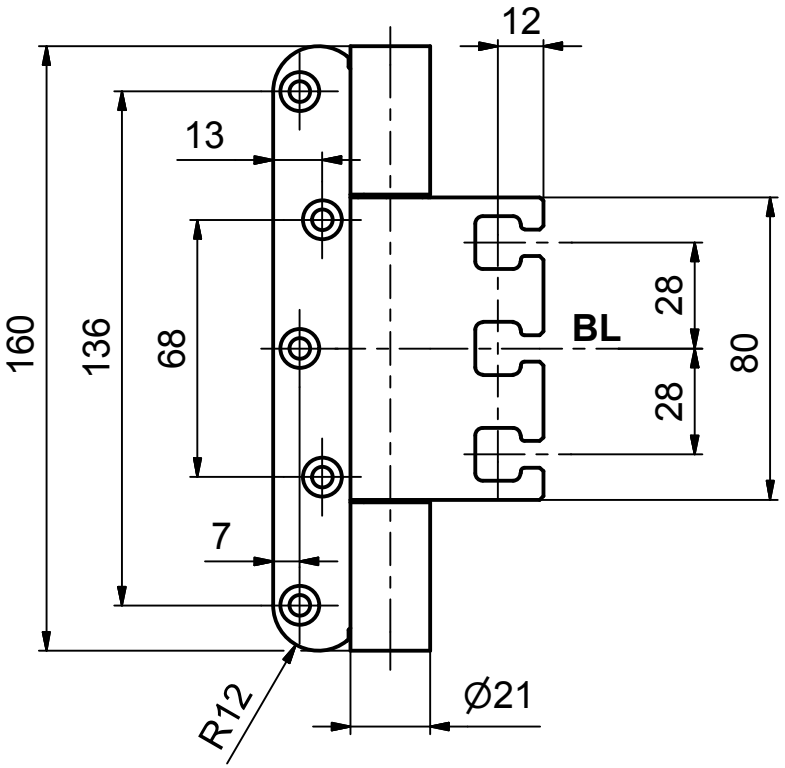

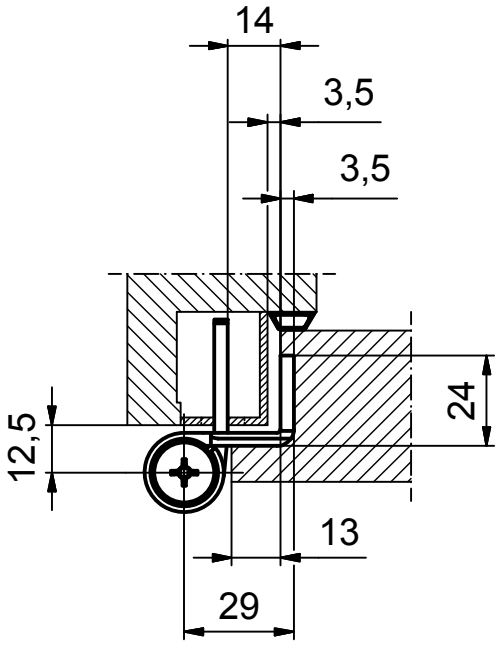

BL = Bandbezugslinie

STX 16057