第79回全日本バレーボール高等学校選手権大会　岡山県代表決定戦
兼　令和8年度岡山県高等学校男女バレーボール選手権大会　組合せ表

注1, ━━ , ╍╍╍, ━・━・・は、第1日目の試合を、 ═══ は、第2日目の試合を示す。
注2, 各会場の開館時刻や試合設定時刻は別紙参照

		練習開始	ﾌﾟﾛﾄｺｰﾙ	競技開始	男子	女子
第1日 ━━ ╍╍╍ ━・━・	10月31日(土)	8:30	9:19	9:30	岡山朝日高等学校 高松農業高等学校	倉敷古城池高等学校 新見高等学校 総社高等学校
第2日 ═══	11月 1日(日)	8:30	9:19	9:30	東岡山工業高等学校 高松農業高等学校	倉敷古城池高等学校 新見高等学校
第3日	11月 7日(土)	8:30	9:19	9:30		笠岡中央病院体育センター
		9:00	9:49	10:00	かさしんアリーナ	
第4日	11月 8日(日)	9:00	9:42	10:00	かさしんアリーナアリーナ	

〈男子組合せ〉

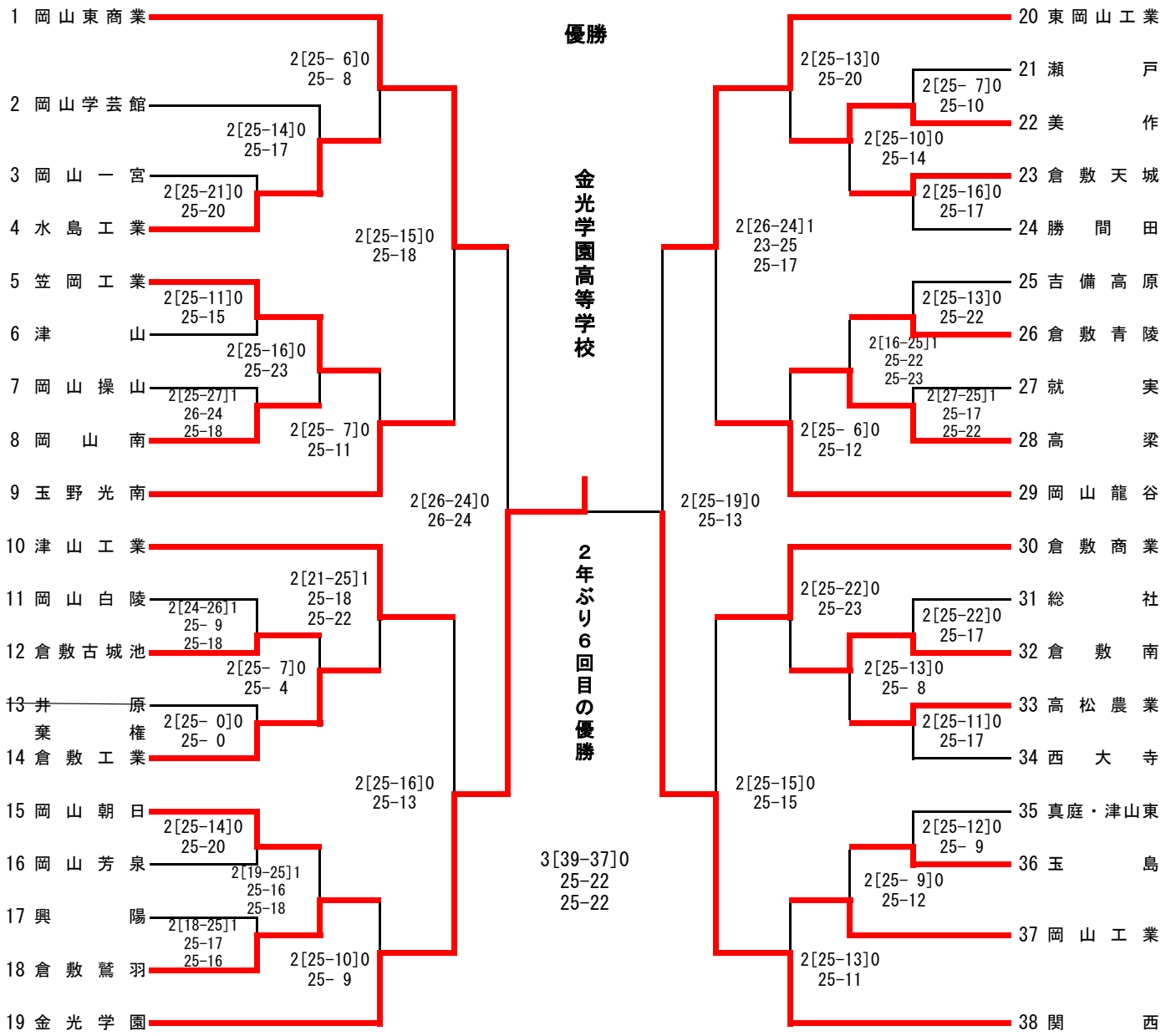

第１日 ━━	第２日 ━・━	第３日	第４日	第３日	第２日 ═══	第１日 ╍╍╍
(3～8)	(A1～A4)	(A①～A③)	12:42ﾌﾟﾛﾄｺｰﾙ 13:00競技開始	(B①～B③)	(C1～C4)	(21～28)
岡山朝日	東岡山工業	9:49ﾌﾟﾛﾄｺｰﾙ 10:00競技開始		9:49ﾌﾟﾛﾄｺｰﾙ 10:00競技開始	高松農業	高松農業
(11～18)	(B1～B4)	かさしん アリーナ	かさしん アリーナ	かさしん アリーナ	(D1～D4)	(31～36)
岡山朝日	高松農業				東岡山工業	高松農業
9:19ﾌﾟﾛﾄｺｰﾙ 9:30競技開始	9:19ﾌﾟﾛﾄｺｰﾙ 9:30競技開始				9:19ﾌﾟﾛﾄｺｰﾙ 9:30競技開始	9:19ﾌﾟﾛﾄｺｰﾙ 9:30競技開始