FD639(1YL)

VORTEX 2M IR 単焦点ﾄﾞｰﾑｶﾒﾗ



主な特長

- ■2Mピクセル VORTEXカメラ
- ■xProライセンス(1年分)プレバンドル
- ■128GB SDカード内蔵/30日間録画(1Mピクセル)
- ■IR搭載 (最大照射距離30m)
- ■PoE/DC 12V給電対応
- ■IK10/IP66対応
- ■3種類のリアルタイムAI検知利用可能

外観図

単位 [mm]

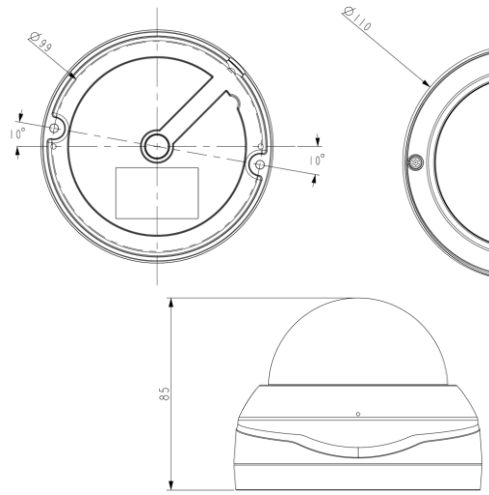

AI検知・検索

AI検知	xProライセンス
ライン跨ぎ検知	○
徘徊検知	○
侵入検知	○
持ち去り検知	非推奨
置き去り検知	非推奨
顔認識	×

AI検索		xProライセンス
Deep Search	シーン検索	○
	属性検索	×
	リサーチ	×
Think Search		○
イベントインサイト		○
プロファイル検索		×

製品仕様

Essentialカメラ

カメラ		
撮像素子	1/3.1" CMOS	
最低照度	カラー：	0.08Lux (F2.0 1/30sec, 30IRE)
	白黒：	0.005Lux (F2.0,IR off 1/30sec, 30IRE) / 0Lux (IR on)
レンズ		
レンズタイプ	固定焦点	
最大口径比	F2.0	
焦点距離	2.8mm	
画角	H:	116°
	V:	65°
	D:	140°
最短撮影距離 (目安)	50cm	
フォーカス	固定焦点	
アイリス	固定	
カメラ機能		
カメラタイトル	半角 :64文字 / 全角 :21文字	
Day/Night機能	自動 / 手動 (カラー / 白黒)	
逆光補正	WDR Enhanced	
ホワイトバランス	自動	
画質設定	自動 (露光のみ手動調整可能)	
電子シャッター	自動 (1/5~1/32,000sec) ※アンチフリッカー対応	
映像回転	上下反転 / 左右反転 / 回転 (90°ごと)	
プライバシーマスク	4個、四角形	
設置調整	PAN:	±175°
	TILT:	-10°~75°
	回転:	---
IR最大照射距離	30m	
録画		
録画保存先	内蔵microSDカード (128GB)	
	クラウドストレージ (30/60/90/120/180/365日) ※別途クラウドバックアップライセンスが必要	
録画方式	常時録画:	SD
	人物・車両検知時の録画:	HD
内蔵SDカードへの録画期間	SD:	30日分
	HD:	人物・車両検知の頻度により変動 (保存日数の保証なし)
クラウドアーカイブ	30GB	
ビデオ		
圧縮方式	H.264 (VBR)	
解像度	SD:	1280 x 720 (固定)
	HD:	1920 x 1080 (固定)
フレームレート	15fps (固定)	
ビットレート	SD:	200kbps (固定)
	HD:	600kbps (固定)
オーディオ		
伝送方向	単方向 (カメラ→サーバー)	
音声圧縮	AAC /16kHz / 32kbps	
インテリジェントビデオ		
標準機能	オーディオ検出 / ※不正操作検出 (※非推奨)	
AI検知	ライン跨ぎ検知 / 侵入検知 / 徘徊検知 / ※持ち去り検知 / ※置き去り検知 (※非推奨)	
AI録画検索	Deep Search (シーン検索のみ) / Think Search / イベントインサイト ※xProライセンス時有効	
高度AI検知	---	
通知	メール通知(静止画添付) / プッシュ通知 / Webhook	
ネットワーク ※カメラのインターネット接続必須		
IP	IPv4 ※DHCPのみ対応 (固定IP非対応)	
ネットワークプロトコル	WebRTC, ARP, DHCP, DNS, HTTP, HTTPS, ICMP, IPv4, NTP, RTSP/RTP/RTCP, SSL, TCP/IP, TLS 1.2, UDP	
同時アクセスユーザー	最大4ユーザー (ライブ×４／ライブ×２+録画再生×２)	
セキュリティ	Signed firmware / HTTPS / TLS暗号化通信 / 映像暗号化 (配信・録画)	
アプリケーション ※PC / モバイル端末のインターネット接続必須		
OS	PC :Windows11,10(64bit), Mac / モバイル端末 :Android(12以上), iOS(18.0以上)	
Webブラウザ	Microsoft Edge, Google Chrome	
言語	日本語 / 英語 / 繁体字中国語	
ビューワー	PC :ユーザーポータル ※Web Viewer非対応 / モバイル端末 :VORTEX アプリ	
インターフェース		
イーサネット	RJ-45 Ethernet (100BASE-TX)	
内蔵マイク	有 (目安5m以内)	
オーディオ	入力：	---
	出力：	---
アラーム(DI/DO)	入力：	---
	出力：	---
一般		
ファームウェア更新	自動 (スケジュール 設定可能)	
対応ライセンス	xStd, xPro, クラウドバックアップ	
動作温度	-30°C~50°C	
動作湿度	0~95% RH (結露無き事)	
電源電圧	PoE (IEEE802.3af, Class3)/ DC 12V	
消費電力	PoE :最大6.49W / DC 12V :最大5.1W	
防塵/防水保護等級	IP66	
耐衝撃等級	IK10	
外形寸法	Ø110x85mm	
重量	465g	
ケーブル長	45cm	
色/材質	アルミ合金製 (白) ※ドームカバー :ポリカーボネート	
付属品	クイックガイド、位置合わせ用ステッカー、取り付けねじ、アンカー、トルクスレンチT10、RJ45用防水コネクタ、乾燥剤、乾燥剤貼り付け用テープ	
取付金具	未来工業BOX :PVK-ANPJ / PVK-ANPM / PVK-ANP	

※ 本仕様は予告なく変更することがあります。

エーアイリンク