RU63-XX

SPÉCIFICATION

- Valve thermostatique ½”.
- Robinet de bain mural avec boyau rétractable
- Cartouche déviatrice en céramique 2 fonctions
- Option de chute avec DEL alimentée par turbine génératrice
- Assemblé avec boyaux tressés en acier inoxydable.
- Hoses d’alimentation ½” à haut débit.

FINIS DISPONIBLES

- Acier inoxydable : Chrome
- Verre trempé : Finis en vinyle laminé

Se référer au site internet pour le choix de couleur.

CONNEXION

- ½” Femelle NPT

DÉBIT

- Bec de bain: 25 L/min [6.6 gpm] @ 60 psi
- Douchette: 7.9 L/min [2.1gpm] @ 60 psi

ACCESSORIES

- Douchette, HS-223
- Boyau de douchette, 150 cm [59”]

GARANTIE

Produits couverts par une garantie à vie limitée contre tout défaut de fabrication.

Pour plus d’information sur le produit ou avant de procéder à toute installation veuillez consulter le manuel d’installation.

Intertek ASME 112.118.1 / CSA B125.1

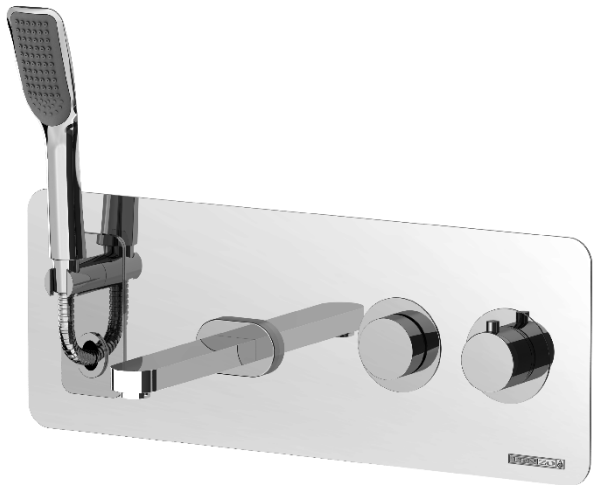

Dimensions (collection Slik illustrée)

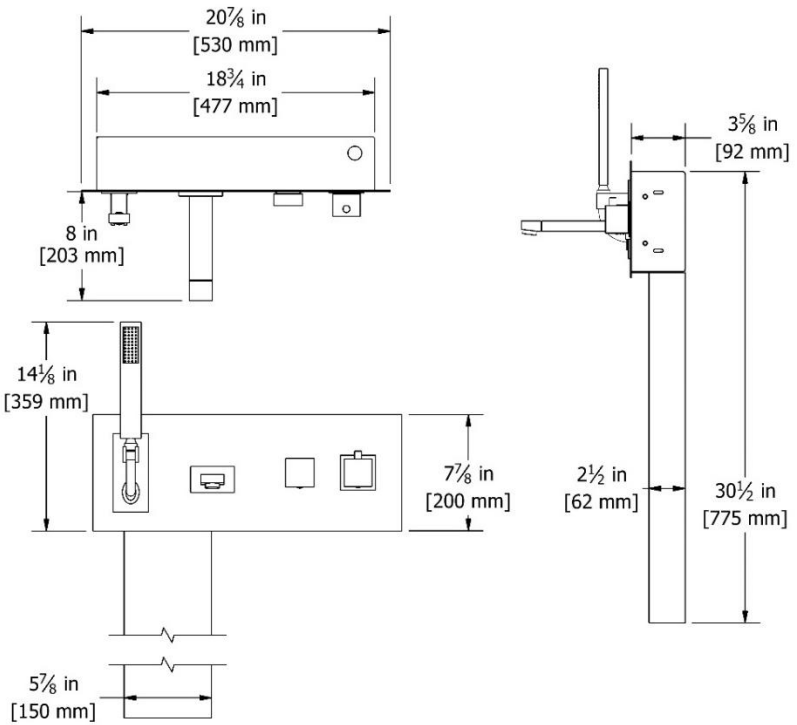

Les dimensions de la boîte peuvent varier de ± 5mm

Les dimensions et l’aspect du produit peuvent varier légèrement

REV.:02/2018