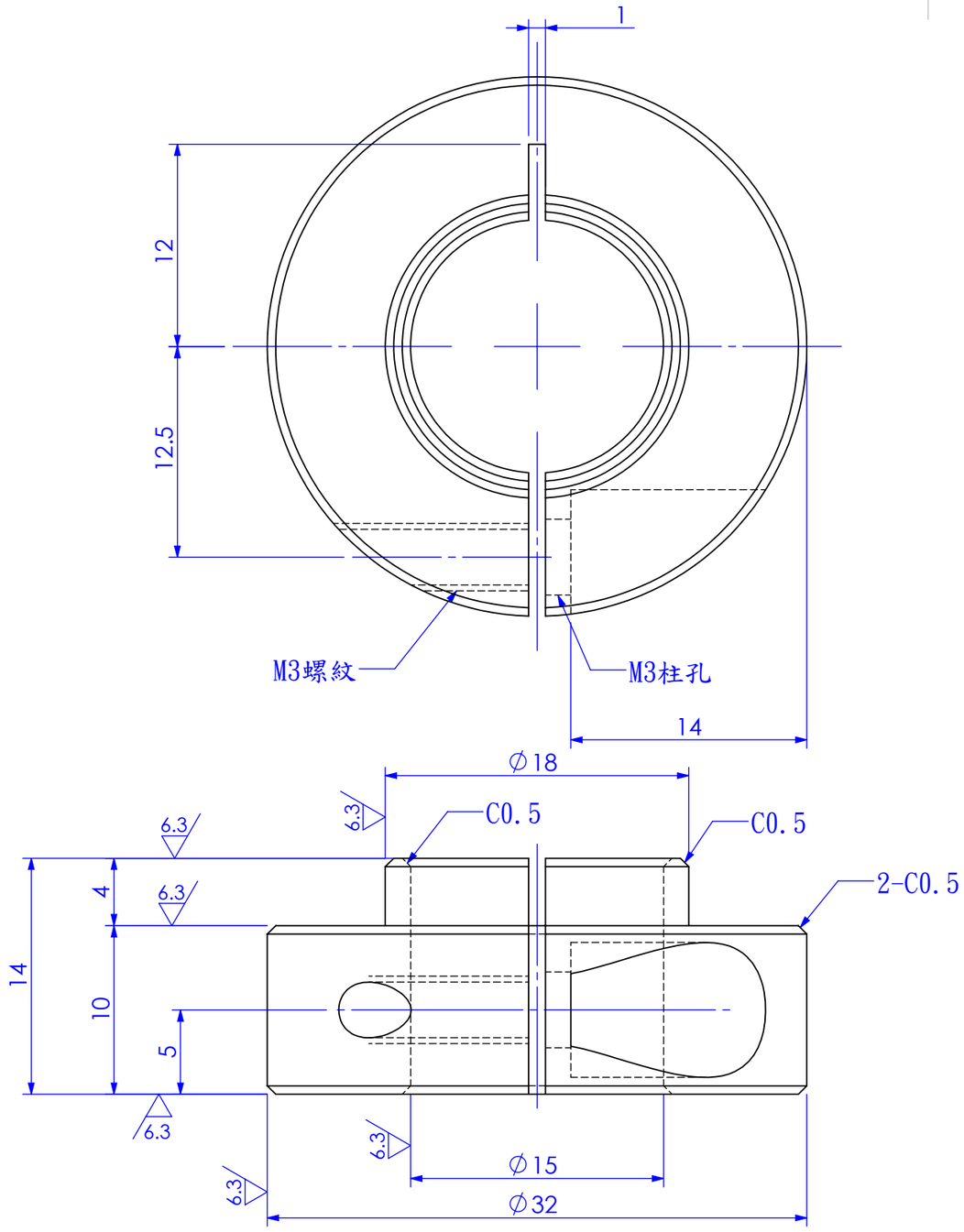

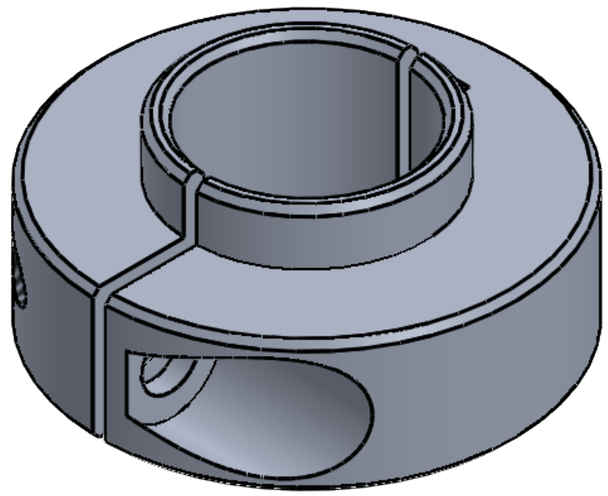

廉喬金屬股份有限公司 Lien Chyal Metal Co.,Ltd						圖名 DWG.Name	開縫式固定環			客戶 Customer			
						圖號 DWG No.	SCRS-A6-D32-d15-T14-M4-B款			數量 Quantity		版本 Version	A
單位 Unit	mm	比例 Scale	3:1	材質 Material	AL	表面處理 Surface Treatment	陽極本色	重量 Weight		繪圖 Drafter	陳姿瑾	審查 Check	
		日期 Date	2021/2/25	備註 Remark									

變更日期	修改者	圖面修改說明